AEG

ENGLISH
DEUTSCH
NEDERLANDS
POLISH

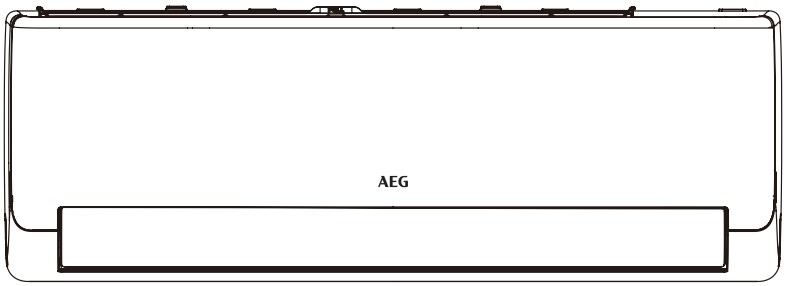

INSTALLATION MANUAL

AIR-TO-AIR HEAT PUMP
AEG NSE SERIES

AEG-SOLAR.COM

SPLIT-TYPE AIR CONDITIONER

Manual

Operation & Installation

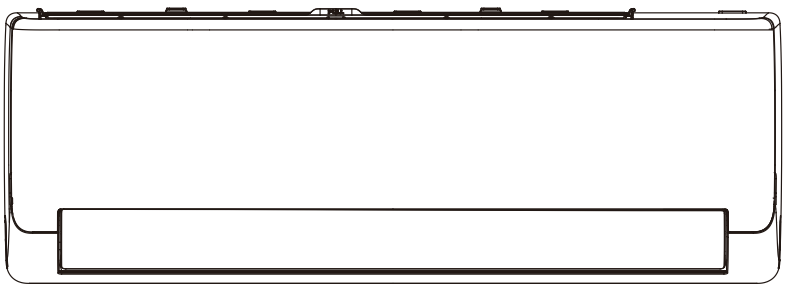

IMPORTANT NOTE:

Read this manual and Safety Manual (if any) carefully before installing or operating your new air conditioning unit. Make sure to save this manual for future reference.
Please check the applicable models, technical data, F-GAS (if any) and manufacturer information from the " Owner's Manual - Product Fiche " in the packaging of the outdoor unit (European Union products only) or in the packaging of the indoor unit (model dependent).

CONTENTS

Safety Precautions 02

Confirmed It Before You Get Started 07

Get to Know Your AC 08

Care and Maintenance 12

Troubleshooting 14

Let's Start Installing Your AC 17

Installation Overview 18

Installation Summary - Indoor Unit 19

Install Your Indoor Unit 20

Install Your Outdoor Unit 30

Refrigerant Piping Connection 34

Air Evacuation 38

Electrical and Gas Leak Checks 40

Test Run 41

Packing and Unpacking The Unit 42

Safety Precautions

It's really important you read Safety Precautions Before Operation and Installation Incorrect installation due to ignoring instructions can cause serious damage or injury. The seriousness of potential damage or injuries is classified as either a WARNING or CAUTION.

Explanation of Symbols

WARNING
This symbol indicates the possibility of personnel injury or loss of life.

CAUTION
This symbol indicates the possibility of property damage or serious consequences.

Attention
The signal word indicates important information (e.g., damage to property), but not danger.

⚠ WARNING FOR PRODUCT USE

- Turn off the air conditioner and disconnect the power before performing any cleaning, installation or repairing. Failure to do so can cause electric shock.
- If an abnormal situation arises (like a burning smell), immediately turn off the unit and disconnect the power. Call your dealer for instructions to avoid electric shock, fire or injury.
- Do not insert fingers, rods or other objects into the air inlet or outlet. This may cause injury, since the fan may be rotating at high speeds.
- Do not use flammable sprays such as hair spray, lacquer or paint near the unit. This may cause fire or combustion.
- Do not operate the air conditioner in places near or around combustible gases. Emitted gas may collect around the unit and cause explosion.
- Do not operate your air conditioner in a wet room such as a bathroom or laundry room. Too much exposure to water can cause electrical components to short circuit.
- Do not expose your body directly to cool air for a prolonged period of time.
- Do not allow children to play with the air conditioner. Children must be supervised around the unit at all times.
- If the air conditioner is used together with burners or other heating devices, thoroughly ventilate the room to avoid oxygen deficiency.
- In certain functional environments, such as kitchens, server rooms, etc., the use of specially designed air-conditioning units is highly recommended.
- This appliance can be used by children aged from 8 years and above and persons with reduced physical, sensory or mental capabilities or lack of experience and knowledge if they have been given supervision or instruction concerning use of the appliance in a safe way and understand the hazards involved. Children shall not play with the appliance. Cleaning and user maintenance shall not be made by children without supervision (European Union countries).

- This appliance is not intended for use by persons (including children) with reduced physical, sensory or mental capabilities, or lack of experience and knowledge, unless they have been given supervision or instruction concerning use of the appliance by a person responsible for their safety. Children should be supervised to ensure that they do not play with the appliance.

⚠ ELECTRICAL WARNINGS

- Only use the specified supply cord. If the supply cord is damaged, it must be replaced by the manufacturer, its service agent or similarly qualified persons in order to avoid a hazard.
- The product must be properly grounded at the time of installation, or electric shock may occur.
- For all electrical work, follow all local and national wiring standards, regulations, and the Installation Manual. Connect cables tightly, and clamp them securely to prevent external forces from damaging the terminal. Improper electrical connections can overheat and cause fire, and may also cause shock. All electrical connections must be made according to the Electrical Connection Diagram located on the panels of the indoor and outdoor units.
- All wiring must be properly arranged to ensure that the control board cover can close properly. If the control board cover is not closed properly, it can lead to corrosion and cause the connection points on the terminal to heat up, catch fire, or cause electric shock.
- Disconnection must be incorporated in the fixed wiring in accordance with the wiring rules.
- Do not pull supply cord to unplug unit. Hold the plug firmly and pull it from the outlet. Pulling directly on the cord can damage it, which can lead to fire or electric shock.
- Do not modify the length of the power supply cord or use an extension cord to power the unit.
- Do not share the electrical outlet with other appliances. Improper or insufficient power supply can cause fire or electrical shock.
- Keep power plug clean. Remove any dust or grime that accumulates on or around the plug. Dirty plugs can cause fire or electric shock.
- If the appliances that are intended to be permanently connected to fixed wiring, an all-pole disconnection device which has at least 3mm clearances in all poles, the installation of a residual current device (RCD) having a rated residual operating current not exceeding 30mA, and disconnection must be incorporated in the fixed wiring in accordance with the wiring rules.

TAKE NOTE OF FUSE SPECIFICATIONS

The air conditioner's circuit board (PCB) is designed with a fuse to provide overcurrent protection. The specifications of the fuse are printed on the circuit board, such as: T3.15AL/250VAC, T5AL/250VAC, T3.15A/250VAC, T5A/250VAC, T20A/250VAC, T30A/250VAC, etc.
NOTE: For the units with R32 refrigerant, only the blast-proof ceramic fuse can be used.

UV-C lamp (Applicable to the unit contains an UV-C lamp only)

This appliance contains a UV-C lamp. Read the maintenance instructions before opening the appliance.

- Do not operate UV-C lamps outside of the appliance.
- Appliances that are obviously damaged must not be operated.
- Unintended use of the appliance or damage to the housing may result in the escape of dangerous UV-C radiation. UV-C radiation may, even in small doses, cause harm to the eyes and skin.
- Before opening doors and access panels bearing the **ultraviolet radiation** hazard symbol for the conducting **user maintenance**, it is recommended to disconnect the power.
- The UV-C lamp cannot be cleaned, repaired and replaced.
- **UV-C barriers** bearing the **ultraviolet radiation** hazard symbol should not be removed.

⚠ WARNING This appliance contains an UV emitter. Do not stare at the light source. The appliance must be disconnected from the supply mains before any cleaning or other maintenance.

⚠ WARNINGS FOR PRODUCT INSTALLATION

- Installation must be performed by an authorized dealer or specialist. Defective installation can cause water leakage, electrical shock, or fire.
- Installation must be performed according to the installation instructions. Improper installation can cause water leakage, electrical shock, or fire.
- Contact an authorized service technician for repair or maintenance of this unit. This appliance shall be installed in accordance with national wiring regulations.
- Only use the included accessories, parts, and specified parts for installation. Using non-standard parts can cause water leakage, electrical shock, fire, and can cause the unit to fail.
- Install the unit in a firm location that can support the unit's weight. If the chosen location cannot support the unit's weight, or the installation is not done properly, the unit may drop and cause serious injury and damage.
- Install drainage piping according to the instructions in this manual. Improper drainage may cause water damage to your home and property.
- For units that have an auxiliary electric heater, do not install the unit within 1 meter (3 feet) of any combustible materials.
- Do not install the unit in a location that may be exposed to combustible gas leaks. If combustible gas accumulates around the unit, it may cause fire.
- Do not turn on the power until all work has been completed.
- When moving or relocating the air conditioner, consult experienced service technicians for disconnection and reinstallation of the unit.
- How to install the appliance to its support, please read the information for details in "indoor unit installation" and "outdoor unit installation" sections.

⚠ CAUTION

- Turn off the air conditioner and disconnect the power if you are not going to use it for a long time.
- Turn off and unplug the unit during storms.
- Make sure that water condensation can drain unhindered from the unit.
- Do not operate the air conditioner with wet hands. This may cause electric shock.
- Do not use device for any other purpose than its intended use.
- Do not climb onto or place objects on top of the outdoor unit.
- Do not allow the air conditioner to operate for long periods of time with doors or windows open, or if the humidity is very high.

CLEANING AND MAINTENANCE WARNINGS

- Turn off the device and disconnect the power before cleaning. Failure to do so can cause electrical shock.
- Do not clean the air conditioner with excessive amounts of water.
- Do not clean the air conditioner with combustible cleaning agents. Combustible cleaning agents can cause fire or deformation.

Note about Fluorinated Gases

- This air-conditioning unit contains fluorinated greenhouse gases. For specific information on the type of gas and the amount, please refer to the relevant label on the unit itself or the “Owner's Manual - Product Fiche ” in the packaging of the outdoor unit. (European Union products only).
- Installation, service, maintenance and repair of this unit must be performed by a certified technician.
- Product uninstallation and recycling must be performed by a certified technician.
- For equipment that contains fluorinated greenhouse gases in quantities of 5 tonnes of CO_2 equivalent or more, but of less than 50 tonnes of CO_2 equivalent, If the system has a leak-detection system installed, it must be checked for leaks at least every 24 months.
- When the unit is checked for leaks, proper record-keeping of all checks is strongly recommended.

⚠ WARNING FOR USING R32 REFRIGERANT

(Applicable for units using R32 refrigerant only)

- When flammable refrigerant are employed, appliance shall be stored in a well - ventilated area where the room size corresponds to the room area as specific for operation. The minimum room area and maximum refrigerant charge amount can be found in the **SAFETY MANUAL**.
- When mechanical connectors are reused indoors, sealing parts shall be renewed. When flared joints are reused indoors, the flare part shall be re-fabricated.

Important instructions for environment(European Disposal Guidelines) (Applicable to European products only)

Compliance with the WEEE Directive and Disposing of the Waster Product:
This product complies with EU WEEE Directive . This product bears a classification symbol for waster electrical and electronic equipment (WEEE).

This symbol indicates that this product shall not be disposed with other household wastes at the end of its service life. Used device must be returned to official collection point for recycling of electrical electronic devices. To find these collection systems please contact to your local authorities or retailer where the product was purchased. Each household performs important role in recovering and recycling of old appliance. Appropriate disposal of used appliance helps prevent potential negative consequences for the environment and human health.



Battery information of the remote control

Battery Model	Brand	Manufacturer	Representative	Contact Information
LR03, R03	Kendal	Guangdong Liwang New Energy Co., Ltd. Address: No 10,LianTangJiao 2nd Road, TangXia Town , DongGuan City, GuangDong Province ,China, 523729	Apex CE Specialists GmbH Address: Habichtweg 1 41468 Neuss Germany	Manufacture URL: https://www.liwangbattery.com Representative email: Info@apex-ce.com Contact Number: +49 2131 2066043
LR03, R03	TIANQIU	DongGuan Tianqiu Enterprise Co., Ltd. Address:TianQiu Industrial Park, Xinji Industrial Zone, Machong Town, Dongguan GuangDong, PR.China	Apex CE Specialists GmbH Address: Habichtweg 1 41468 Neuss Germany	Manufacture URL: https://www.tmmq.cn Representative email: Info@apex-ce.com Contact Number: +49 2131 2066043
LR03, R03	Daily-max	CHANGZHOU ANYIDA POWER TECHNOLOGY CO., LTD. Address: No.1 East Road, Lou Xia Industrial Park, Rulin Town, Jintan District, Changzhou, Jiangsu, China, 213225	Apex CE Specialists GmbH Address: Habichtweg 1 41468 Neuss Germany	Manufacture URL: https://www.anyidapower.com Representative email: Info@apex-ce.com Contact Number: +49 2131 2066043

Scan QR code for more information

Confirmed It Before You Get Started

NOTE: Operating Temperature

When your air conditioner is used outside of the following temperature ranges, certain safety protection features may activate and cause the unit to disable.

Inverter Split Type

	COOL Mode	HEAT Mode	DRY Mode
Room Temp.	16°C~32°C (60°F~90°F)	0°C~30°C (32°F~86°F)	10°C~32°C (50°F~90°F)
Outdoor Temp.	0°C~50°C (32°F~122°F)	-25 °C~30 °C (5 °F~75 °F)	0°C~50°C (32°F~122°F)
	-15°C~50°C (5°F~122°F) For models with low-temp. cooling systems.		
	0°C~52°C (32°F~126°F) For special tropical models	-15°C~24°C (5°F~75°F)	0°C~52°C (32°F~126°F) For special tropical models

FOR OUTDOOR UNITS WITH AUXILIARY ELECTRIC HEATER

When outside temperature is below 0°C (32°F), we strongly recommend keeping the unit plugged in at all time to ensure smooth ongoing performance.

Fixed-speed Type

	COOL Mode	HEAT Mode	DRY Mode
Room Temp.	16°C~32°C (60°F~90°F)	0°C~30°C (32°F~86°F)	10°C~32°C (50°F~90°F)
Outdoor Temp.	18°C~43°C (64°F~109°F)	-7°C~24°C (19°F~75°F)	11°C~43°C (52°F~109°F)
	-7°C~43°C (19°F~109°F) For models with low-temp. cooling systems		18°C~43°C (64°F~109°F)
	18°C~52°C (64°F~126°F) For special tropical models	-7°C~24°C (19°F~75°F)	18°C~52°C (64°F~126°F) For special tropical models

NOTE: Room relative humidity less than 80%. If the air conditioner operates in excess of this figure, the surface of the air conditioner may attract condensation. Please sets the vertical air flow louver to its maximum angle (vertically to the floor), and set HIGH fan mode.

Get to Know Your AC

NOTE

- Different models have different front panel and display window. Not all the indicators describing below are available for the air conditioner you purchased. Please check the indoor display window of the unit you purchased.
- Illustrations in this manual are for explanatory purposes. The actual shape of your indoor unit may be slightly different. The actual shape shall prevail.

Indoor Unit Display

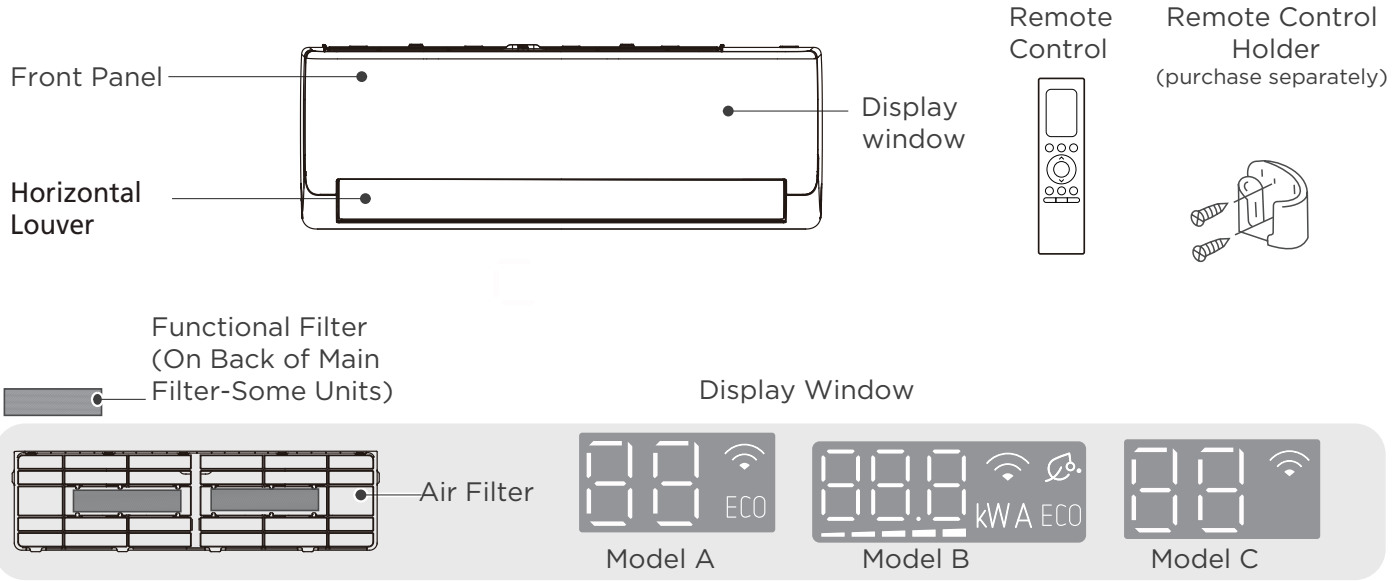

Display Code	Display Code Meanings
	• Displays temperature, operation feature and error codes. • For some units, when GEAR function is activated, the display window will display and flash the target power value(kW), current value(A) or gear levels (Lx)for 15 seconds. The gear levels displays as: L1 gear(–), L2 gear(– –), L3 gear(– – –), L4 gear(– – – –), L5 gear(– – – – –).
	• When Fresh feature is turned on(some units).
ECO	• When ECO+ feature is turned on.
	• When Wireless Control feature is activated(some units).
 (for 3s when)	• Timer On is set (if the unit is OFF, "  " remains on when Timer On is set). • Fresh, UV lamp, Swing, Turbo , Breeze away or Silent feature is turned on.
 (for 3s when)	• Timer Off is set. • Fresh, UV lamp, Swing, Turbo , Breeze away or Silent feature is turned off.
	• When Active Clean/Self clean feature is turned on.
	• When defrosting(for cooling & heating units).
	• When 8°C (46°F) heating feature is turned on(for cooling & heating units).

To further optimize the performance of your unit, do the following:

- Keep doors and windows closed.
- Limit energy usage by using TIMER ON and TIMER OFF functions.
- Do not block air inlets or outlets.
- Regularly inspect and clean air filters.

More features

NOTE

Not all the functions are available for the air conditioner you purchased, please check the indoor display and remote control of your unit.

- **Auto-Restart (some units)**
  If the unit loses power, it will automatically restart with the prior settings once power has been restored.

- **Air Fresh Function (some units)**
  The ion generator is energized and will help to purify the air in the room.

- **Active Clean Function (For the Inverter units)**
  - The Active Clean Technology washes away dust when it adheres to the heat exchanger by automatically freezing and then rapidly thawing the frost. A “pi-pi” sound will be heard. The Active clean operation is used to produce more condensed water to improve the cleaning effect, and the cold air will blow out. After cleaning, the internal wind wheel then keeps operating with hot air to blow-dry the evaporator, thus keeping the inside clean.
  - When this function is turned on, the indoor unit display window appears “ CL ”, after 20 to 130 minutes, the unit will turn off automatically and cancel Active Clean function.
  - For some units, the system will start high-temperature cleaning process that can cause the temperature at the air outlet to be very high. Please do not approach the air outlet. High-temperature cleaning can also cause the room temperature to rise.

- **Self Clean function (For the fixed-speed units)**
  Airborne bacteria can grow in the moisture that condenses around heat exchanger in the unit. With regular use, most of this moisture is evaporated from the unit. When the self clean function is activated, the unit will clean itself automatically. After cleaning, the unit will turn off automatically. Press the CLEAN button on the remote control mid-cycle will cancel this function and turn off the unit. You can use CLEAN as often as you like.

- **Louver Angle Memory**
  When turning on your unit, the louver will automatically resume its former angle.

- **Sleep Operation**
  The SLEEP function is used to decrease energy use while you sleep.
  For the Inverter units:
  When the sleep function is activated, the air conditioner will intelligently adjust temperature, fan speed to provide a more comfortable sleeping environment. You can freely set the fan speed and airflow angle when in sleep operation. The sleep function will automatically exit after running for 9 hours.
  -The sleep function is not available in Fan and Dry mode.
  -For some models with wireless control feature, the sleep operation time and sleep light can be adjusted through the app.
  For the fixed-speed units:
  When the sleep function is activated in COOL mode, the unit will increase the temperature by 1°C (2°F) after the first hour. It will increase an additional 1°C (2°F) after another hour. The fan speed is automatically adjusted to LOW. When in HEAT mode, the SLEEP function will decrease the temperature by 1°C (2°F) after the first hour. It will decrease the temperature by an additional 1°C (2°F) after another hour. The fan speed is automatically adjusted to LOW. Then the air conditioner will operate at the new temperature for another six hours. After that, the SLEEP function will stop, the fan speed will revert back to the original setting.

- **Refrigerant Leakage Detection**
  The indoor unit will automatically display “EL0C” when it detects refrigerant leakage.

- **Wireless Control (some units)**
  Wireless control allows you to control your air conditioner using your mobile phone and a wireless connection.
  For the USB device access, replacement, maintenance operations must be carried out by professional staff.

- **Breeze Away Operation (some units)**
  - Press the Breeze Away button on the remote control to activate the avoiding direct air blowing on the body.
  - Under Breeze Away operation, the system will adjust the louver angles and fan speed automatically. You can also choose the fan speed by remote controller.
  - This feature is only available under Cool, Dry or Fan mode.

- **Radar Detection Function (some units)**

  Devices with radar function can detect movement in the room. During cooling or heating operation, the device automatically decreases power to save energy, when no presence is detected for more than 30 minutes. This function can be activated via remote control and app.
  Note: as this uses radar and not a camera, any moving objects including robot vacuum cleaners, curtains, pets may be interpreted as movement, therefore disabling power saving mode.
  Metal objects or electromagnetic waves may also inerfere with operation.

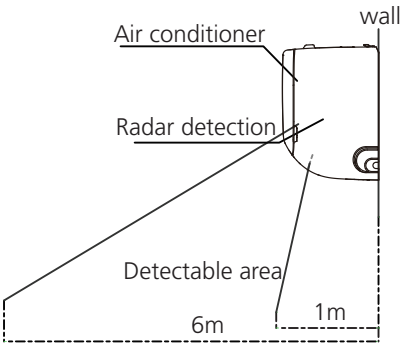

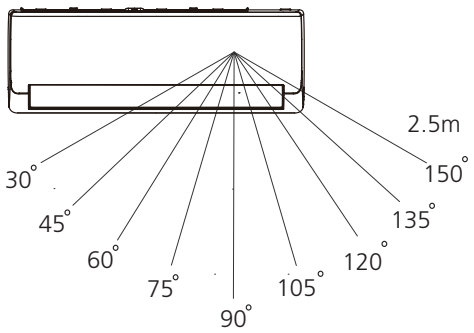

Note: This device is in compliance with the essential requirements and other relevant provisions of Directive 2014/53/EU. (European Union products only)

Transmit Frequency: 5725-5850MHz
Maximum transmit power: < -11.74dBm

This equipment has been tested and found to comply with the limits for a EN 300 440 v2.1.1 and EN 300 440 v2.2.1 receiver Category 3. These limits are designed to provide reasonable protection against harmful interference in a residential installation. When placed in the vicinity of other device(s) radiating in the 5.8GHz ISM band this device will inadvertency trigger on. Please take appropriate measure to mitigate this eventuality.

- **ECO+ Function (some units)**

  Under cooling/heating mode, the fan speed will change to Auto, the set temperature will remain unchanged which brings more comfortable feelings and power-saving, and reduces temperature fluctuations.

- **Intelligent Humidity Control Function (some units)**

  Under cooling mode, when this function is activated, the fan speed will change to Auto, the set temperature will remain unchanged, and the system can control the room humidity to ensure that it is not too dry or too damp while maintaining a comfortable temperature. This function can only be activated by the remote controller or APP control.

Manual Operation (without remote)

⚠ CAUTION: For product use

The manual button is intended for testing purposes and emergency operation only.
Please do not use this function unless the remote control is lost and it is absolutely necessary. To restore regular operation, use the remote control to activate the unit.
Unit must be turned off before manual operation.

To operate your unit manually:

- Press down the buttons on both side of the panel, then lift the panel up until it clicks. There is a supporting rod located on the left or right side (model dependent). Please use it to prop up the panel.
- Locate the **MANUAL CONTROL button** on the right-hand side of the electrical control box.
- Press the **MANUAL CONTROL button** one time to activate FORCED AUTO mode.
- Press the **MANUAL CONTROL button** again to activate FORCED COOLING mode.
- Press the **MANUAL CONTROL button** a third time to turn the unit off.
- Close the front panel.

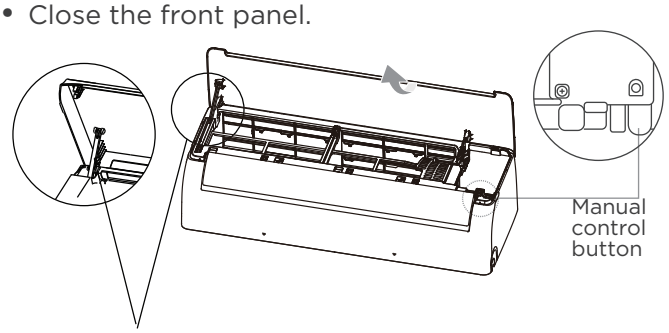

Supporting rod (located on the left or right, model dependent)

Setting angle of airflow

NOTE: Setting up and down airflow (Remote control)

While the unit is on, use the SWING button on remote control to set the direction (up and down) of airflow. Please refer to the Remote-Control operations for details.

Note on louver angles

- Do not set louver at too vertical an angle for long periods of time when using COOL or DRY mode. It would cause the water to condense on the louver blade, which will drop on your floor or furnishings.

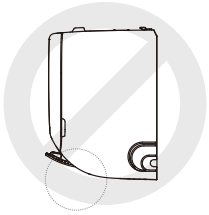

- Setting the louver at too small an angle when using COOL or HEAT mode, can reduce the performance of the AC due to restricted air flow.

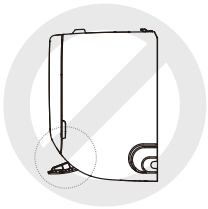

- According to the relative standards requirement, please set the louver to its maximum airflow angle under heating capacity test.

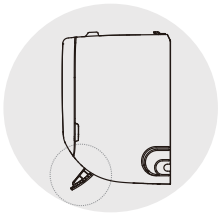

NOTE

Do not move louver by hand. You can turn off the unit and unplug it for a few seconds to restart the unit. It will be reset the louver when you try.

Setting left and right air flow (Manual operation)

The left and right airflow must be set manually. Grip the deflector rod (See Fig.B) and manually adjust it to your preferred direction.
For some units, the left and right airflow can be set by remote control. Please refer to the Remote-Control Manual.

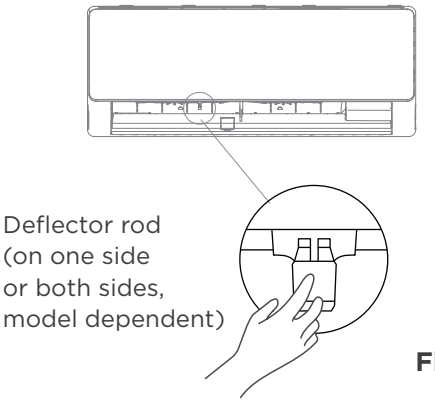

Fig.B

⚠ CAUTION

Do not put your fingers in or near the blower and suction side of the unit. The high-speed fan inside the unit may cause injury.

Care and Maintenance

⚠ CAUTION

- The cooling efficiency of your unit and your health would be damaged for the clogged AC. Make sure to clean the filter every two weeks. If a large amount of dust has accumulated on the filter and is not cleaned regularly, condensation and dripping may occur to the unit.
- Always **TURN OFF** your AC system and disconnect its power supply before cleaning or maintenance.
- **Do not** touch air freshening (Plasma) filter at least 10 minutes after turning off the unit.
- Only use a soft, dry cloth to wipe the unit clean. You can use a cloth soaked in warm water to wipe it clean if the unit is especially dirty.
- Do not use chemicals or chemically treated cloths to clean the unit
- Do not use benzene, paint thinner, polishing powder or other solvents to clean the unit. They can cause the plastic surface to crack or deform.
- Do not use water hotter than 40°C (104°F) to clean the front panel. This can cause the panel to deform or become discolored.

Cleaning Your Indoor Unit, Air Filter

Step 1:

Use a soft, dry cloth to wipe the unit clean.

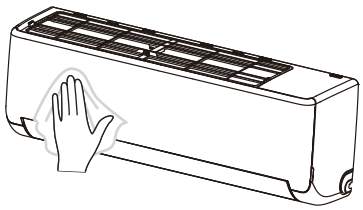

Step 2:

If there are enough space reserved above the air conditioner, and it is convenient to remove the top filter, you can pull the handle marked with “PULL” in the middle of the filter upward to remove it.

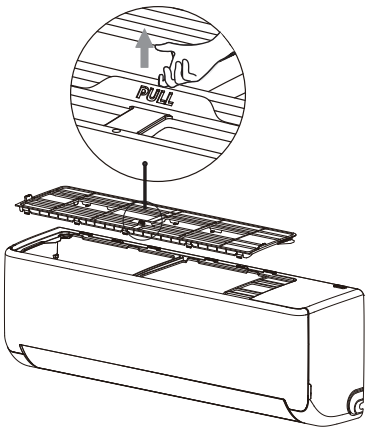

If the air conditioner is installed close to the ceiling and it is inconvenient to remove the filter, lift both sides marked with "PULL" upwards with your fingers to remove the filter.

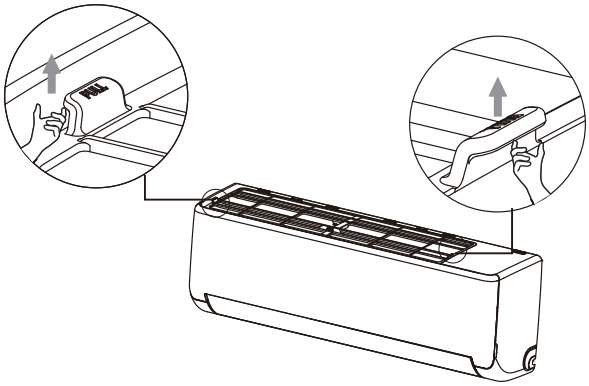

Step 3:

If your filter has a small air freshening filter, unclip it from the larger filter. Clean this air freshening filter with a hand-held vacuum.

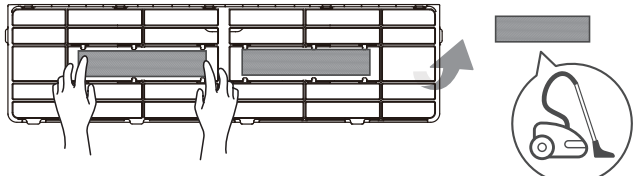

1. Flip to back
2. Remove air freshening filter off (some units)
3. Clean it by vacuum cleaner

Step 4:

Clean the large air filter with warm, soapy water. Be sure to use a mild detergent. Rinse the filter with fresh water, then shake off excess water. Dry it in a cool, dry place, and refrain from exposing it to direct sunlight.

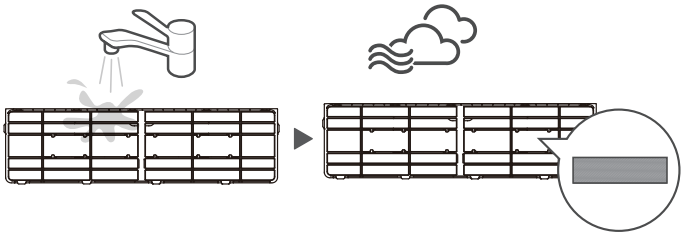

Don't forget to install me back

Step 5:

When dry, re-clip the air freshening filter to the larger filter, then install it back on the top of the indoor unit.

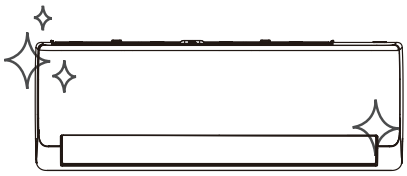

⚠ CAUTION

- Before changing the filter or cleaning, turn off the unit and disconnect its power supply.
- When removing filter, do not touch metal parts in the unit. The sharp metal edges can cut you.
- Do not use water to clean the inside of the indoor unit. This can destroy insulation and cause electrical shock.
- Do not expose filter to direct sunlight when drying. This can shrink the filter.
- Any maintenance and cleaning of outdoor unit should be performed by an authorized dealer or a licensed service provider.
- Any unit repairs should be performed by an authorized dealer or a licensed service provider.

Maintenance your AC.

Maintenance – Long Periods of Non-Use

If you plan not to use your air conditioner for an extended period of time, do the following:

Clean all filters

Turn on FAN function until unit dries out completely

Turn off the unit and disconnect the power

Remove batteries from remote control

Maintenance – Pre-Season Inspection

After long periods of non-use, or before periods of frequent use, do the following:

Check for damaged wires

Clean all filters

Check for leaks



Make sure nothing is blocking all air inlets and outlets

Replace batteries

Troubleshooting

⚠ CAUTION

If any of the following conditions occurs, turn off your unit immediately!
- The wire is damaged or abnormally warm.
- You smell a burning odour.
- The unit emits loud or abnormal sounds.
- A power fuse blows or the circuit breaker frequently trips.
- Water or other objects fall into or out of the unit.

DO NOT ATTEMPT TO FIX THESE YOURSELF! CONTACT AN AUTHORIZED SERVICE PROVIDER IMMEDIATELY.

Common Issues

The following problems are not a malfunction and, in most situations, will not require repairs.

Issue	Possible Causes
Unit does not turn on when pressing ON/OFF button	The Unit has a 3-minute protection feature that prevents the unit from overloading. The unit cannot be restarted within three minutes of being turned off.
The unit changes from COOL/HEAT mode to FAN mode	The unit may change its setting to prevent frost from forming on the unit. Once the temperature increases, the unit will start operating in the previously selected mode again. The set temperature has been reached, at which point the unit turns off the compressor. The unit will continue operating when the temperature fluctuates again.
The indoor unit emits white mist	In humid regions, a large temperature difference between the room's air and the conditioned air can cause white mist.
Both the indoor and outdoor units emit white mist	When the unit restarts in HEAT mode after defrosting, white mist may be emitted due to moisture generated from the defrosting process.
The indoor unit makes noises	A rushing air sound may occur when the louver resets its position. A squeaking sound may occur after running the unit in HEAT mode due to expansion and contraction of the unit's plastic parts.
Both the indoor unit and outdoor unit make noises	Low hissing sound during operation: This is normal and is caused by refrigerant gas flowing through both indoor and outdoor units.
	Low hissing sound when the system starts, has just stopped running, or is defrosting: This noise is normal and is caused by the refrigerant gas stopping or changing direction.
	Squeaking sound: Normal expansion and contraction of plastic and metal parts caused by temperature changes during operation can cause squeaking noises.

Issue	Possible Causes
The outdoor unit makes noises	The unit will make different sounds based on its current operating mode.
Dust is emitted from either the indoor or outdoor unit	The unit may accumulate dust during extended periods of non-use, which will be emitted when the unit is turned on. This can be mitigated by covering the unit during long periods of inactivity.
The unit emits a bad odor	The unit may absorb odors from the environment (such as furniture, cooking, cigarette, etc.) which will be emitted during operations.
	The unit's filters have become moldy and should be cleaned.
The fan of the outdoor unit does not operate	During operation, the fan speed is controlled to optimize product operation.
Operation is erratic, unpredictable, or unit is unresponsive	Interference from cell phone towers and remote boosters may cause the unit to malfunction. In this case, try the following: • Disconnect the power, then reconnect. • Press ON/OFF button on remote control to restart operation.

NOTE: If problem persists, contact a local dealer or your nearest customer service center. Provide them with a detailed description of the unit malfunction as well as your model number.

⚠ CAUTION

When troubles occur, please check the following points before contacting a repair company, some situations will not require repairs.

Problem	Possible Causes	Solution
Poor Cooling Performance	Temperature setting may be higher than ambient room temperature	Lower the temperature setting
	The heat exchanger on the indoor or outdoor unit is dirty	Contact an authorized service center to clean the affected heat exchanger
	The air filter is dirty	Remove the filter and clean it according to instructions
	The air inlet or outlet of either unit is blocked	Turn the unit off, remove the obstruction and turn it back on
	Doors and windows are open	Make sure that all doors and windows are closed while operating the unit
	Excessive heat is generated by sunlight	Close windows and curtains during periods of high heat or bright sunshine
	Too many sources of heat in the room (people, computers, electronics, etc.)	Reduce amount of heat sources
	Low refrigerant due to leak or long-term use	Contact an authorized service center.
	SILENT function is activated (optional function)	SILENT function can lower product performance by reducing operating frequency. Turn off SILENT function.

Problem	Possible Causes	Solution
The unit is not working	Power failure	Wait for the power to be restored
	The power is turned off	Turn on the power
	The fuse is burned out	Contact an authorized service center to replace the fuse
	Remote control batteries are dead	Replace batteries
	The Unit's 3-minute protection has been activated	Wait three minutes after restarting the unit
	Timer is activated	Turn timer off
The unit starts and stops frequently	There's too much or too little refrigerant in the system	Contact an authorized service center
	Incompressible gas or moisture has entered the system.	Contact an authorized service center
	The compressor is broken	Contact an authorized service center
	The voltage is too high or too low	Contact an authorized service center to install a manostat to regulate the voltage
Poor heating performance	The outdoor temperature is extremely low	Use auxiliary heating device
	Cold air is entering through doors and windows	Make sure that all doors and windows are closed during use
	Low refrigerant due to leak or long-term use	Check for leaks, contact an authorized service center
Indicator lamps continue flashing **Error code appears and begins with the letters as the following in the window display of indoor unit:** • E (x), P (x), F (x) • EH (xx), EL (xx), EC (xx) • PH (xx), PL (xx), PC (xx)	The unit may stop operation or continue to run safely. If the indicator lamps continue to flash or error codes appear, wait for about 10 minutes. The problem may resolve itself. If not, disconnect the power, then connect it again. Turn the unit on. If the problem persists, disconnect the power and contact your nearest customer service center. Note: Some units display error code while the buzzer also sounds, and the buzzer can be turned off by using the power button on the remote control, otherwise, it will continue to sound for 5 minutes.	

NOTE: If your problem persists after performing the checks and diagnostics above, turn off your unit immediately and contact an authorized service center.

Let's Start Installing Your AC

Check over the accessories

The air conditioning system comes with the following accessories. Use all of the installation parts and accessories to install the air conditioner. Improper installation may result in water leakage, electrical shock and fire, or cause the equipment to fail. The items are not included with the air conditioner must be purchased separately.

Name of Accessories	Q'ty (pc)	Shape	Name of Accessories	Q'ty (pc)	Shape
Manual	1-3		Remote controller	1	
Drain joint (for cooling & heating models)	1		Battery	2	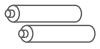
Seal (for cooling & heating models)	1		Remote controller holder (purchase separately)	1	
Mounting plate	1		Fixing screw for remote controller holder (purchase separately)	2	
Anchor	5~8 (depending on models)		**Small Filter** (Need to be installed on the back of main air filter by the authorized technician while installing the machine)	1~2 (depending on models)	
Mounting plate fixing screw	5~8 (depending on models)				
Copper nut (for some units) (Used to connect the connecting pipes between indoor and outdoor units.)	2		**Cable clamp** (For some units only) During on-site wiring, if choose outdoor power supply and the wire diameter decreases, this cable clamp needs to be used to replace the cable clamp already installed in the wire box in order to crimp the wire tightly.	1	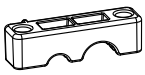

Name	Shape		Quantity (PC)
Connecting pipe assembly	Liquid side	Ø 6.35mm (1/4in)	Parts you must purchase separately. Consult the dealer about the proper pipe size of the unit you purchased.
		Ø 9.52mm (3/8in)	
	Gas side	Ø 9.52mm (3/8in)	
		Ø 12.7mm (1/2in)	
		Ø 16mm (5/8in)	
		Ø 19mm (3/4in)	
Magnetic ring and belt (If supplied, please refer to the wiring diagram to install it on the connective cable.)	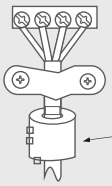  Pass the belt through the hole of the Magnetic ring to fix it on the cable		Varies by model

Installation Overview

NOTE ON ILLUSTRATIONS:

Illustrations in this manual are for explanatory purposes. The actual shape of your indoor unit may be slightly different. The actual shape shall prevail.

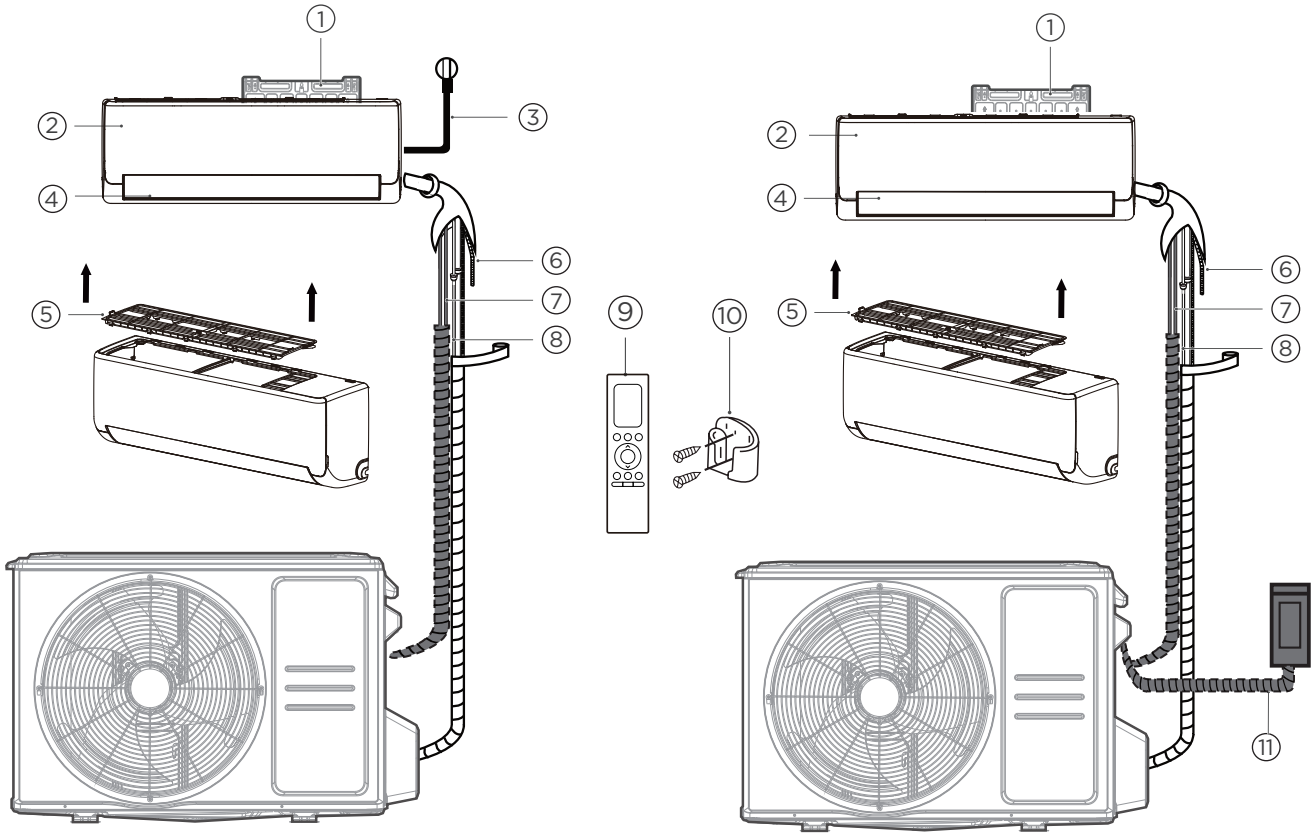

Indoor power supply models

Outdoor power supply models

① Wall Mounting Plate

② Front Panel

③ Power Cable (some units)

④ Louver

⑤ Functional Filter (On Back of Main Filter - Some Units)

⑥ Drainage Pipe

⑦ Signal Cable

⑧ Refrigerant Piping

⑨ Remote Controller

⑩ Remote controller Holder (some units)

⑪ Outdoor Unit Power Cable (some units)

It would be perfect you had these tools



Gloves



Screwdriver & wrench

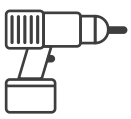

Hammer drill

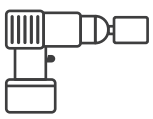

Core drill



Goggles & masks



Vinyl tape

Installation Summary - Indoor Unit

1

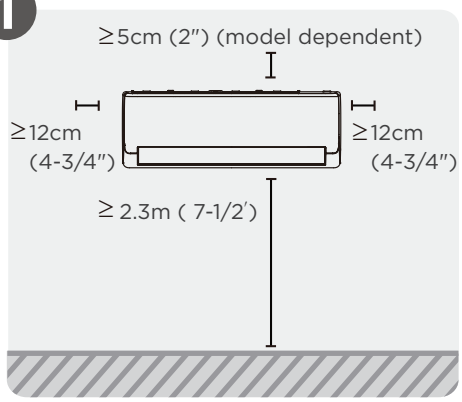

Select Installation Location

2

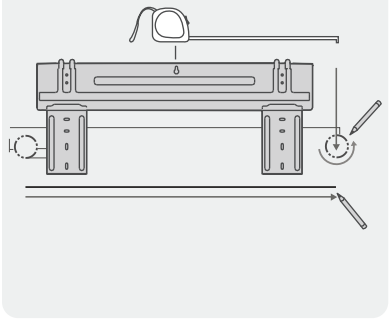

Attach Mounting Plate

3

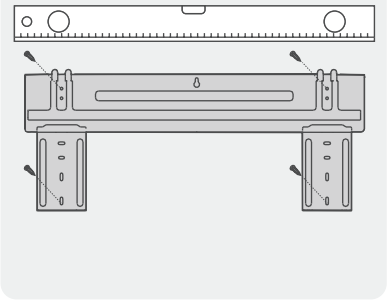

Determine Wall Hole Position

4

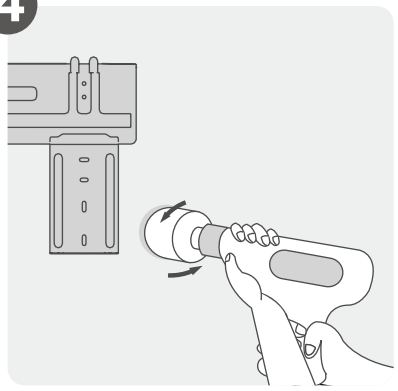

Drill Wall Hole

5

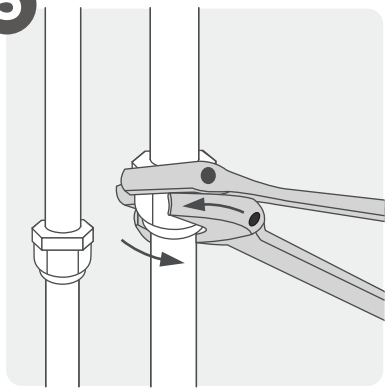

Connect Piping

6

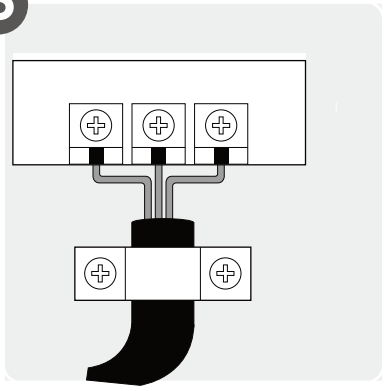

Connect Wiring

7

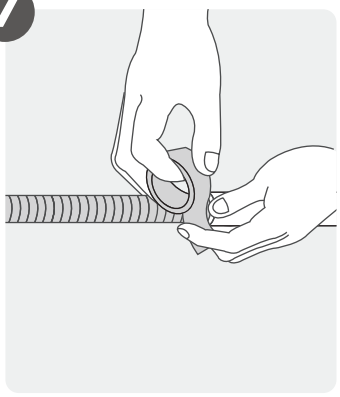

Prepare Drain Hose

8

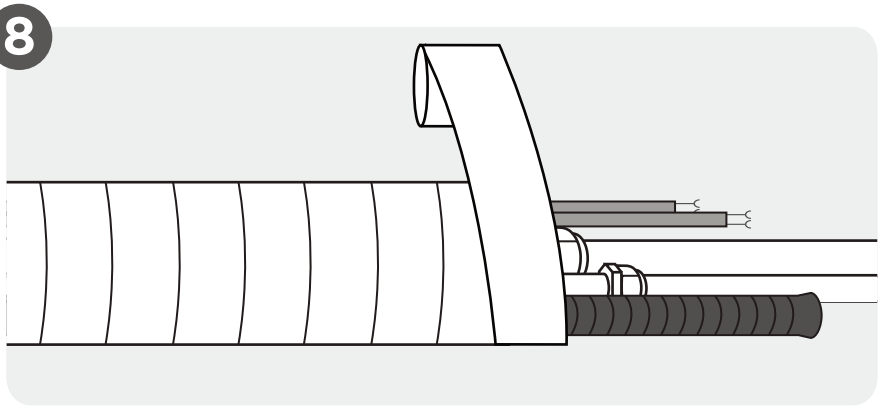

Wrap Piping and Cable

9

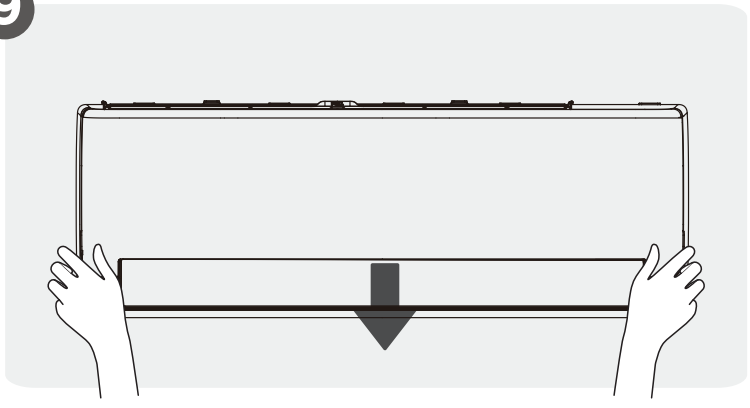

Mount Indoor Unit

Install Your Indoor Unit

1 Select installation location

NOTE : Prior to installation

Before installing the indoor unit, refer to the label on the product box to make sure that the model number of the indoor unit matches the model number of the outdoor unit.

The following are standards that will help you choose an appropriate location for the unit.

Proper installation locations meet the following standards:



☑ Good air circulation



☑ Noise from the unit will not disturb other people.

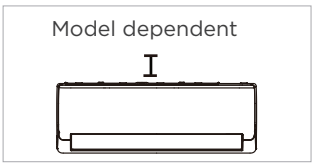

☑ Leave as much space as possible at the top for optimal performance.



☑ Firm and solid—the location will not vibrate

☑ Strong enough to support the weight of the unit



☑ A location at least one meter from all other electrical devices (e.g., TV, radio, computer)

When refrigerant piping is already embedded in the wall, remove the front panel, frame and louvers before installation.

If use the chassis support to prop up the unit, minimum 8cm top clearance is required for <24k models, and 10cm for ⩾24k models.

If no need to use the chassis support to prop up the unit, minimum 5cm top clearance is required.



☑ Convenient drainage

When need to install the refrigerant pipe :

If use the chassis support to prop up the unit, minimum 11cm top clearance is required.

If no need to use the chassis support to prop up the unit, minimum 5cm top clearance is required.

DO NOT install unit in the following locations:

⊘ Near any source of heat, steam, or combustible gas

⊘ Near flammable items such as curtains or clothing

⊘ Near any obstacle that might block air circulation

⊘ Near the doorway

⊘ In a location subject to direct sunlight

NOTE: FOR PRODUCT INSTALLATION

- If there is no fixed refrigerant piping:
  While choosing a location, be aware that you should leave ample room for a wall hole (see Drill wall hole for connective piping step) for the signal cable and refrigerant piping that connect the indoor and outdoor units. The default position for all piping is the right side of the indoor unit (while facing the unit). However, the unit can accommodate piping to both the left and right.
- It is recommended to install at a distance of 11cm from the ceiling. Installing too close to the ceiling may reduce the performance of the air conditioner and cause inconvenience for installation, maintenance, and cleaning.

2 Drill wall hole for connective piping

Determine wall hole location

NOTE: FOR CONCRETE OR BRICK WALLS

If the wall is made of brick, concrete, or similar material, drill 5mm-diameter (0.2in-diameter) holes in the wall and insert the sleeve anchors provided. Then secure the mounting plate to the wall by tightening the screws directly into the clip anchors.

Step 1:

Remove the screw that attaches the mounting plate to the back of the indoor unit.

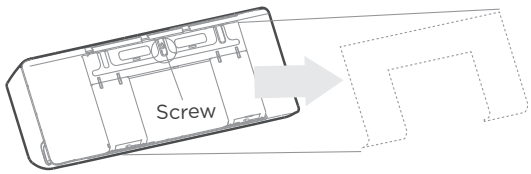

Step 2:

Secure the mounting plate to the wall with the screws provided. Make sure that mounting plate is flat against the wall.

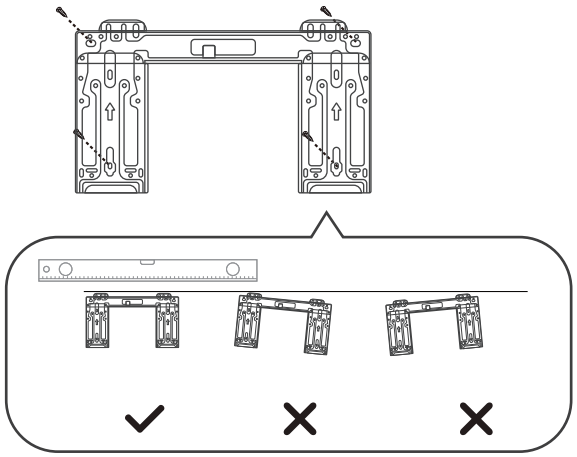

Correct orientation of Mounting Plate

Step 3:

Confirm the mounting plate you own. Different models have different mounting plates. Refer to following mounting plate dimensions to help you determine the optimal position. The shape of the mounting plate may be lightly different, but the installation dimensions are the same.

Unit:mm (in)

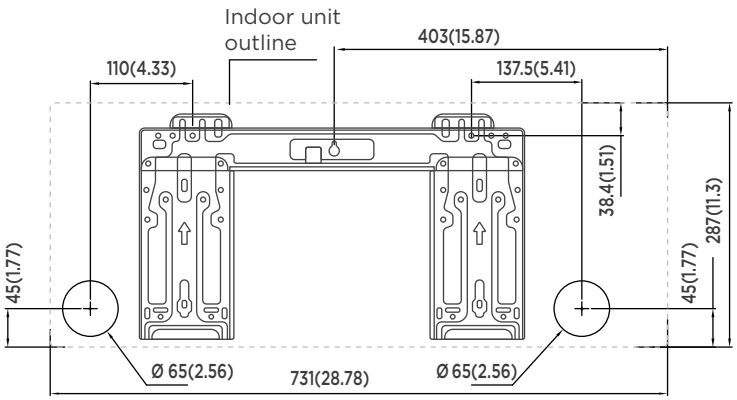

Model A

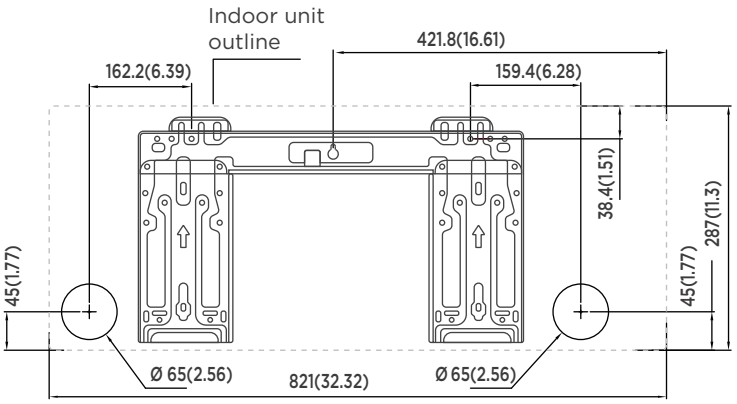

Model B

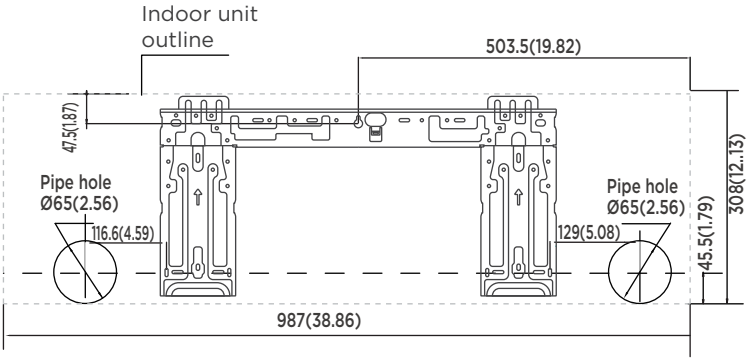

Model C

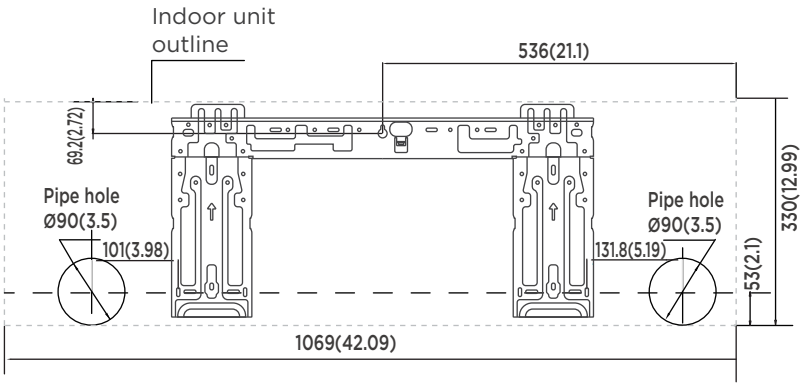

Model D

Drill wall hole

⚠ CAUTION

When drilling the wall hole, make sure to avoid wires, plumbing, and other sensitive components.

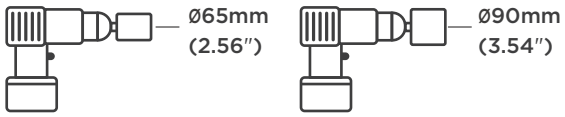

Using a 65mm (2.56″) or 90mm (3.54″) core drill (depending on models)

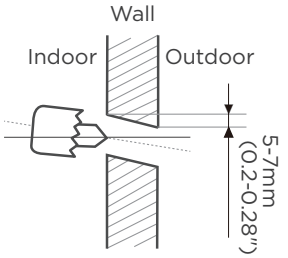

Drill the wall hole

Step 1:

Using a 65mm (2.56″) or 90mm (3.54″) core drill (depending on models), drill a hole in the wall. Make sure that the hole is drilled at a slight downward angle, so that the outdoor end of the hole is lower than the indoor end by about 5mm to 7mm (0.2-0.28″). This will ensure proper water drainage.

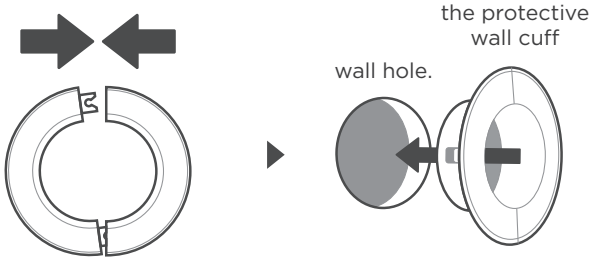

Place the protective wall cuff in the hole.

Step 2:

Place the protective wall cuff in the hole. This protects the edges of the hole and will help seal it when you finish the installation process.

NOTE: THE WALL HOLE SIZE

The size of the wall hole is determined by the connective pipes. When the pipe size of the gas side is Ø16mm (5/8″) or more, the wall hole should be 90mm (3.54in). When the pipe size of gas side is less than Ø16mm (5/8″), the wall hole should be 65mm (2.56in).

3 Install refrigerant pipe & drain hose

NOTE

The refrigerant piping is inside an insulating sleeve attached to the back of the unit. You must prepare the piping before passing it through the hole in the wall. Refer to the Refrigerant Piping connection section of this manual for detailed instructions on pipe flaring and flare torque requirements, technique, etc.

Connect refrigerant piping

Four sides to exit the piping

Based on the position of the wall hole relative to the mounting plate, choose the side from which the piping will exit the unit. You have four options for the exit direction of the piping.

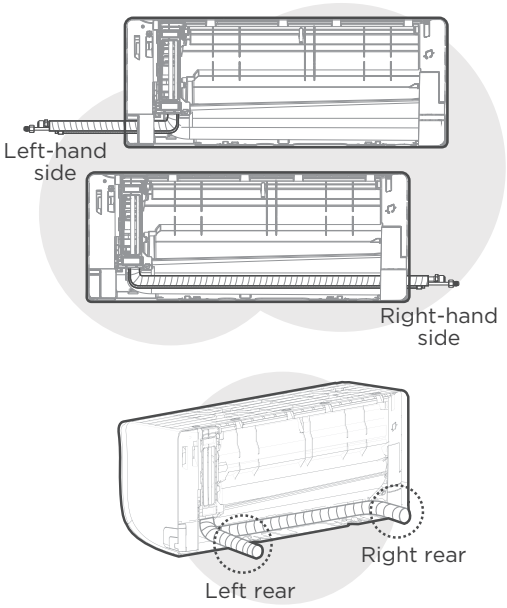

NOTE ON PIPING CONNECTING

In some locations of US, a conduit tube must be used to connect the cable. To ensure an enough space for the pipes running and the machine is against the wall after installation, it is recommended to attach the drain hose to the right-hand side (when you're facing the back of the unit).

When choose Left-hand side or Right-hand side piping, please make sure that the pipes come out horizontally so as not to affect the lower frame installation.

⚠ CAUTION

Be extremely careful not to dent or damage the piping while bending them away from the unit. Any dents in the piping will affect the unit's performance.

Connect refrigerant piping

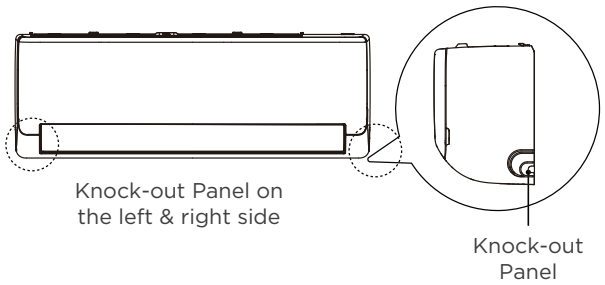

1. If the wall hole is behind the unit, keep the knock-out panel in place. If the wall hole is to the side of the indoor unit, remove the plastic knock-out panel from that side of the unit. Use pliers or scissors if the plastic panel is too difficult to remove by hand.
2. Groove has been made in the knock-out panel in order to cut it conveniently. The size of the slot is determined by the diameter of piping.
3. If existing connective piping is already embedded in the wall, proceed directly to the Connect Drain Hose step. If there is no embedded piping, connect the indoor unit's refrigerant piping to the connective piping that will join the indoor and outdoor units. Refer to the Refrigerant Piping Connection section of this manual for detailed instructions.

⚠ CAUTION

For the units adopt the following pipe connectors, please strictly perform the piping work in accordance with the following instructions.

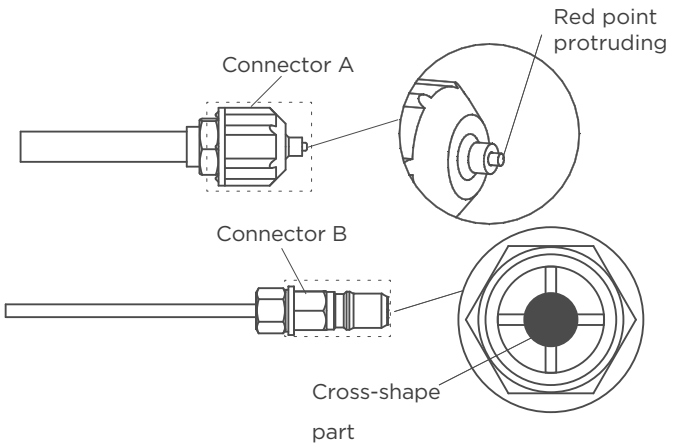

- Before performing the refrigerant piping connection, always wear work gloves and goggles, and remember that the connectors A and B are not allowed to face people directly.
- Keep pressing the cross-shaped part of connector B with a tool for about 5 to 10 seconds until the red protruding point of connector A retracts completely.
- Remove connectors A and B, then perform the refrigerant piping connection between indoor unit and outdoor unit.

Connect drain hose

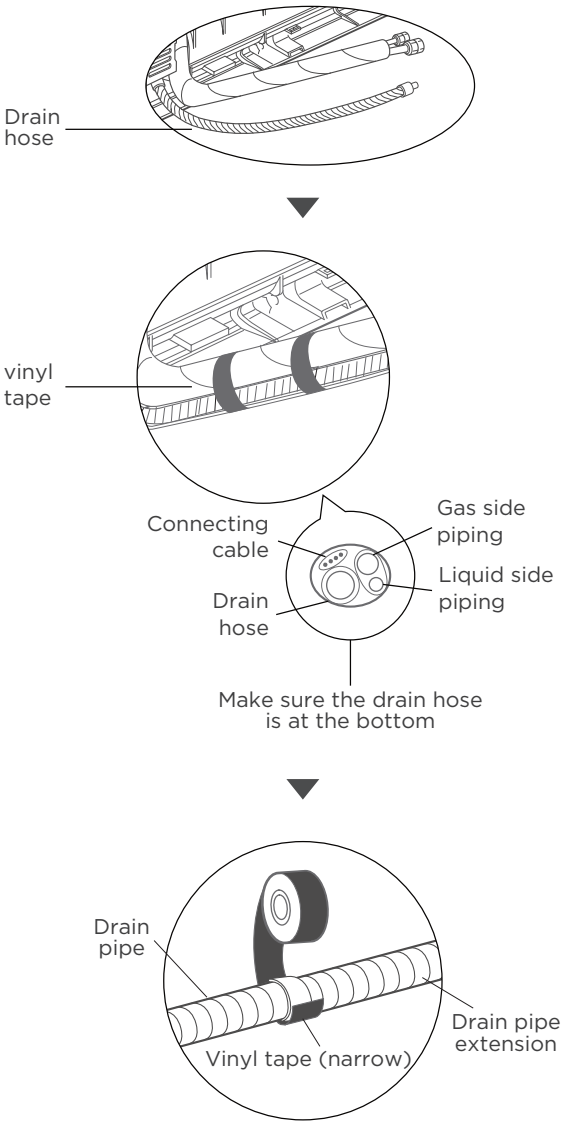

Step 1:

The drain hose can be attached to the left or right side. To ensure proper drainage, attach the drain hose on the same side that your refrigerant piping exits the unit. Attach drain hose extension (purchased separately) to the end of drain hose.

- Wrap the connection point firmly with Teflon tape to ensure a good seal and to prevent leaks.
- For the portion of the drain hose that will remain indoors, wrap it with foam pipe insulation to prevent condensation.
- Remove the air filter and pour a small amount of water into the drain pan to make sure that water flows from the unit smoothly.

⚠ CAUTION

PLUG THE UNUSED DRAIN HOLE

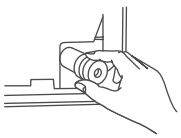

To prevent unwanted leaks, you must plug the unused drain hole with the rubber plug provided.

NOTE ON DRAIN HOSE PLACEMENT

Make sure to arrange the drain hose according to the following figures.

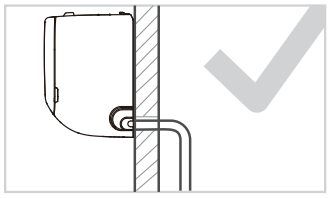

CORRECT

Make sure there are no kinks or dent in drain hose to ensure proper drainage.

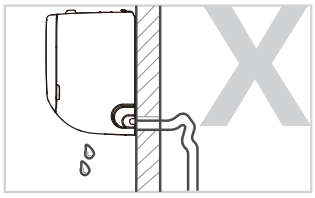

NOT CORRECT

Kinks in the drain hose will create water traps.

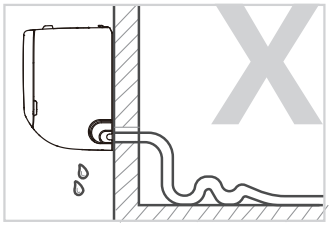

NOT CORRECT

Kinks in the drain hose will create water traps.

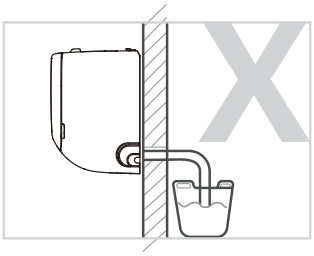

NOT CORRECT

Do not place the end of the drain hose in water or in containers that collect water. This will prevent proper drainage.

4 Electrical work preparation

⚠ WARNING

- **BEFORE PERFORMING ANY ELECTRICAL WORK, READ THESE REGULATIONS**
- **BEFORE PERFORMING ANY ELECTRLCAL OR WIRING WORK, TURN OFF THE MAIN POWER TO THE SYSTEM.**

1. All wiring must comply with local and national electrical codes, regulations and must be installed by a licensed electrician.
2. All electrical connections must be made according to the Electrical Connection Diagram located on the panels of the indoor and outdoor units.
3. If there is a serious safety issue with the power supply, stop work immediately. Explain your reasoning to the client, and refuse to install the unit until the safety issue is properly resolved.
4. If connecting power to fixed wiring, a switch or circuit breaker that disconnects all poles and has a contact separation of at least 1/8in (3mm) must be incorporated in the fixed wiring. The qualified technician must use an approved circuit breaker or switch.
5. Only connect the unit to an individual branch circuit outlet. Do not connect another appliance to that outlet.
6. Make sure to properly ground the air conditioner.
7. Every wire must be firmly connected. Loose wiring can cause the terminal to overheat, resulting in product malfunction and possible fire.
8. Do not let wires touch or rest against refrigerant tubing, the compressor, or any moving parts within the unit.
9. To avoid getting an electric shock, never touch the electrical components soon after the power supply has been turned off. After turning off the power, always wait 10 minutes or more before you touch the electrical components.
10. Power voltage should be within 90-110% of rated voltage. Insufficient power supply can cause malfunction, electrical shock, or fire.

⚠ WARNING

All wiring must be performed strictly in accordance with the wiring diagram located on the back of the Indoor Unit's front panel.

Connect signal and power cables

The signal cable enables communication between the indoor and outdoor units. You must first choose the right cable size before preparing it for connection.

Cable Types

- Indoor Power Cable (if applicable): H05VV-F or H05V2V2-F
- Outdoor Power Cable: H07RN-F or H05RN-F
- Signal Cable: H07RN-F

Minimum Cross-Sectional Area of Power and Signal Cables (For reference)

Rated Current of Appliance (A)	Nominal Cross-Sectional Area (mm^2)
> 3 and ⩽ 6	0.75
> 6 and ⩽ 10	1
> 10 and ⩽ 16	1.5
> 16 and ⩽ 25	2.5
> 25 and ⩽ 32	4
> 32 and ⩽ 40	6

CHOOSE THE RIGHT CABLE SIZE

The size of the power supply cable, signal cable, fuse, and switch needed is determined by the maximum current of the unit. The maximum current is indicated on the nameplate located on the side panel of the unit. Refer to this nameplate to choose the right cable, fuse, or switch.

1. Open front panel of the indoor unit.
2. Using a screwdriver, open the wire box cover on the right side of the unit. This will reveal the terminal block.
3. Unscrew the cable clamp below the terminal block and place it to the side.
4. Facing the back of the unit, remove the plastic panel on the bottom left-hand side.
5. Feed the signal wire through this slot, from the back of the unit to the front.
6. Facing the front of the unit, connect the wire according to the indoor unit's wiring diagram, connect the u-lug and firmly screw each wire to its corresponding terminal.
7. After checking to make sure every connection is secure, use the cable clamp to fasten the signal cable to the unit. Screw the cable clamp down tightly.
8. Replace the wire cover on the front of the unit, and the plastic panel on the back.

⚠ DO NOT MIX UP LIVE AND NULL WIRES
This is dangerous, and can cause the air conditioning unit to malfunction.

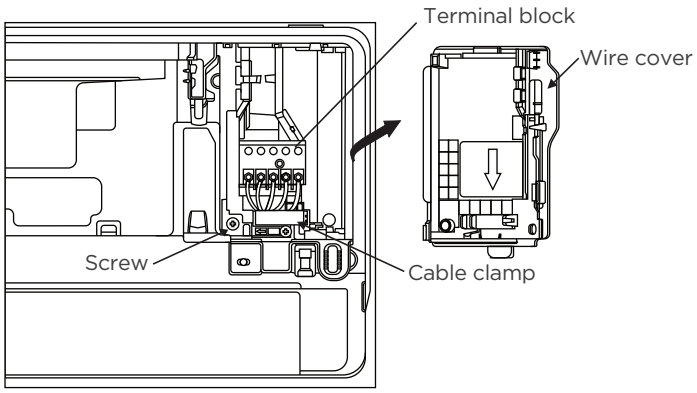

Note:
For some units that require on-site connection of supply cords, it is necessary to remove the front frame first, thread the power cable through the cable-cross hole in the rat baffle at the back of the indoor unit, and then pull it out from the front side, secure it with a cable clip as shown in the following diagram.
After the supply cord passes through the cable clamp, strip the wire 10mm from the end, and then connect the wire to the terminal.

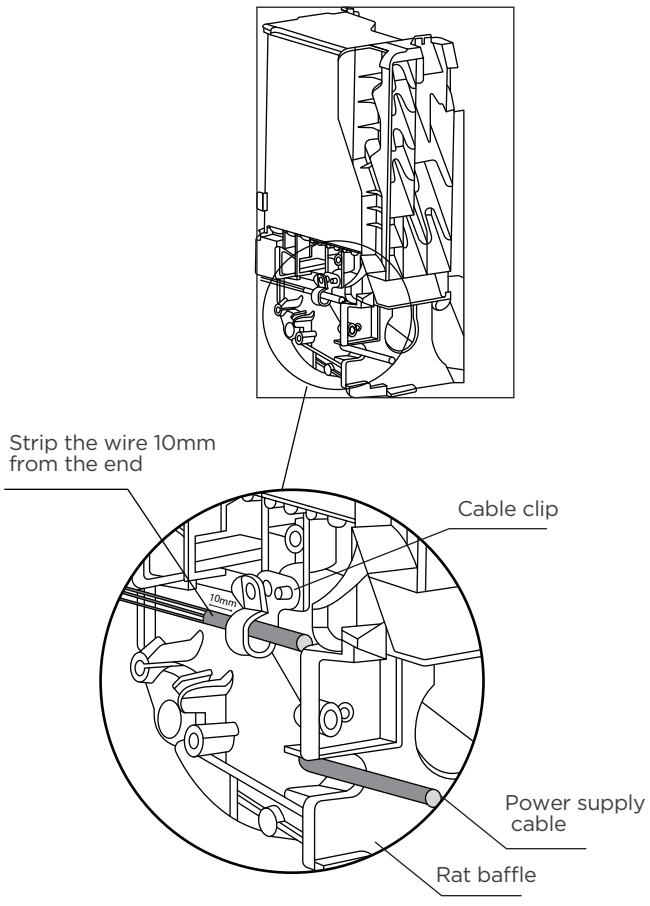

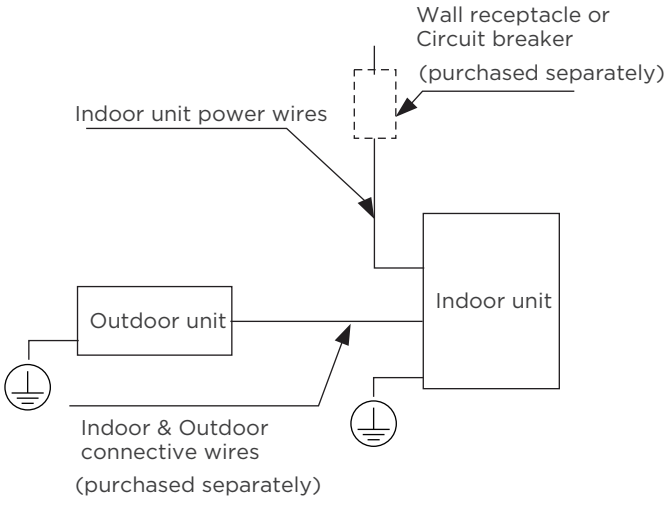

Indoor power supply models

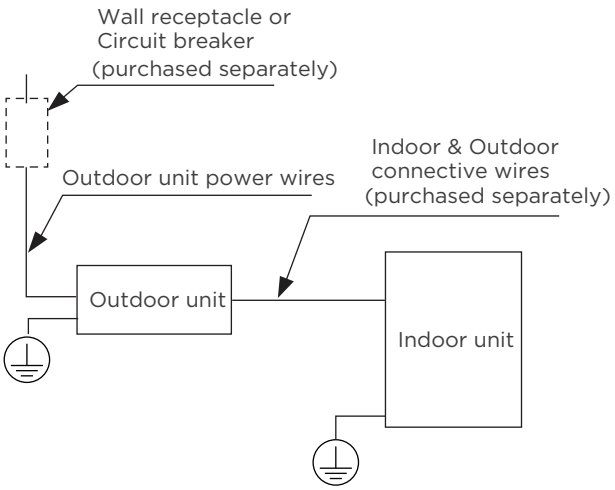

Outdoor power supply models

5 Wrap piping & Cables

NOTE

Before passing the piping, and drain hose through the wall hole, you must bundle them together to save space, protect them, and insulate them.

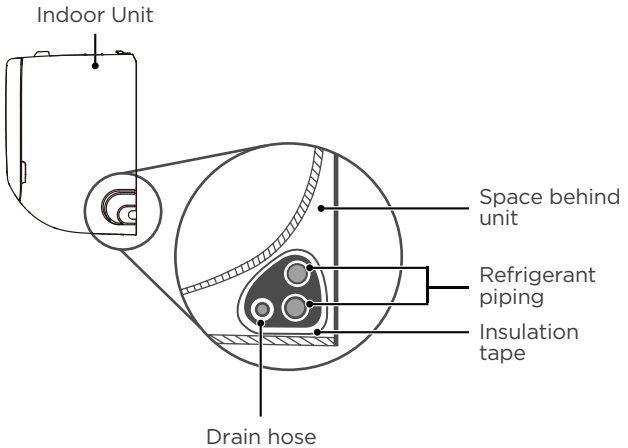

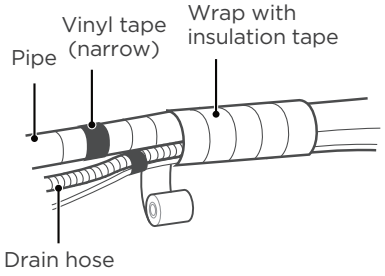

Step 1:

Bundle the drain hose, refrigerant pipes as shown above.

Step 2:

Using adhesive vinyl tape, attach the drain hose to the underside of the refrigerant pipes.

Step 3:

Using insulation tape, wrap the refrigerant pipes, and drain hose tightly together. Double-check that all items are bundled.

Step 4:

After completing the wiring and piping connection, reinstall the lower frame.

DRAIN HOSE MUST BE ON BOTTOM

Make sure that the drain hose is at the bottom of the bundle. Putting the drain hose at the top of the bundle can cause the drain pan to overflow, which can lead to fire or water damage.

DO NOT WRAP ENDS OF PIPING

When wrapping the bundle, keep the ends of the piping unwrapped. You need to access them to test for leaks at the end of the installation process (refer to Electrical Checks and Leak Checks section of this manual).

6 Mount indoor unit

If you installed new connective piping to the outdoor unit, do the following:

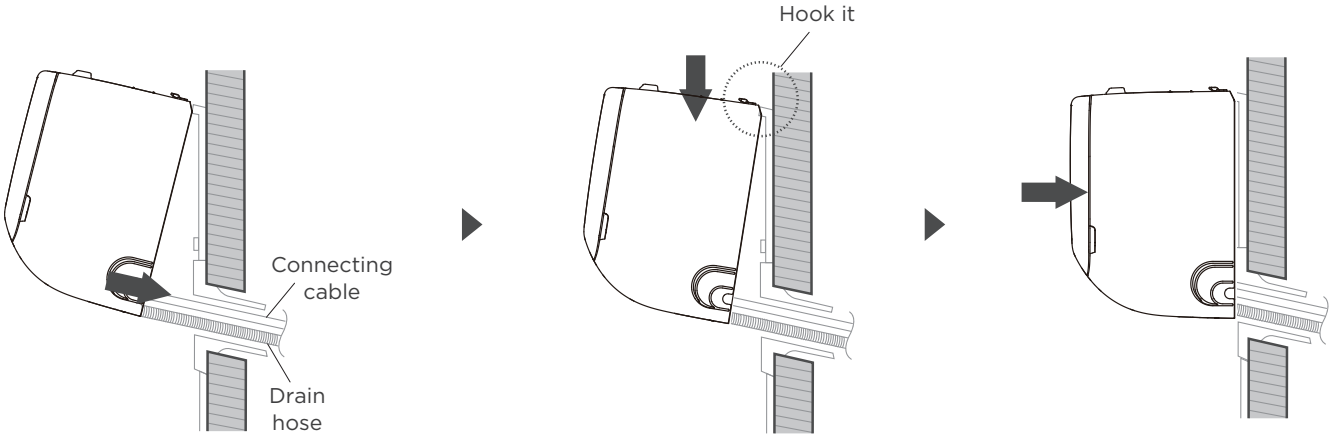

Put pipes in wall hole

Hook it and press down lightly to secure

Check that the unit is firmly mounted

- If you have already passed the refrigerant piping through the hole in the wall, proceed to Step 4.
- Otherwise, double-check that the ends of the refrigerant pipes are sealed to prevent dirt or foreign materials from entering the pipes.
- Slowly pass the wrapped bundle of refrigerant pipes, drain hose, and signal wire through the hole in the wall.
- Hook the top of the indoor unit on the upper hook of the mounting plate.
- Check that unit is hooked firmly on mounting by applying slight pressure to the left and right-hand sides of the unit. The unit should not jiggle or shift.
- Using even pressure, push down on the bottom half of the unit. Keep pushing down until the unit snaps onto the hooks along the bottom of the mounting plate.
- Again, check that the unit is firmly mounted by applying slight pressure to the left and the right-hand sides of the unit.

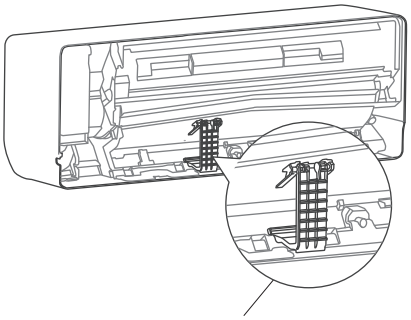

Support bracket at the back of the unit (Optional)

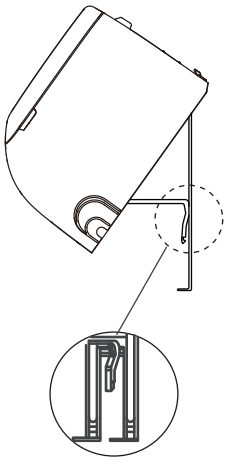

Use the support bracket at the back of the unit against on the mounting plate to prop up the unit (optional)

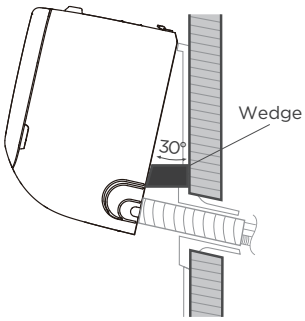

Use a wedge to prop up the unit

If refrigerant piping is already embedded in the wall, do the following:

- Hook the top of the indoor unit on the upper hook of the mounting plate.
- Use the support bracket (optional) at the back of the unit or a wedge to prop up the unit, giving you enough room to connect the refrigerant piping, signal cable, and drain hose.
- Connect drain hose and refrigerant piping (refer to **Refrigerant Piping Connection** section of this manual for instructions).
- Keep pipe-connection point exposed to perform the leak test (refer to **Electrical Checks** and **Leak Checks section** of this manual).
- After the leak test, wrap the connection point with insulation tape.
- Release the bracket or wedge that is propping up the unit.
- Using even pressure, push down on the bottom half of the unit. Keep pushing down until the unit snaps onto the hooks along the bottom of the mounting plate.

NOTE : UNIT IS ADJUSTABLE

Keep in mind that the hooks on the mounting plate are smaller than the holes on the back of the unit. If you find that you don't have ample room to connect embedded pipes to the indoor unit, the unit can be adjusted left or right by about 50mm (1.96in), depending on the model.

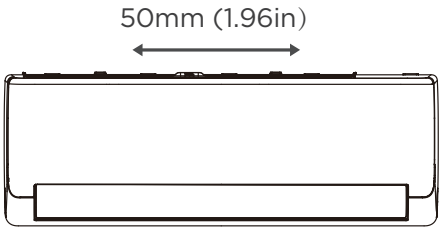

Move to left or right

Install Your Outdoor Unit

1 Select installation location

NOTE: PRIOR TO INSTALLATION

Before installing the outdoor unit, you must choose an appropriate location. The following are standards that will help you choose an appropriate location for the unit.

Proper installation locations meet the following standards:

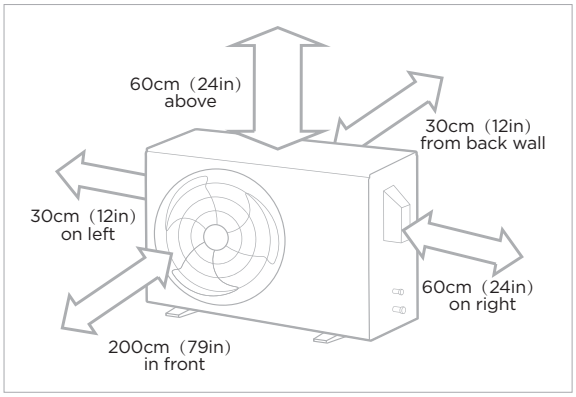

☑ Meets all spatial requirements shown in Installation Space Requirements above.



☑ Good air circulation and ventilation.



☑ Firm and solid—the location can support the unit and will not vibrate.



☑ Noise from the unit will not disturb other people.



☑ Protected from prolonged periods of direct sunlight or rain.

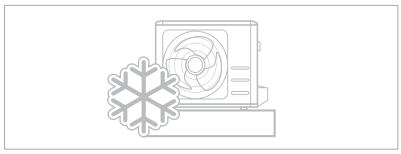

☑ Where snowfall is anticipated, take appropriate measures to prevent ice buildup and coil damage.

NOTE Install the unit by following local codes and regulations, there may be differ slightly between different regions.

NOTE

SPECIAL CONSIDERATIONS FOR EXTREME WEATHER

If the unit is exposed to heavy wind:

Install unit so that air outlet fan is at a 90° angle to the direction of the wind. If needed, build a barrier in front of the unit to protect it from extremely heavy winds. See Figures below.

If the unit is frequently exposed to heavy rain or snow:

Build a shelter above the unit to protect it from the rain or snow. Be careful not to obstruct air flow around the unit.

If the unit is frequently exposed to salty air (seaside):

Use outdoor unit that is specially designed to resist corrosion.

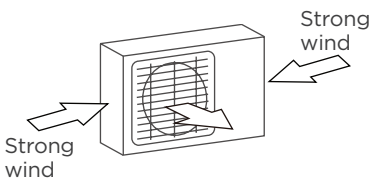

90° angle to the direction of the wind

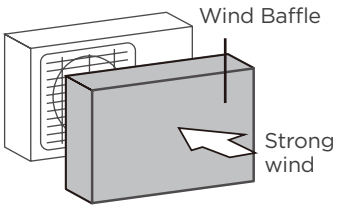

Build a wind Baffle to protect the unit

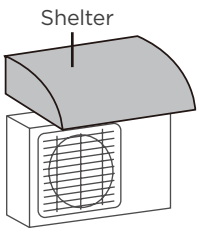

Build a shelter to protect the unit

DO NOT install unit in the following locations:

- ⊘ Near an obstacle that will block air inlets and outlets.
- ⊘ Near animals or plants that will be harmed by hot air discharge.
- ⊘ In a location that is exposed to large amounts of dust
- ⊘ Near a public street, crowded areas, or where noise from the unit will disturb others.
- ⊘ Near any source of combustible gas.
- ⊘ In a location exposed to an excessive amounts of salty air.

2 Install drain joint (Heat pump unit only)

NOTE : PRIOR TO INSTALLATION

Before bolting the outdoor unit in place, you must install the drain joint at the bottom of the unit.

- For the units with base pan built-in with multiple holes for proper draining during defrost, the drain joint is no need to be installed.
- For the units with special shape base pan hole that do not match the drain joint included in the indoor unit accessories, an additional drain joint will be provided with the outdoor unit. In such cases, please install the drain joint that comes with the outdoor unit packaging.

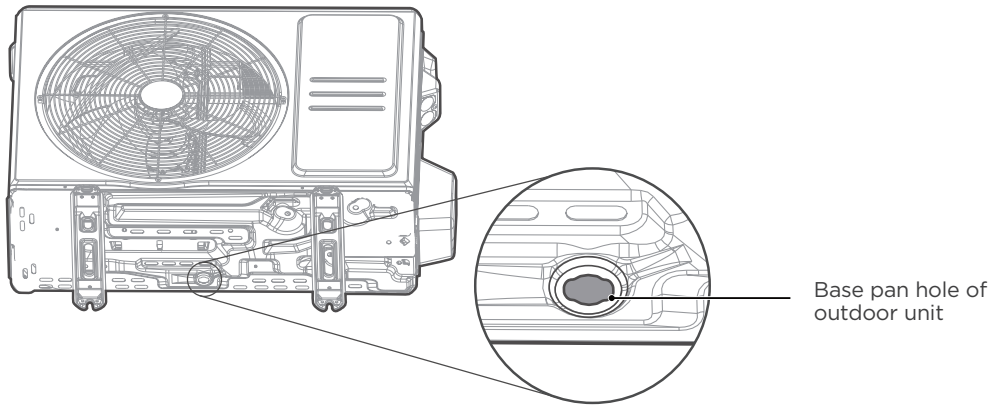

Step 1:

Find out the base pan hole of outdoor unit.

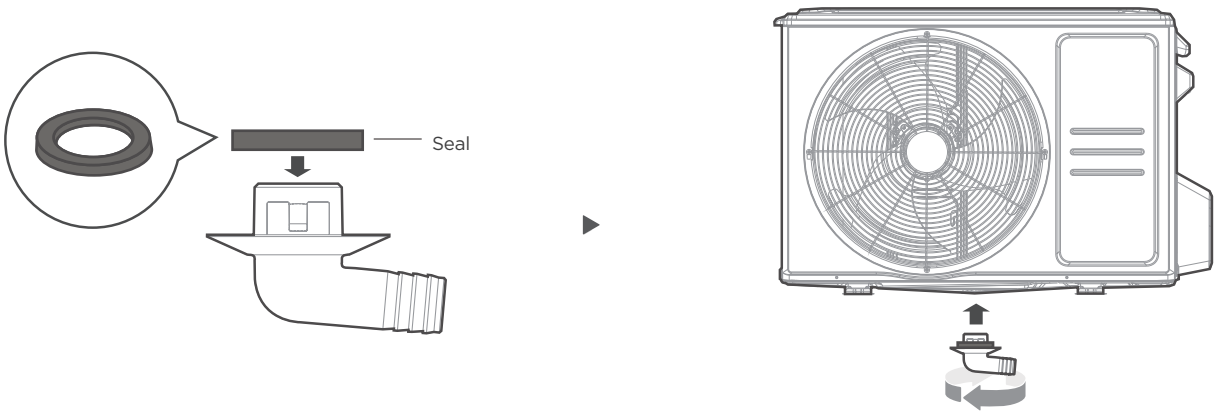

Step 2:

- Fit the rubber seal on the end of the drain joint that will connect to the outdoor unit.
- Insert the drain joint into the hole in the base pan of the unit. The drain joint will click in place.
- Connect a drain hose extension (not included) to the drain joint to redirect water from the unit during heating mode.

NOTE: IN COLD CLIMATES

In cold climates, make sure that the drain hose is as vertical as possible to ensure swift water drainage. If water drains too slowly, it can freeze in the hose and flood the unit.

3 Anchor Outdoor Unit

⚠ WARNING

WHEN DRILLING INTO CONCRETE, EYE PROTECTION IS RECOMMENDED AT ALL TIME.

- The outdoor unit can be anchored to the ground or to a wall-mounted bracket with bolt (M10). Prepare the installation base of the unit according to the dimensions below.
- The following is a list of different outdoor unit sizes and the distance between their mounting feet. Prepare the installation base of the unit according to the dimensions below.

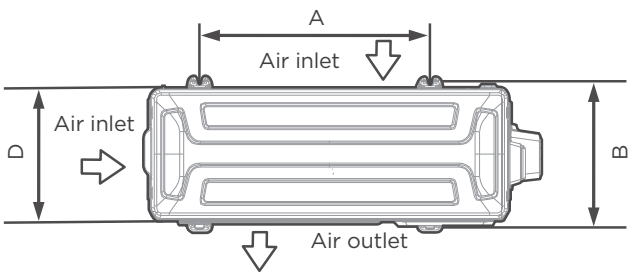

Top view

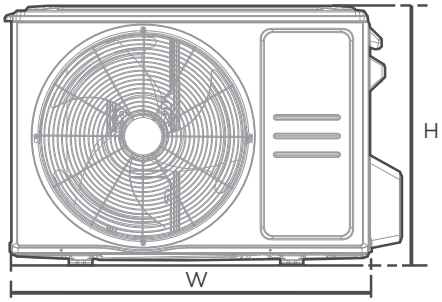

Front view

Outdoor Unit Dimensions (mm) W x H x D	Mounting Dimensions	
	Distance A (mm)	Distance B (mm)
668 x 469 x 252 (26.3” x 18.5” x 9.9”)	430 (16.9”)	231 (9.1”)
676 x 471 x 224 (26.6” x 18.6” x 8.8”)	446 (17.6”)	242(9.5”)
680 x 542 x 248 (26.8” x 21.3” x 9.8”)	452 (17.8”)	230 (9.1”)
720 x 495 x 270 (28.3” x 19.5” x 10.6”)	452 (17.8”)	255 (10.0”)
765 x 555 x 303 (30.1” x 21.8” x 11.9”)	452 (17.8”)	286 (11.3”)
805 x 554 x 330 (31.7” x 21.8” x 12.9”)	511 (20.1”)	317 (12.5”)
890 x 673 x 342 (35.0” x 26.5” x 13.5”)	663 (26.1”)	354 (13.9”)
946 x 810 x 420 (37.2” x 31.9” x 16.5”)	673 (26.5”)	403 (15.9”)
946 x 810 x 410 (37.2” x 31.9” x 16.1”)	673 (26.5”)	403 (15.9”)

If you will install the unit on the ground or on a concrete mounting platform, do the following:

- Mark the positions for four expansion bolts based on dimensions chart.
- Pre-drill holes for expansion bolts.
- Place a nut on the end of each expansion bolt.
- Hammer expansion bolts into the pre-drilled holes.
- Remove the nuts from expansion bolts, and place outdoor unit on bolts.
- Put washer on each expansion bolt, the replace the nuts.
- Using a wrench, tighten each nut until snug.

If you will install the unit on a wall-mounted bracket, do the following:

- Mark the position of bracket holes based on dimensions chart.
- Pre-drill the holes for the expansion bolts.
- Place a washer and nut on the end of each expansion bolt.
- Thread expansion bolts through holes in mounting brackets, put mounting brackets in position, and hammer expansion bolts into the wall.
- Check that the mounting brackets are level.
- Carefully lift unit and place its mounting feet on brackets.
- Bolt the unit firmly to the brackets.
- If allowed, install the unit with rubber gaskets to reduce vibrations and noise.

⚠ CAUTION

Make sure that the wall is made of solid brick, concrete, or of similarly strong material. The wall must be able to support at least four times the weight of the unit.

4 Connect signal and power cables

⚠ WARNING - Before the Operation

- ALL WIRING WORK MUST BE PERFORMED STRICTLY IN ACCORDANCE WITH THE WIRING DIAGRAM LOCATED INSIDE OF WIRE COVER OF THE OUTDOOR UNIT.
- BEFORE PERFORMING ANY ELECTRICAL OR WIRING WORK, TURN OFF THE MAIN POWER TO THE SYSTEM.

Choose the right cable size

The size of the power supply cable, signal cable, fuse, and switch needed is determined by the maximum current of the unit. The maximum current is indicated on the nameplate located on the side panel of the unit.
Please choose the right cable according to the “Cable types” in page 26.

- Using wire strippers, strip the rubber jacket from both ends of cable to reveal about 40mm (1.57in) of the wires inside.
- Strip the insulation from the ends of the wires.
- Using a wire crimper, crimp u-lugs on the ends of the wires.

Pay attention to live wire

While crimping wires, make sure you clearly distinguish the Live (“L”) Wire from other wires.

The outside unit’s terminal block is protected by an electrical wiring cover on the side of the unit. A comprehensive wiring diagram is sticked on the inside of the wiring cover.

- Unscrew the electrical wiring cover and remove it.
- Unscrew the cable clamp below the terminal block and place it to the side.
- Connect the wire according to the wiring diagram, and firmly screw the u-lug of each wire to its corresponding terminal.
- After checking to make sure every connection is secure, loop the wires around to prevent rain water from flowing into the terminal.
- Using the cable clamp, fasten the cable to the unit. Screw the cable clamp down tightly.
- Insulate unused wires with PVC electrical tape. Arrange them so that they do not touch any electrical or metal parts.
- Replace the wire cover on the side of the unit, and screw it in place.

NOTE: The unit you purchased may be slightly different. The illustrations are for explanatory purposes. The actual shape shall prevail.

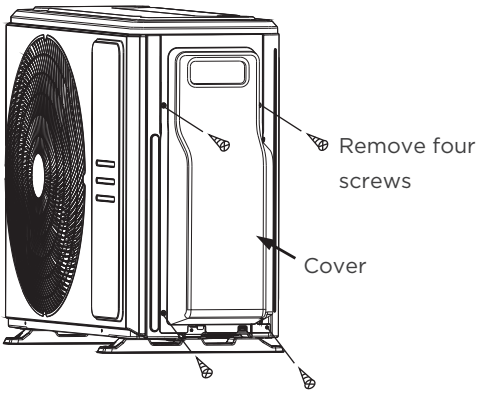

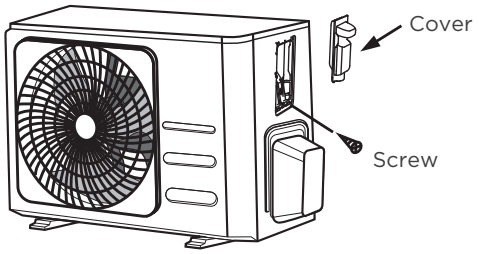

NOTE: If the cable clamp looks like the following, please select the appropriate through-hole according to the diameter of the wire.

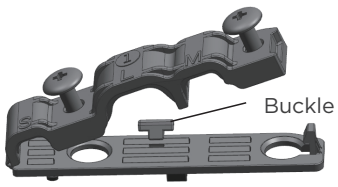

Three size holes: Small, Large, Medium

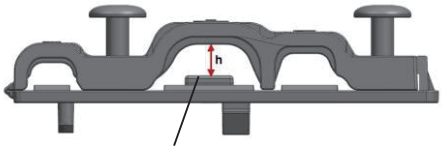

When the cable is not fastened enough, use the buckle to secure it, so it can be clamped tightly.

Refrigerant Piping Connection

1 Piping Connection Instructions

⚠ WARNING

WHEN CONNECTING REFRIGERANT PIPING, **DO NOT** LET SUBSTANCES OR GASES OTHER THAN THE SPECIFIED REFRIGERANT ENTER THE UNIT. THE PRESENCE OF OTHER GASES OR SUBSTANCES WILL LOWER THE UNIT'S CAPACITY, AND CAN CAUSE ABNORMALLY HIGH PRESSURE IN THE REFRIGERATION CYCLE. THIS CAN CAUSE EXPLOSION AND INJURY.

Note on Pipe Length

The length of refrigerant piping will affect the performance and energy efficiency of the unit. Nominal efficiency is tested on units with a pipe length of 5 meters (16.5ft). For the products of Thailand, Indonesia, Mexico, China Taiwan, the standard pipe length is 7.5m (25ft). A minimum pipe run of 3 metres is required to minimise vibration & excessive noise.

Maximum Length and Drop Height of Refrigerant Piping per Unit Model

Model	Capacity (BTU/h)	Max. Length (m)	Max. Drop Height (m)
R410A, R32 Inverter Split Air Conditioner	< 15,000	25 (82ft)	10 (33ft)
	≥ 15,000 and < 24,000	30 (98.5ft)	20 (66ft)
	≥ 24,000 and < 36,000	50 (164ft)	25 (82ft)
	≥ 36,000 and < 60,000	65 (213ft)	30 (98.5ft)
R410A, R32 Fixed-speed Split Air Conditioner	< 18,000	20 (66ft)	8 (26ft)
	≥ 18,000 and < 36,000	25 (82ft)	10 (33ft)
	≥ 36,000 and < 60,000	30 (98.5ft)	15 (49ft)

Connection Instructions – Refrigerant Piping

Step 1: Cut pipes

When preparing refrigerant pipes, take extra care to cut and flare them properly. This will ensure efficient operation and minimize the need for future maintenance.

- Measure the distance between the indoor and outdoor units.
- Using a pipe cutter, cut the pipe a little longer than the measured distance.
- Make sure that the pipe is cut at a perfect 90° angle.

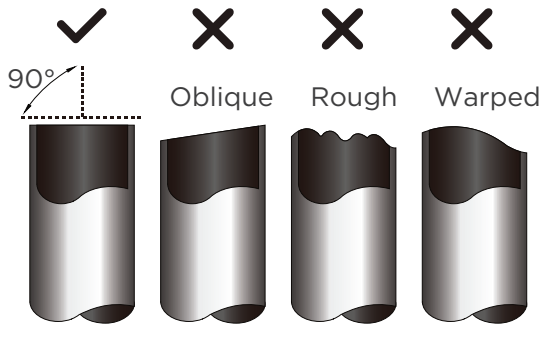

⊘ DO NOT DEFORM PIPE WHILE CUTTING

Be extra careful not to damage, dent, or deform the pipe while cutting. This will drastically reduce the heating efficiency of the unit.

⚠ CAUTION

MUST BE CHECK OVER THE END OF THE PIPE FOR CRACKS AND EVEN FLARING. ENSURE THE PIPE IS SEALED.

Step 2: Remove burrs

Burrs can affect the air-tight seal of refrigerant piping connection. They must be completely removed.

- Hold the pipe at a downward angle to prevent burrs from falling into the pipe.
- Using a reamer or deburring tool, remove all burrs from the cut section of the pipe.

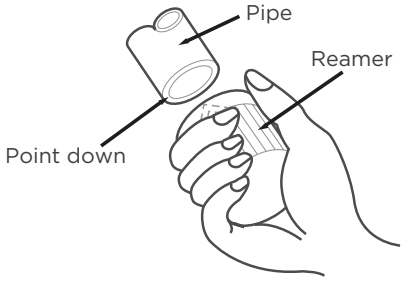

Step 3: Flare pipe ends

Proper flaring is essential to achieve an airtight seal.

- After removing burrs from cut pipe, seal the ends with PVC tape to prevent foreign materials from entering the pipe.
- Sheath the pipe with insulating material.
- Place flare nuts on both ends of pipe. Make sure they are facing in the right direction, because you can't put them on or change their direction after flaring.

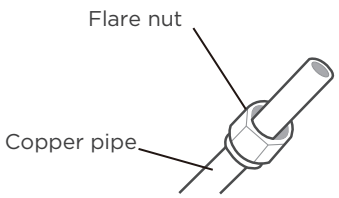

- Remove PVC tape from ends of pipe when ready to perform flaring work.
- Clamp flare form on the end of the pipe. The end of the pipe must extend beyond the edge of the flare form in accordance with the dimensions shown in the table below.

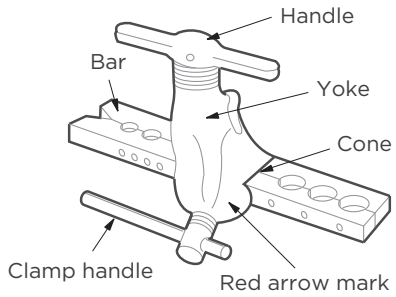

PIPING EXTENSION BEYOND FLARE FORM

Outer Diameter of Pipe (mm)	A (mm)	
	Min.	Max.
Ø 6.35 (Ø 1/4")	0.7 (0.0275")	1.3 (0.05")
Ø 9.52 (Ø 3/8")	1.0 (0.04")	1.6 (0.063")
Ø 12.7 (Ø 1/2")	1.0 (0.04")	1.8 (0.07")
Ø 16 (Ø 5/8")	2.0 (0.078")	2.2 (0.086")
Ø 19 (Ø 3/4")	2.0 (0.078")	2.4 (0.094")

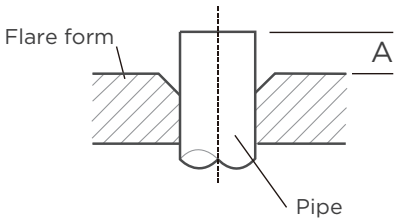

- Place flaring tool onto the form.
- Turn the handle of the flaring tool clockwise until the pipe is fully flared.
- Remove the flaring tool and flare form, then inspect the end of the pipe for cracks and even flaring.

Step 4: Connect pipes

NOTE: When connecting refrigerant pipes, be careful not to use excessive torque or to deform the piping in any way. You should first connect the low-pressure pipe, then the high-pressure pipe.

MINIMUM BEND RADIUS

When bending connective refrigerant piping, the minimum bending radius is 10cm.

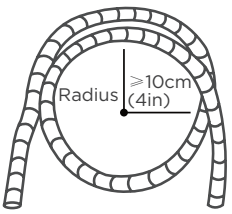

2 Connecting Piping to Indoor Unit

Instructions for Connecting Piping to Indoor Unit

Step 1:

- Align the center of the two pipes that you will connect.

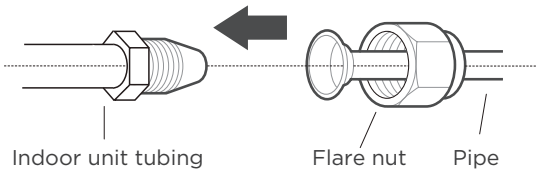

Step 2:

- Tighten the flare nut as tightly as possible by hand.
- Using a spanner, grip the nut on the unit tubing.
- While firmly gripping the nut on the unit tubing, use a torque wrench to tighten the flare nut according to the torque values in the Torque Requirements table below. Loosen the flaring nut slightly, then tighten again.

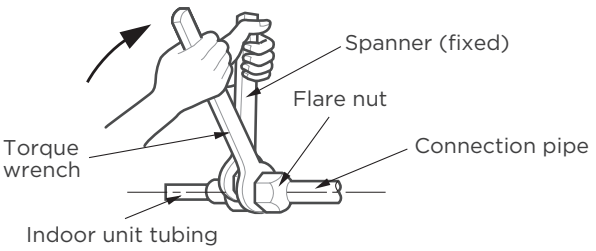

TORQUE REQUIREMENTS

Outer Diameter of Pipe (mm)	Tightening Torque (N·m)	Flare dimension (B) (mm)	Flare shape
Ø 6.35 (Ø 1/4")	18~20 (180~200kgf.cm)	8.4~8.7 (0.33~0.34")	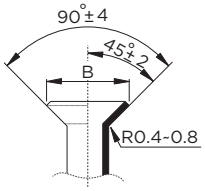
Ø 9.52 (Ø 3/8")	32~39 (320~390kgf.cm)	13.2~13.5 (0.52~0.53")	
Ø 12.7 (Ø 1/2")	49~59 (490~590kgf.cm)	16.2~16.5 (0.64~0.65")	
Ø 16 (Ø 5/8")	57~71 (570~710kgf.cm)	19.2~19.7 (0.76~0.78")	
Ø 19 (Ø 3/4")	67~101 (670~1010kgf.cm)	23.2~23.7 (0.91~0.93")	

⊘ DO NOT USE EXCESSIVE TORQUE

Excessive force can break the nut or damage the refrigerant piping. You must not exceed torque requirements shown in the table above.

3 Connecting Piping to Outdoor Unit

NOTE

This section still needs to be operated according to the **TORQUE REQUIREMENTS** chart on the previous page.

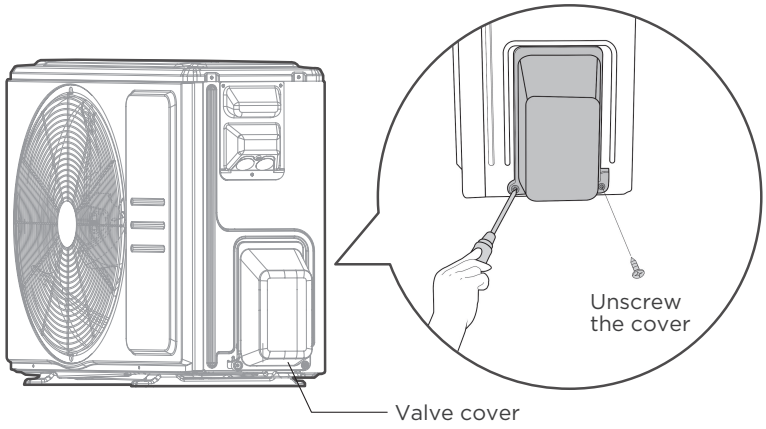

1. Unscrew the cover from the packed valve on the side of the outdoor unit.
2. Remove protective caps from ends of valves.
3. Align flared pipe end with each valve, and tighten the flare nut as tightly as possible by hand.
4. Using a spanner, grip the body of the valve. **Do not** grip the nut that seals the service valve.

USE SPANNER TO GRIP MAIN BODY OF VALVE

Torque from tightening the flare nut can snap off other parts of valve.

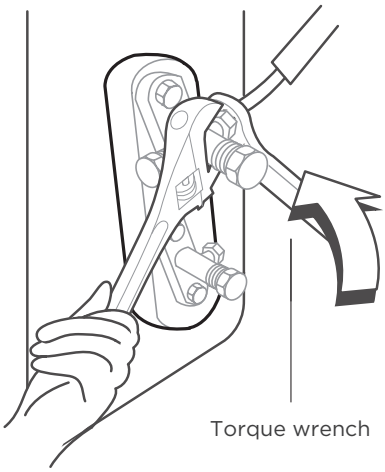

5. While firmly gripping the body of the valve, use a torque wrench to tighten the flare nut according to the correct torque values.
6. Loosen the flaring nut slightly, then tighten again.
7. Repeat Steps 3 to 6 for the remaining pipe.

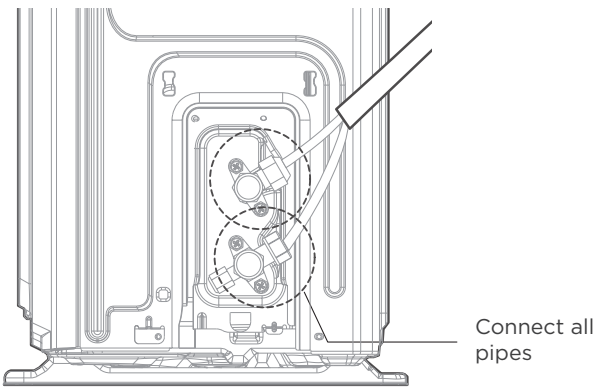

Air Evacuation

NOTE: PREPARATIONS AND PRECAUTIONS

Air and foreign matter in the refrigerant circuit can cause abnormal rises in pressure, which can damage the air conditioner, reduce its efficiency, and cause injury. Ensure to evacuate the air inside the indoor unit and pipes with vacuum pump. Use a vacuum pump and manifold gauge to evacuate the refrigerant circuit, removing any non-condensable gas and moisture from the system. Evacuation should be performed upon initial installation and when unit is relocated. Incorrect installation due to ignoring of the Instruction will cause serious problem to the machine.

BEFORE PERFORMING EVACUATION

- ☑ Make sure the connective pipes between the indoor and outdoor units are connected properly.
- ☑ Check to make sure all wiring is connected properly.

Evacuation Instructions

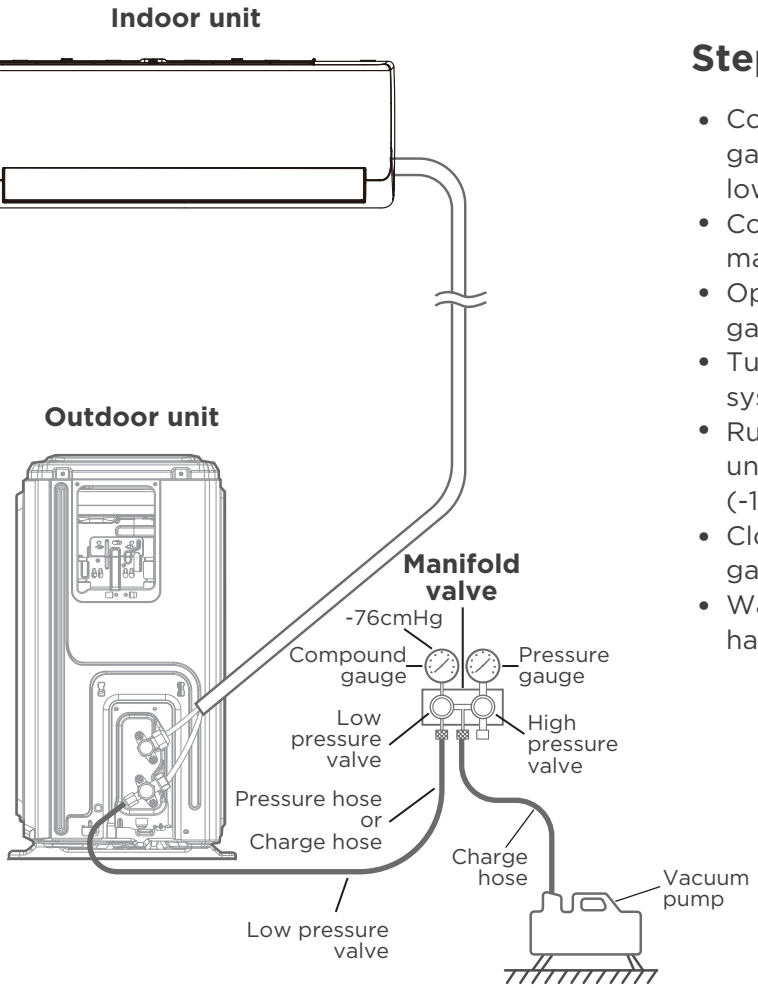

Step 1:

- Connect the charge hose of the manifold gauge to service port on the outdoor unit's low-pressure valve.
- Connect another charge hose from the manifold gauge to the vacuum pump.
- Open the Low-Pressure side of the manifold gauge. Keep the High-Pressure side closed.
- Turn on the vacuum pump to evacuate the system.
- Run the vacuum for at least 15 minutes, or until the Compound Meter reads -76cmHG (-10^5 Pa).
- Close the Low-Pressure side of the manifold gauge, and turn off the vacuum pump.
- Wait for 5 minutes, then check that there has been no change in system pressure.

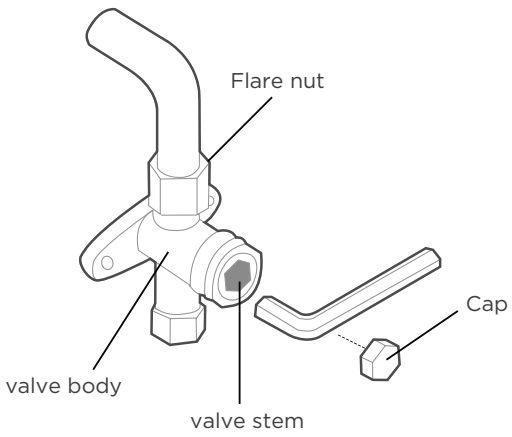

Step 2:

- If there is a change in system pressure, refer to Gas Leak Check section for information on how to check for leaks.
- If there is no change in system pressure, unscrew the cap from the packed valve (high-pressure valve).
  Insert hexagonal wrench into the packed valve (high-pressure valve) and open the valve by turning the wrench in a 1/4 counterclockwise turn. Listen for gas to exit the system, then close the valve after 5 seconds.
- Watch the Pressure Gauge for one minute to make sure that there is no change in pressure. The Pressure Gauge should read slightly higher than atmospheric pressure.
- Remove the charge hose from the service port.
- Using hexagonal wrench, fully open both the high-pressure and low-pressure valves.
- Tighten valve caps on all three valves (service port, high pressure, low pressure) by hand. You may tighten it further using a torque wrench if needed.

OPEN VALVE STEMS GENTLY

Ensure to open all the valves after evacuation. When opening valve stems, turn the hexagonal wrench until it hits against the stopper. Do not try to force the valve to open further.

NOTE ON ADDING REFRIGERANT

Some systems require additional charging depending on pipe lengths. The standard pipe length varies according to the energy efficiency requirements of different countries and regions. For example, in Thailand, Indonesia, Mexico, China Taiwan,etc, the standard pipe length is 7.5m (25ft), while in other countries and regions, it is 5m (16ft). The refrigerant should be charged from the service port on the outdoor unit's low pressure valve. The additional refrigerant to be charged can be calculated using the following formula:

ADDITIONAL REFRIGERANT PER PIPE LENGTH

Connective Pipe Length (m)	Air Purging Method	Additional Refrigerant	
≤ Standard pipe length	Vacuum Pump	N/A	
> Standard pipe length	Vacuum Pump	Liquid Side: Ø 6.35mm (1/4") R410A: (Pipe length – standard length) x 15g/m (Pipe length – standard length) x 0.16oz/ft R32: (Pipe length – standard length) x 12g/m (Pipe length – standard length) x 0.13oz/ft	Liquid Side: Ø 9.52mm (3/8") R410A: (Pipe length – standard length) x 30g/m (Pipe length – standard length) x 0.32oz/ft R32: (Pipe length – standard length) x 24g/m (Pipe length – standard length) x 0.26oz/ft

DO NOT MIX REFRIGERANT TYPES.

Always wear work gloves and goggles when handling refrigerant.

Electrical and Gas Leak Checks

⚠ WARNING - RISK OF ELECTRIC SHOCK

ALL WIRING MUST COMPLY WITH LOCAL AND NATIONAL ELECTRICAL CODES, AND MUST BE NSTALLED BY A LICENSED ELECTRICIAN.

BEFORE TEST RUN

Only perform test run after you have completed the following steps:

- Electrical Safety Checks – Confirm that the unit's electrical system is safe and operating properly
- Gas Leak Checks – Check all flare nut connections and confirm that the system is not leaking
- Confirm that gas and liquid (high and low-pressure) valves are fully open

Electrical Safety Checks

After installation, confirm that all electrical wiring is installed in accordance with local and national regulations, and according to the Installation Manual.

BEFORE TEST RUN

Check Grounding Work

Measure grounding resistance by visual detection and with grounding resistance tester.

DURING TEST RUN

Check for Electrical Leakage

During the **Test Run**, use an electroprobe and multimeter to perform a comprehensive electrical leakage test.

If electrical leakage is detected, turn off the unit immediately and call a licensed electrician to find and resolve the cause of the leakage.

Gas Leak Checks

There are two different methods to check for gas leaks.

Soap and Water Method

Using a soft brush, apply soapy water or liquid detergent to all pipe connection points on the indoor unit and outdoor unit. The presence of bubbles indicates a leak.

Leak Detector Method

If using leak detector, refer to the device's operation manual for proper usage instructions.

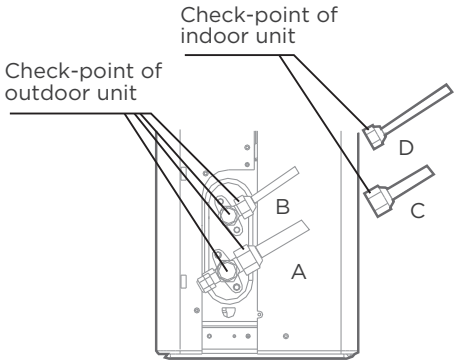

A: Low pressure stop valve
B: High pressure stop valve
C & D: Indoor unit flare nuts

AFTER PERFORMING GAS LEAK CHECKS

After confirming that the all-pipe connection points DO NOT leak, replace the valve cover on the outside unit.

Test Run

Test Run Instructions

You should perform the **Test Run** for at least 30 minutes.

- Connect power to the unit.
- Press the **ON/OFF** button on the remote controller to turn it on.
- Press the **MODE** button to scroll through the following functions, one at a time:
  - COOL–Select lowest possible temperature
  - HEAT–Select highest possible temperature
- Let each function run for 5 minutes, and perform the following checks:

List of Checks to Perform	PASS/FAIL	
No electrical leakage		
Unit is properly grounded		
All electrical terminals properly covered		
Indoor and outdoor units are solidly installed		
All pipe connection points do not leak	Outdoor (2):	Indoor (2):
Water drains properly from drain hose		
All piping is properly insulated		
Unit performs COOL function properly		
Unit performs HEAT function properly		
Indoor unit louvers rotate properly		
Indoor unit responds to remote controller		

DOUBLE-CHECK PIPE CONNECTIONS

During operation, the pressure of the refrigerant circuit will increase. This may reveal leaks that were not present during your initial leak check. Take time during the Test Run to double-check that all refrigerant pipe connection points do not have leaks. Refer to **Gas Leak Check** section for instructions.

- After the Test Run is successfully completed, and you confirm that all checks points in List of Checks to Perform have PASSED, do the following:
  a. Using remote control, return unit to normal operating temperature.
  b. Using insulation tape, wrap the indoor refrigerant pipe connections that you left uncovered during the indoor unit installation process.

IF AMBIENT TEMPERATURE IS BELOW 16°C (60°F)

You can't use the remote controller to turn on the COOL function when the ambient temperature is below 16°C (60°F). In this instance, you can use the **MANUAL CONTROL** button to test the COOL function.

- Lift the front panel and raise it until it clicks in place. There is a supporting rod located on the left or right side (model dependent). Please use it to prop up the panel.
- The **MANUAL CONTROL** button is located on the right-hand side of the electrical control box. Press two times to select cool mode.
- Perform Test Run as normal.

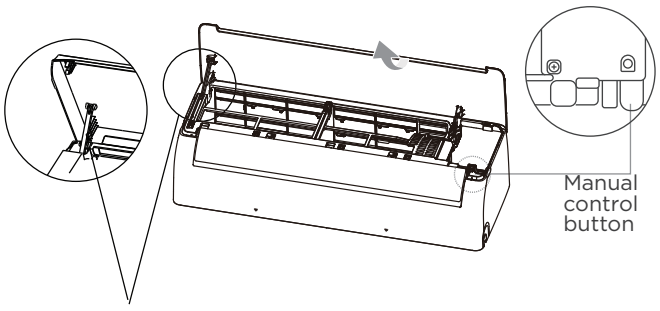

Supporting rod (located on the left or right, model dependent)

Packing and Unpacking The Unit

Instructions for packing and unpacking the unit:

Unpacking:
Indoor unit:
1. Cut the sealing tape on the carton with a knife, one cut on the left, one cut in the middle and one cut on the right.
2. Use the vice to take out the sealing nails on the top of the carton.
3. Open the carton.
4. Take out the middle support plate if it is included.
5. Take out the accessory package, and take out the connecting wire if it is included.
6. Lift the machine out of the carton and lay it flat.
7. Remove the left and right package foam or the upper and lower packaging foam, untie the packaging bag.

Outdoor Unit
1. Cut the packing belt.
2. Take the unit out of the carton.
3. Remove the foam from the unit.
4. Remove the packaging bag from the unit.

Packing:
Indoor unit:
1. Put the indoor unit into the packing bag.
2. Attach the left and right package foam or the upper and lower packaging foam to the unit.
3. Put the unit into the carton, then put accessory package in.
4. Close the carton and seal it with the tape.
5. Using the packing belt if necessary.

Outdoor unit:
1. Put the outdoor unit into the packing bag.
2. Put the bottom foam into the box.
3. Put the unit into the carton, then put the upper packaging foam on the unit.
4. Close the carton and seal it with the tape.
5. Using the packing belt if necessary.

NOTE: Please keep all packaging items if you may need in the future.

The design and specifications are subject to change without prior notice for product improvement. Consult with the sales agency or manufacturer for details. Any updates to the manual will be uploaded to the service website, please check for the latest version.

CS059UI-GQ
16122000A8332
2026.04.11

SPLIT KLIMAANLAGE

Bedienungsanleitung

Betrieb & Installation

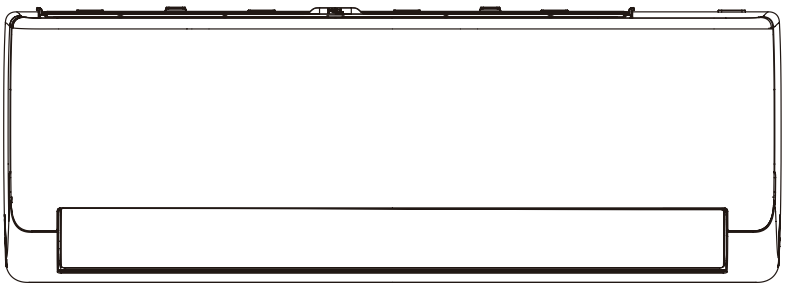

WICHTIGER HINWEIS:

Lesen Sie dieses Handbuch und das Sicherheitshandbuch (falls vorhanden) aufmerksam durch, bevor Sie Ihre neue Klimaanlage installieren oder in Betrieb nehmen. Bewahren Sie dieses Handbuch zum späteren Nachschlagen auf.

Bitte überprüfen Sie die zutreffenden Modelle, technischen Daten, F-GAS (falls vorhanden) und Herstellerinformationen in der „Bedienungsanleitung – Produktdatenblatt“ in der Verpackung des Außengeräts (nur Produkte in der Europäischen Union) oder in der Verpackung des Innengeräts (modellabhängig).

INHALT

Sicherheitshinweise 02
Vor Arbeitsbeginn bestätigen 08
Klimaanlage kennenlernen 09
Pflege und Wartung 14
Fehlersuche 16
Beginnen wir mit der Installation Ihrer Klimaanlage 20
Übersicht über die Montageoptionen 21
Installationsübersicht – Innengerät 22
Installieren Sie Ihr Innengerät. 23
Außengerät installieren 33
Kältemittelleitungsanschluss 38
Entlüften 42
Elektrische und Gasdichtheitsprüfungen 45
Testlauf 46
Gerät einpacken und auspacken 47

Sicherheitshinweise

Es ist sehr wichtig, dass Sie die Sicherheitshinweise vor dem Betrieb und der Installation lesen. Eine fehlerhafte Installation aufgrund der Nichtbeachtung der Anleitung kann zu schweren Schäden oder Verletzungen führen. Die Schwere der möglichen Schäden oder Verletzungen ist mit WARNUNG oder VORSICHT gekennzeichnet.

Erläuterung der Symbole

⚠	**WARNUNG** Dieses Symbol weist auf die Möglichkeit von Verletzungen oder Tod hin.
⚠	**VORSICHT** Dieses Symbol weist auf die Möglichkeit von Sachschäden oder schwerwiegenden Folgen hin.
💡	**Achtung** Dieses Signalwort weist auf wichtige Informationen wie beispielsweise Schäden am Eigentum hin, die jedoch keine Gefährdung sind.

⚠ WARNUNGEN BEZÜGLICH DES GEBRAUCHS

- Schalten Sie die Klimaanlage aus und trennen Sie die Stromversorgung, bevor Sie Reinigungs-, Installations- oder Reparaturarbeiten durchführen. Anderenfalls kann es zu einem Stromschlag kommen.
- Wenn eine außergewöhnliche Situation eintritt (z. B. Brandgeruch), schalten Sie das Gerät sofort aus und trennen Sie es vom Stromnetz. Wenden Sie sich an Ihren Fachhändler, um Hinweise zur Vermeidung von Stromschlag, Feuer und Verletzungen zu erhalten.
- Stecken Sie keine Finger, Stäbe oder andere Gegenstände in den Luftein- oder -auslass. Das kann zu Verletzungen führen, da sich der Ventilator mit hoher Geschwindigkeit dreht.
- Verwenden Sie keine brennbaren Sprays wie Haarspray, Lack oder Farbe in der Nähe des Geräts. Das kann einen Brand oder eine Verpuffung verursachen.
- Betreiben Sie die Klimaanlage nicht in unmittelbarer Nähe von brennbaren Gasen oder in deren Umfeld. Ausströmende Gase können sich um das Gerät ansammeln und eine Explosion verursachen.
- Betreiben Sie die Klimaanlage nicht in einem Feuchtraum wie einem Badezimmer oder einer Waschküche. Wenn das Gerät zu viel Feuchtigkeit ausgesetzt wird, kann das zu einem Kurzschluss der elektrischen Komponenten führen.
- Setzen Sie Ihren Körper nicht über einen längeren Zeitraum direkt der kühlen Luft aus.
- Erlauben Sie Kindern nicht mit der Klimaanlage zu spielen. Kinder müssen in der Nähe des Geräts jederzeit beaufsichtigt werden.
- Wenn die Klimaanlage zusammen mit Brennern oder anderen Heizgeräten verwendet wird, lüften Sie den Raum gründlich, um Sauerstoffmangel zu vermeiden.

- In bestimmten Umgebungen, wie Küchen, Serverräumen usw. wird die Verwendung von speziell entwickelten Klimaanlagen dringend empfohlen.
- Dieses Gerät kann von Kindern ab 8 Jahren sowie von Personen mit eingeschränkten körperlichen, sensorischen oder geistigen Fähigkeiten oder fehlender Erfahrung und Kenntnis benutzt werden, wenn ihnen Beaufsichtigung oder Unterweisung bezüglich der sicheren Verwendung des Geräts gegeben wurde und sie die dabei auftretenden Gefahren verstehen. Kinder dürfen mit dem Gerät nicht spielen. Reinigung und Benutzerwartung dürfen von Kindern nur unter Aufsicht durchgeführt werden (Länder der Europäischen Union).
- Dieses Gerät ist nicht für die Benutzung durch Personen (einschließlich Kinder) mit eingeschränkten körperlichen, sensorischen oder geistigen Fähigkeiten sowie mangelnder Erfahrung und Kenntnis bestimmt, es sei denn, sie werden von einer für ihre Sicherheit verantwortlichen Person beaufsichtigt oder in die Benutzung des Geräts eingewiesen. Kinder sollten beaufsichtigt werden, damit sie nicht mit dem Gerät spielen.

⚠ ELEKTRISCHE WARNHINWEISE

- Verwenden Sie nur das angegebene Netzkabel. Wenn das Netzkabel beschädigt ist, muss es vom Hersteller, dessen Kundendienst oder einer ähnlich qualifizierten Person ersetzt werden, um Gefahren zu vermeiden.
- Das Gerät muss zum Zeitpunkt der Installation ordnungsgemäß geerdet sein, anderenfalls kann es zu einem Stromschlag kommen.
- Befolgen Sie bei allen elektrischen Arbeiten alle lokalen und nationalen Kabelstandards, Vorschriften und das Installationshandbuch. Schließen Sie die Kabel fest und sicher an, um zu verhindern, dass äußere Kräfte die Anschlüsse beschädigen. Unsachgemäße elektrische Anschlüsse können sich überhitzen und einen Brand oder Stromschlag verursachen. Alle elektrischen Anschlüsse müssen gemäß dem elektrischen Anschlussplan auf dem Gehäuse des Innen- und Außengeräts vorgenommen werden.
- Die gesamte Verkabelung muss ordnungsgemäß ausgeführt werden, damit die Abdeckung der Steuerplatine ordnungsgemäß geschlossen werden kann. Wenn die Abdeckung der Steuerplatine nicht ordnungsgemäß geschlossen ist, kann dies zu Korrosion und Erhitzung der Anschlusspunkte, Feuer oder Stromschlag führen.
- Die Trennung muss gemäß den Verkabelungsregeln in die feste Verkabelung integriert werden.
- Ziehen Sie nicht am Netzkabel, um das Gerät vom Netz zu trennen. Fassen Sie am Stecker an und ziehen Sie ihn aus der Steckdose. Wenn Sie direkt am Kabel ziehen, kann es beschädigt werden, was zu Feuer oder Stromschlag führen kann.
- Verändern Sie nicht die Länge des Netzkabels und verwenden Sie kein Verlängerungskabel zur Stromversorgung des Geräts.
- Verwenden Sie die Steckdose nicht gemeinsam mit anderen Geräten. Eine unsachgemäße oder unzureichende Stromversorgung kann zu Feuer und Stromschlag führen.
- Halten Sie den Netzstecker sauber. Entfernen Sie jeglichen Staub und Schmutz, der sich auf oder um den Stecker herum ansammelt. Verschmutzte Stecker können einen Brand oder Stromschlag verursachen.

- Sind Geräte dafür vorgesehen, fest verkabelt zu werden, muss eine allpolige Trenneinrichtung mit einem Kontaktabstand von mindestens 3 mm an allen Polen installiert, eine Fehlerstrom-Schutzeinrichtung mit einem Nennfehlerstrom von nicht mehr als 30 mA eingebaut und die Abschaltung gemäß den Verdrahtungsregeln in die feste Verkabelung integriert werden.

SICHERUNGSSPEZIFIKATIONEN BEACHTEN

Die Leiterplatte (PCB) der Klimaanlage ist mit einer Sicherung ausgestattet, die Schutz vor Überstrom bietet. Die Spezifikationen der Sicherung sind auf der Platine aufgedruckt, wie z. B.: T3.15AL/250VAC, T5AL/250VAC, T3.15A/250VAC, T5A/250VAC, T20A/250VAC, T30A/250VAC usw.

HINWEIS: Für Geräte mit dem Kältemittel R32 darf nur die explosionssichere Keramiksicherung verwendet werden.

UV-C-Lampe (gilt nur für Geräte mit UV-C-Lampe)

Dieses Gerät enthält eine UV-C-Lampe. Lesen Sie vor dem Öffnen des Geräts die Wartungsanleitung.

- Betreiben Sie die UV-C-Lampe nicht außerhalb des Geräts.
- Geräte, die offensichtlich beschädigt sind, dürfen nicht in Betrieb genommen werden.
- Eine unbeabsichtigte Benutzung des Gerätes oder eine Beschädigung des Gehäuses kann zum Austritt von gefährlicher UV-C-Strahlung führen. UV-C-Strahlung kann, selbst in geringen Dosen, Augen und Haut schädigen.
- Bevor Sie Türen und Zugangsklappen öffnen, die mit dem Gefahrensymbol **ultraviolette strahlung** zur **benutzerwartung** gekennzeichnet sind, müssen Sie das Gerät vom Stromnetz trennen.
- Die UV-C-Lampe kann nicht gereinigt, repariert und ersetzt werden.
- **UV-C-Barrieren** mit dem Gefahrensymbol **ultraviolet radiation** dürfen nicht entfernt werden.

⚠ WARNUNG Dieses Gerät enthält einen UV-Strahler. Blicken Sie nicht in die Lichtquelle. Das Gerät muss vor jeder Reinigung oder anderen Wartungsarbeiten vom Stromnetz getrennt werden.

⚠ WARNHINWEISE FÜR DIE PRODUKTINSTALLATION

- Die Installation muss von einem autorisierten Händler oder Fachmann durchgeführt werden. Eine fehlerhafte Installation kann zu Wasseraustritt, Stromschlag oder Feuer führen.
- Die Installation muss gemäß den Installationsanleitungen durchgeführt werden. Eine unsachgemäße Installation kann zu Wasseraustritt, Stromschlag oder Feuer führen.
- Wenden Sie sich zwecks Reparatur oder Wartung des Geräts an einen autorisierten Servicetechniker. Dieses Gerät muss in Übereinstimmung mit den nationalen Verkabelungsvorschriften installiert werden.

- Verwenden Sie zur Installation nur das mitgelieferte Zubehör, Komponenten und spezifizierte Teile. Die Verwendung von nicht genormten Teilen kann zu Wasseraustritt, Stromschlag, Feuer und zum Ausfall des Geräts führen.
- Montieren Sie das Gerät an einem festen Ort, der das Gewicht des Geräts tragen kann. Wenn der gewählte Standort das Gewicht des Geräts nicht tragen kann oder die Installation nicht ordnungsgemäß durchgeführt wird, kann das Gerät herunterfallen und schwere Verletzungen und Schäden verursachen.
- Installieren Sie die Abflussleitungen gemäß der Anleitung in diesem Handbuch. Eine unsachgemäße Ableitung kann zu Wasserschäden an Ihrem Heim und Eigentum führen.
- Stellen Sie ein Gerät mit elektrischer Zusatzheizung nicht in einem Abstand von weniger als 1 m zu brennbaren Materialien auf.
- Installieren Sie das Gerät nicht an einem Ort, an dem brennbares Gas austreten kann. Wenn sich brennbare Gase in der Nähe des Geräts ansammeln, kann das einen Brand verursachen.
- Schalten Sie den Strom nicht ein, bevor alle Arbeiten abgeschlossen sind.
- Wenden Sie sich an erfahrene Servicetechniker, wenn Sie die Klimaanlage an einen anderen Ort bringen oder transportieren, um sie abzunehmen und wieder zu montieren.
- Informationen zur Installation des Geräts an seiner Stütze finden Sie in den Abschnitten „Installation des Innengeräts“ und „Installation des Außengeräts“.

⚠ VORSICHT

- Schalten Sie die Klimaanlage aus und ziehen Sie den Netzstecker, wenn Sie das Gerät für längere Zeit nicht benutzen.
- Schalten Sie das Gerät bei Gewitter aus und ziehen Sie den Netzstecker.
- Sorgen Sie dafür, dass Kondenswasser ungehindert aus dem Gerät abfließen kann.
- Bedienen Sie das Gerät nicht mit nassen Händen. Stromschlaggefahr.
- Verwenden Sie das Gerät nicht für einen anderen als den Bestimmungszweck.
- Klettern Sie nicht auf das Außengerät und stellen Sie keine Gegenstände darauf ab.
- Betreiben Sie die Klimaanlage nicht über längere Zeiträume mit geöffneten Türen oder Fenstern oder bei sehr hoher Luftfeuchtigkeit.

REINIGUNG UND WARTUNG

- Schalten Sie das Gerät aus und trennen Sie es von der Stromversorgung, bevor Sie es reinigen. Anderenfalls kann es zu einem Stromschlag kommen.
- Reinigen Sie die Klimaanlage nicht mit übermäßig viel Wasser.
- Reinigen Sie die Klimaanlage nicht mit brennbaren Reinigungsmitteln. Brennbare Reinigungsmittel können Feuer oder Verformungen verursachen.

Hinweis zu fluorierten Gasen

- Diese Klimaanlage enthält fluorierte Treibhausgase. Spezifische Daten zur Art und Menge des Kältemittels entnehmen Sie diese bitte dem entsprechenden Aufkleber am Gerät selbst oder dem „Benutzerhandbuch – Produktdatenblatt“ in der Verpackung des Außengeräts. (Nur Produkte Europäische Union).

- Installation, Service, Wartung und Reparatur dieses Geräts müssen von einem zertifizierten Techniker durchgeführt werden.
- Die Demontage und das Recycling des Produkts müssen von einem zertifizierten Techniker durchgeführt werden.
- Bei Anlagen, die fluorierte Treibhausgase in einer Menge von mindestens 5 Tonnen CO_2-Äquivalent, jedoch unter 50 Tonnen CO_2-Äquivalent enthalten, muss bei installiertem Leckerkennungssystem mindestens alle 24 Monate eine Überprüfung auf Undichtigkeiten durchgeführt werden.
- Wenn das Gerät auf Lecks überprüft wird, empfehlen wir dringend eine ordnungsgemäße Protokollierung aller Überprüfungen.

⚠ WARNUNG BEI VERWENDUNG VON R32-KÄLTEMITTEL
(Gilt nur für Geräte mit R32-Kältemittel)

- Wenn entzündliche Kältemittel verwendet werden, muss das Gerät in einem gut belüfteten Bereich gelagert werden, dessen Raumgröße der für den Betrieb angegebenen Raumgröße entspricht. Die minimale Raumfläche und die maximale Kältemittelfüllmenge sind im **SICHERHEITSHANDBUCH** zu finden.
- Wenn mechanische Verbindungen in Innenräumen wiederverwendet werden, müssen die Dichtungselemente erneuert werden. Wenn Bördelverbindungen in Innenräumen wiederverwendet werden, muss der Bördelteil neu gefertigt werden.

Wichtige Hinweise zur Umwelt (Europäische Entsorgungshinweise) (nur für Produkte in Europa)

Einhaltung der WEEE-Richtlinie und Entsorgung des Altgerätes:
Dieses Produkt entspricht der WEEE-Richtlinie der EU. Dieses Produkt trägt ein Klassifizierungssymbol für Elektro- und Elektronik-Altgeräte (WEEE).

Dieses Symbol weist darauf hin, dass dieses Produkt am Ende seiner Lebensdauer nicht zusammen mit anderem Hausmüll entsorgt werden darf. Das gebrauchte Gerät muss an eine offizielle Sammelstelle zur Rückgabe und zum Recycling von Elektro- und Elektronikgeräten gebracht werden. Um diese Sammelsysteme zu finden, wenden Sie sich bitte an Ihre örtlichen Behörden oder den Händler, bei dem das Produkt gekauft wurde. Jeder Haushalt spielt eine wichtige Rolle bei der Rückgewinnung und dem Recycling alter Geräte. Die angemessene Entsorgung eines gebrauchten Geräts hilft, potenzielle negative Folgen für die Umwelt und die menschliche Gesundheit zu verhindern.



Batterieinformationen der Fernbedienung

Akku – Modell	Marke	Hersteller	Vertreter	Kontaktinformationen
LR03, R03	Kendal	Guangdong Liwang New Energy Co., Ltd. Adresse: No 10,LianTangJiao 2nd Road, TangXia Town, DongGuan City, GuangDong Province, China, 523729	Apex CE Specialists GmbH Adresse: Habichtweg 1 41468 Neuss Deutschland	Hersteller-URL: https://www.liwangbattery.com Vertreter-E-Mail: Info@apex-ce.com Kontakttelefonnummer: +49 2131 2066043
LR03, R03	TIANQIU	DongGuan Tianqiu Enterprise Co., Ltd. Adresse: TianQiu Industriepark, Xinji Industriezone, Machong-Stadt, Dongguan, Guangdong, VR China	Apex CE Specialists GmbH Adresse: Habichtweg 1 41468 Neuss Deutschland	Hersteller-URL: https://www.tmmq.cn Vertreter-E-Mail: Info@apex-ce.com Kontakttelefonnummer: +49 2131 2066043
LR03, R03	Daily-max	CHANGZHOU ANYIDA POWER TECHNOLOGY CO., LTD. Adresse: Nr. 1 East Road, Lou Xia Industrial Park, Rulin Town, Jintan District, Changzhou, Jiangsu, China, 213225	Apex CE Specialists GmbH Adresse: Habichtweg 1 41468 Neuss Deutschland	Hersteller-URL: https://www.anyidapower.com Vertreter-E-Mail: Info@apex-ce.com Kontakttelefonnummer: +49 2131 2066043

QR-Code für weitere Informationen scannen

Vor Arbeitsbeginn bestätigen

HINWEIS: Betriebstemperatur

Wenn Ihre Klimaanlage außerhalb der folgenden Temperaturbereiche verwendet wird, können bestimmte Sicherheitsfunktionen aktiviert werden und das Gerät außer Betrieb setzen.

Wechselrichter-Split-Typ

	Modus COOL (KÜHLEN)	Modus HEAT (HEIZMODUS)	Modus DRY (TROCKEN)
Raumtemperatur	16 °C bis 32 °C	0 °C bis 30 °C	10 °C bis 32 °C
Außentemperatur	0 °C bis 50 °C	-25 °C bis 30 °C	0 °C bis 50 °C
	-15 °C bis 50 °CFür Modelle mit Niedrigtemperatur-Kühlsystemen.		
	0 °C bis 52 °C Für spezielle Tropenmodelle	-15 °C bis 24 °C	0 °C bis 52 °C Für spezielle Tropenmodelle

FÜR AUßENGERÄTE MIT ELEKTRISCHER ZUSATZHEIZUNG

Wenn die Außentemperatur unter 0 °C liegt, empfehlen wir dringend, das Gerät immer am Stromnetz angeschlossen zu lassen, um einen reibungslosen Betrieb zu gewährleisten.

Typ mit feststehender Drehzahl

	Modus COOL (KÜHLEN)	Modus HEAT (HEIZMODUS)	Modus DRY (TROCKEN)
Raumtemperatur	16 °C bis 32 °C	0 °C bis 30 °C	10 °C bis 32 °C
Außentemperatur	18 °C bis 43 °C	-7 °C bis 24 °C	11 °C bis 43 °C
	-7 °C bis 43 °C Für Modelle mit Niedertemperatur-Kühlsystem.		18 °C bis 43 °C
	18 °C bis 52 °C Für spezielle Tropenmodelle	-7 °C bis 24 °C	18 °C bis 52 °C Für spezielle Tropenmodelle

HINWEIS: Raum mit relativer Luftfeuchtigkeit von weniger als 80 %. Wenn die Klimaanlage über diesen Wert hinaus betrieben wird, kann sich auf der Oberfläche der Klimaanlage Kondenswasser bilden. Bitte stellen Sie die vertikalen Luftstromlamellen auf ihren maximalen Winkel (senkrecht zum Boden) ein und den Lüftermodus auf HIGH (HOCH).

Klimaanlage kennenlernen

HINWEIS

- Verschiedene Modelle haben unterschiedliche Frontblenden und Displays. Nicht alle der nachstehend beschriebenen Anzeigen sind für die von Ihnen erworbene Klimaanlage verfügbar. Bitte sehen Sie sich das Display des Geräts an, das Sie gekauft haben.
- Die Abbildungen in diesem Handbuch dienen nur zur Erläuterung. Das tatsächliche Aussehen Ihres Innengeräts kann leicht abweichen. Das tatsächliche Aussehen ist ausschlaggebend.

Display des Innengeräts

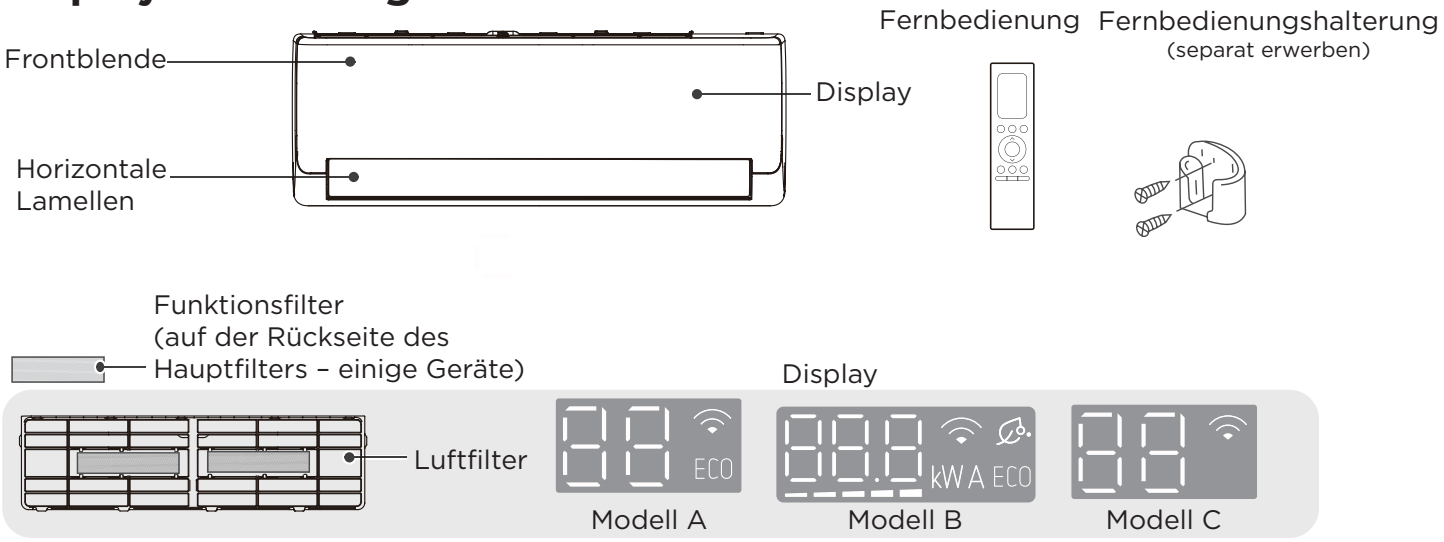

Anzeige	Bedeutung
	• Zeigt Temperatur, Betriebsfunktion und Fehlercodes an. • Bei einigen Geräten werden im Display beim Aktivieren der GANG-Funktion 15 Sekunden lang der Zielleistungswert (kW), der Stromwert (A) oder die Gangstufen (Lx) angezeigt und blinkend dargestellt. Die Gangstufen werden angezeigt als: Gang L1 (–), Gang L2 (––), Gang L3 (–––), Gang L4 (––––), Gang L5 (–––––).
	• Wenn die Frischluft-Funktion eingeschaltet ist (bei einigen Geräten).
ECO	• Wenn die ECO+-Funktion eingeschaltet ist.
	• wenn die Funktion WLAN-Steuerung aktiviert ist (einigen Geräten)
 (für 3 Sekunden, wenn)	• Einschalt-Timer ist eingestellt (wenn das Gerät ausgeschaltet ist, bleibt „“ eingeschaltet, wenn der Einschalt-Timer eingestellt ist). • Die Funktion Fresh (Frisch), UV lamp (UV-Lampe), Swing (Schwenken), Turbo, Breeze Away (Wegblasen) oder Silent (Stumm) ist eingeschaltet.
 (für 3 Sekunden, wenn)	• Ausschalt-Timer ist eingestellt. • Die Funktion FRESH (Frischluft), UV-Lampe, Swing (Schwenken), Turbo, Breeze Away (Wegblasen) oder Silent (Stumm) ist ausgeschaltet.
	• Wenn die Funktion Active Clean (Aktivreinigung)/Self clean (Selbstreinigung) eingeschaltet ist.
	• Beim Abtauen (nur bei Kühl- und Heizgeräten).
	• Wenn die Heizfunktion bei 8 °C (46 °F) eingeschaltet ist (für Kühl- und Heizgeräte).

Um die Leistung Ihres Geräts weiter zu optimieren, gehen Sie wie folgt vor:

- Halten Sie Türen und Fenster geschlossen.
- Begrenzen Sie den Energieverbrauch, indem Sie die EINSCHALT-TIMER- und AUSSCHALT-TIMER-Funktion verwenden.
- Blockieren Sie nicht die Lufteinlässe und -auslässe.
- Überprüfen und reinigen Sie regelmäßig die Luftfilter.

Weitere Funktionen

HINWEIS

Nicht alle Funktionen sind für die von Ihnen erworbene Klimaanlage verfügbar. Bitte überprüfen Sie das Display und die Fernbedienung Ihres Geräts.

- **Automatischer Neustart (einige Geräten)**
  Wenn das Gerät ausfällt, startet es automatisch mit den vorherigen Einstellungen neu, sobald die Stromversorgung wiederhergestellt ist.
- **Luftauffrischungsfunktion (einige Geräte)**
  Der Ionengenerator ist eingeschaltet und hilft, die Luft im Raum zu reinigen.
- **Aktive Reinigungsfunktion (für Wechselrichter-Geräte)**
  - Die Active Clean-Technologie wäscht Staub ab, wenn er am Wärmetauscher haftet, indem sie den Reif automatisch einfriert und dann schnell auftaut. Ein Signalton ist zu hören. Durch den Active Clean-Betrieb wird mehr Kondenswasser erzeugt, um die Reinigungswirkung zu verbessern, und Kaltluft wird ausgeblasen. Nach der Reinigung bläst der Ventilator weiter warme Luft aus, um den Verdampfer zu trocknen und so das Innere sauber zu halten.
  - Wenn die Funktion eingeschaltet ist, erscheint im Display des Innengeräts „CL“. Nach 20 bis 130 Minuten schaltet sich das Gerät automatisch aus und bricht die Funktion CLEAN (Reinigung) ab.
  - Bei einigen Geräten startet das System einen Hochtemperatur-Reinigungsprozess, wodurch die Temperatur am Luftauslass stark ansteigen kann. Bitte nähern Sie sich nicht dem Luftauslass. Die Hochtemperaturreinigung kann ebenfalls zu einem Anstieg der Raumtemperatur führen.
- **Selbstreinigungsfunktion (für Geräte mit fester Drehzahl)**
  In der Feuchtigkeit, die um den Wärmetauscher des Geräts kondensiert, können sich in der Raumluft Bakterien ansiedeln. Bei regelmäßigem Gebrauch wird der größte Teil dieser Feuchtigkeit aus dem Gerät verdunstet. Wenn die Selbstreinigungsfunktion aktiviert ist, reinigt sich das Gerät automatisch. Nach der Reinigung schaltet sich das Gerät automatisch aus. Drücken Sie die Taste CLEAN (REINIGUNG) auf der Fernbedienung mitten im Zyklus, um diese Funktion abzubrechen und das Gerät auszuschalten. Sie können die CLEAN (Reinigungsfunktion) beliebig oft verwenden.
- **Lamellenwinkel-Speicher**
  Wenn Sie Ihr Gerät einschalten, nehmen die Lamellen automatisch wieder ihren vorherigen Winkel ein.
- **Schlafbetrieb**
  Die SCHLAFFunktion wird verwendet, um den Energieverbrauch während des Schlafs zu reduzieren.
  Für die Wechselrichter-Geräte:
  Wenn die Schlaf-Funktion aktiviert ist, passt die Klimaanlage die Temperatur und die Gebläsestufe intelligent an, um eine angenehmere Schlafumgebung zu schaffen. Sie können die Gebläsestufe und den Luftstromwinkel im Schlafbetrieb frei einstellen. Die Schlaffunktion wird nach 9 Stunden automatisch beendet.
  - Die Schlaffunktion ist im Lüfter- und Trocknungsmodus nicht verfügbar.
  - Bei einigen Modellen mit Wireless-Control-Funktion können die Schlafbetriebszeit und das Schlaflicht über die App eingestellt werden.

  Für die Geräte mit fester Drehzahl:
  Wenn die Schlaffunktion im KÜHLMODUS aktiviert ist, erhöht das Gerät die Temperatur nach der ersten Stunde um 1 °C (2 °F). Sie steigt nach einer weiteren Stunde um zusätzlich 1 °C (2 °F) an. Die Lüftergeschwindigkeit wird automatisch auf LOW (Niedrig) eingestellt. Im HEIZMODUS verringert die SCHLAF-Funktion die Temperatur nach der ersten Stunde um 1 °C (2 °F). Die Temperatur wird nach einer weiteren Stunde um zusätzlich 1 °C (2 °F) gesenkt. Die Lüftergeschwindigkeit wird automatisch auf LOW (Niedrig) eingestellt. Anschließend läuft die Klimaanlage weitere 6 Stunden bei der neuen Temperatur. Danach wird die SCHLAF-Funktion beendet, und die Lüftergeschwindigkeit kehrt zur ursprünglichen Einstellung zurück.
- **Kältemittelleckerkennung**
  Das Innengerät zeigt automatisch „EL0C“ an, wenn es eine Kältemittelleckage erkennt.
- **WLAN-Steuerung (einigen Geräte)**
  Mit der Fernbedienung können Sie Ihre Klimaanlage über Ihr Handy und eine WLAN-Verbindung steuern.

Der Zugriff auf das USB-Gerät, der Austausch und die Wartung muss von Fachpersonal durchgeführt werden.

- **Luftstrom abgewandt (einige Geräten)**
  - Drücken Sie die Taste Luftstrom abgewandt auf der Fernbedienung, um das direkte Anblasen des Körpers zu vermeiden.
  - Im Modus Luftstrom abgewandt passt das System automatisch die Lamellenwinkel und die Lüftergeschwindigkeit an. Sie können auch die Lüftergeschwindigkeit per Fernbedienung wählen.
  - Diese Funktion ist nur im Kühl-, Trocknungs- oder Lüftermodus verfügbar.

- **Radar-Erkennungsfunktion (bei einigen Geräten)**
  Geräte mit Radarfunktion können Bewegungen im Raum erkennen. Während des Kühl- oder Heizbetriebs reduziert das Gerät automatisch die Leistung, um Energie zu sparen, wenn länger als 30 Minuten keine Anwesenheit erkannt wird. Diese Funktion lässt sich über die Fernbedienung und die App aktivieren.
  Hinweis: Da dieses Gerät Radar und keine Kamera verwendet, können alle sich bewegenden Objekte, einschließlich Saugrobotern, Vorhängen und Haustieren, die Bewegungserkennung auslösen, wodurch der Energiesparmodus deaktiviert wird.
  Metallgegenstände oder elektromagnetische Wellen können ebenfalls den Betrieb stören.

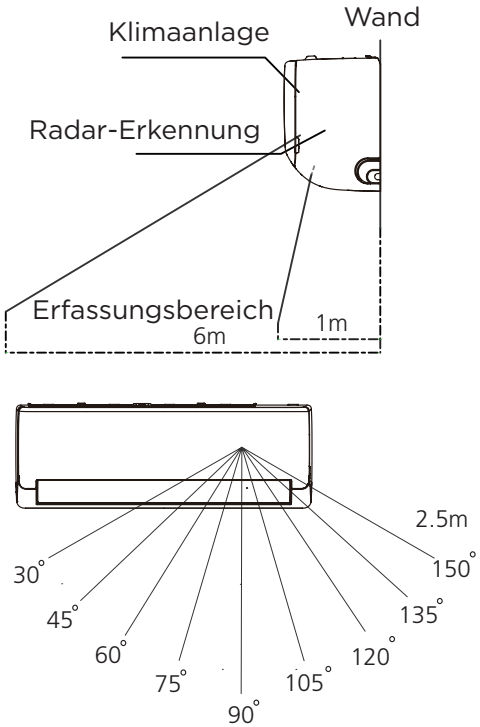

Hinweis: Dieses Gerät entspricht den grundlegenden Anforderungen und sonstigen entsprechenden Bestimmungen der Richtlinie 2014/53/EU.
(Nur für Produkte in der Europäischen Union)
Übertragungsfrequenz: 5725–5850 MHz
Maximale Sendeleistung < -11,74 dBm

Diese Ausrüstung wurde getestet und entspricht den Grenzwerten für einen Empfänger der Kategorie 3 gemäß EN 300 440 v2.1.1 und EN 300 440 v2.2.1. Diese Grenzwerte sind so ausgelegt, dass sie einen angemessenen Schutz gegen schädliche Störungen bei der Installation in Wohngebieten bieten. Wenn dieses Gerät in der Nähe anderer Geräte betrieben wird, die im 5,8-GHz-ISM-Band senden, schaltet es sich unbeabsichtigt ein. Bitte ergreifen Sie geeignete Maßnahmen, um dies zu verhindern.

- **ECO+-Funktion (einige Geräte)**
  Im Kühl-/Heizmodus wird die Lüftergeschwindigkeit auf Automatik umgestellt, während die eingestellte Temperatur unverändert bleibt. Das sorgt für mehr Komfort, spart Energie und reduziert Temperaturschwankungen.
- **Intelligente Feuchtigkeitsregelung (einige Geräten)**
  Im Kühlmodus ändert sich bei Aktivierung dieser Funktion die Lüftergeschwindigkeit auf Automatik, die eingestellte Temperatur bleibt unverändert, und das System kann die Raumfeuchtigkeit steuern, um sicherzustellen, dass sie weder zu trocken noch zu feucht ist, während eine angenehme Temperatur beibehalten wird. Diese Funktion kann nur mit der Fernbedienung oder über die App aktiviert werden.

Manuelle Bedienung (ohne Fernbedienung)

⚠ **VORSICHT:** Zur Verwendung des Geräts

Die manuelle Bedientaste ist nur für Testzwecke und für den Notbetrieb vorgesehen.
Bitte verwenden Sie diese Funktion nur, wenn Ihre Fernbedienung verloren gegangen und dies unbedingt erforderlich ist.
Um den regulären Betrieb wiederherzustellen, verwenden Sie die Fernbedienung, um das Gerät zu aktivieren.
Das Gerät muss vor dem manuellen Betrieb ausgeschaltet werden.

Gerät manuell bedienen:

- Drücken Sie die Tasten auf beiden Seiten der Verkleidung nach unten und heben Sie die Verkleidung an, bis sie einrastet.
  Auf der linken oder rechten Seite befindet sich eine Stützstange (modellabhängig). Bitte verwenden Sie sie, um die Frontblende abzustützen.

- Suchen Sie die Taste MANUAL CONTROL (Manuelle Steuerung) auf der rechten Seite des Anschlusskastens.
- Drücken Sie die Taste MANUAL CONTROL (MANUELLE BEDIENUNG) einmal, um den Modus FORCED AUTO (ZWANGSAUTOMATIK) zu aktivieren.
- Drücken Sie die Taste MANUAL CONTROL (MANUELLE BEDIENUNG) erneut, um den Modus FORCED COOLING (ZWANGSKÜHLUNG) zu aktivieren.
- Drücken Sie die Taste MANUAL CONTROL (MANUELLE BEDIENUNG) ein drittes Mal, um das Gerät auszuschalten.
- Schließen Sie die Frontblende wieder.

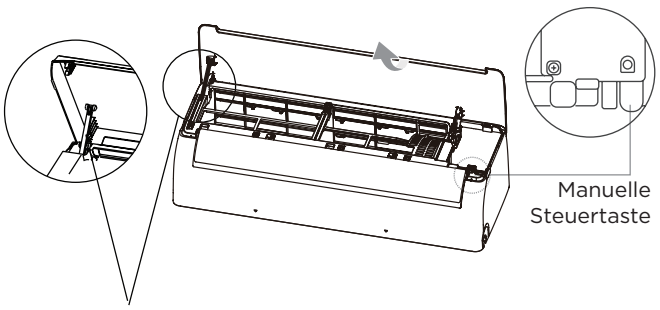

Stützstange (links oder rechts, modellabhängig)

Einstellwinkel des Luftstroms

HINWEIS: Einstellung des Auf- und Abwärtsluftstroms (Fernbedienung)

Während das Gerät eingeschaltet ist, verwenden Sie die Taste SWING (SCHWENKEN) auf der Fernbedienung, um die Richtung (auf und ab) des Luftstroms einzustellen. Weitere Informationen finden Sie im Abschnitt Fernbedienung.

Hinweis zu den Lamellenwinkeln

- Stellen Sie die Lamellen beim Betrieb im KÜHLEN- oder TROCKNEN-Modus nicht über längere Zeit in einem zu vertikalen Winkel ein. Dies würde dazu führen, dass auf der Lamelle Wasser kondensiert, das auf Ihren Boden oder Ihre Möbel tropft.

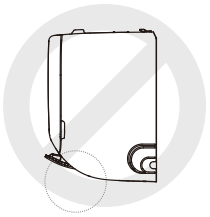

- Wenn Sie die Lamellen im KÜHL- oder HEIZMODUS in einem zu kleinen Winkel einstellen, kann die Leistung der Klimaanlage aufgrund des eingeschränkten Luftstroms beeinträchtigt werden.



- Bitte stellen Sie die Lamellen gemäß den entsprechenden Normanforderungen beim Test der Heizleistung auf den maximalen Luftstromwinkel ein.

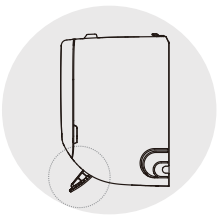

HINWEIS

Bewegen Sie die Lamellen nicht mit der Hand. Sie können das Gerät ausschalten und einige Sekunden lang den Netzstecker ziehen, um es neu zu starten. Damit werden die Lamellen zurückgesetzt.

Luftstrom links und rechts einstellen (Manuelle Bedienung)

Der linke und rechte Luftstrom müssen manuell eingestellt werden. Greifen Sie den Umlenkstab (siehe Abb. B) und richten Sie ihn manuell in die gewünschte Richtung aus. Bei einigen Geräten kann der Luftstrom nach links und rechts per Fernbedienung eingestellt werden. Bitte beachten Sie die Bedienungsanleitung der Fernbedienung.

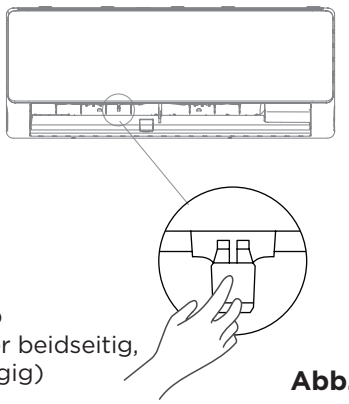

Abb. B

⚠ VORSICHT

Führen Sie Ihre Finger nicht in oder in die Nähe des Ventilators und der Ansaugseite des Geräts. Der Hochgeschwindigkeitslüfter im Gerät kann Verletzungen verursachen.

Pflege und Wartung

⚠ VORSICHT

- Die Kühlleistung Ihres Geräts und Ihre Gesundheit würden durch eine verstopfte Klimaanlage beeinträchtigt. Reinigen Sie den Filter daher alle zwei Wochen. Wenn sich eine große Menge Staub im Filter angesammelt hat und dieser nicht regelmäßig gereinigt wird, kann es zu Kondensation und Tropfenbildung am Gerät kommen.
- Schalten Sie Ihre Klimaanlage immer **AUS** und trennen Sie die Stromversorgung, bevor Sie mit der Reinigung oder Wartung beginnen.
- Berühren Sie den Luftverbesserungsfilter (Plasma) mindestens 10 Minuten nach dem Ausschalten des Geräts **nicht**.
- Verwenden Sie ein weiches, sauberes Tuch, um das Gerät abzuwischen. Wenn das Gerät besonders schmutzig ist, können Sie es mit einem in warmem Wasser getränkten Tuch abwischen.
- Verwenden Sie keine Chemikalien oder chemisch behandelte Tücher zur Reinigung des Geräts.
- Verwenden Sie kein Benzol, Farbverdünner, Polierpulver oder andere Lösungsmittel zur Reinigung des Geräts. Davon kann die Kunststoffoberfläche Risse bekommt oder sich verformen.
- Verwenden Sie kein Wasser, das heißer als 40 °C ist, um die Frontblende zu reinigen. Das kann zur Verformung oder Verfärbung der Frontblende führen.

Innengerät, Luftfilter reinigen

Schritt 1:

Verwenden Sie ein weiches, trockenes Tuch, um das Gerät abzuwischen.

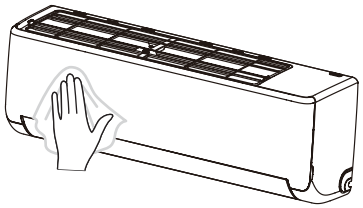

Schritt 2:

Wenn über der Klimaanlage genügend Platz gelassen ist und es praktisch ist, den oberen Filter zu entfernen, kann man den Griff mit „PULL“ in der Mitte des Filters nach oben ziehen, um ihn zu entfernen.

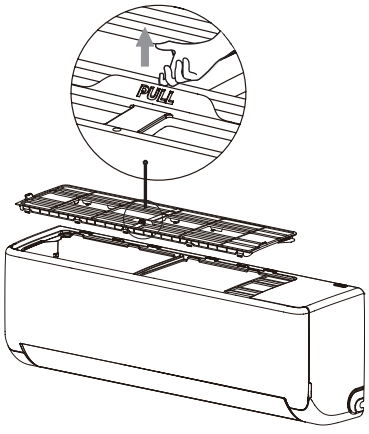

Wenn die Klimaanlage nahe an der Decke installiert ist
und es unpraktisch ist, den Filter zu entfernen, geben Sie
beide Seiten mit „PULL“ mit den Fingern nach oben, um den Filter zu entfernen.

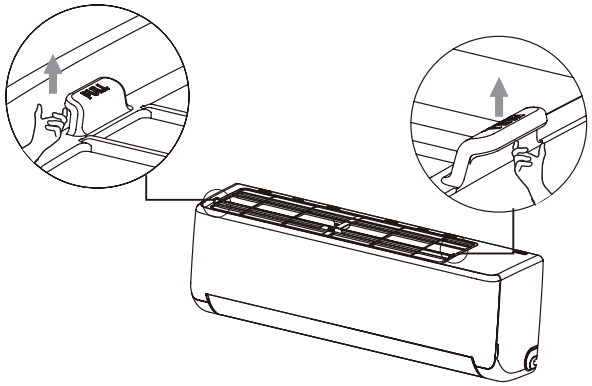

Schritt 3:

Wenn Ihr Filter einen kleinen Lufterfrischungsfilter hat, lösen Sie ihn vom größeren Filter. Reinigen Sie diesen Lufterfrischungsfilter mit einem Handstaubsauger.

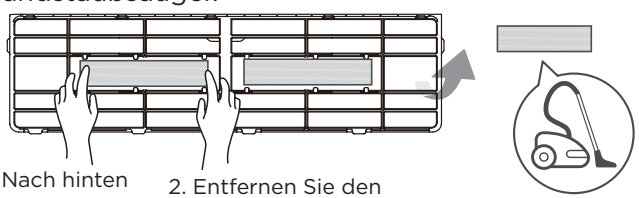

1. Nach hinten klappen
2. Entfernen Sie den Luftverbesserungsfilter (einige Geräte)
3. Reinigen Sie ihn mit einem Staubsauger

Schritt 4:

Reinigen Sie den großen Luftfilter mit warmem Seifenwasser. Verwenden Sie unbedingt ein mildes Reinigungsmittel. Spülen Sie den Filter mit frischem Wasser aus und schütteln Sie dann das überschüssige Wasser ab. Trocknen Sie ihn an einem kühlen, trockenen Ort und setzen Sie ihn nicht direkter Sonneneinstrahlung aus.

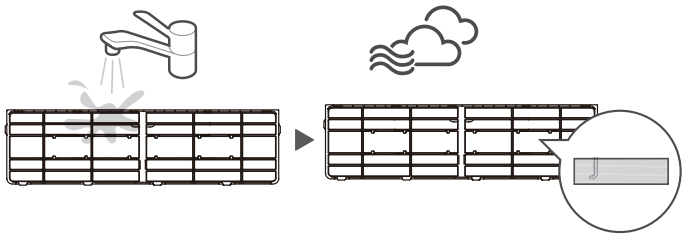

Vergessen Sie nicht, ihn wieder einzubauen

Schritt 5:

Wenn er trocken ist, befestigen Sie den Lufterfrischungsfilter wieder am größeren Filter, installieren Sie ihn dann wieder auf der Oberseite des Innengeräts.

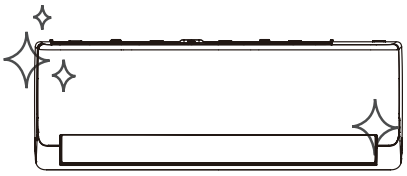

⚠ VORSICHT

- Bevor Sie den Filter wechseln oder reinigen, schalten Sie das Gerät aus und trennen Sie es von der Stromversorgung.
- Berühren Sie beim Entfernen des Filters nicht die Metallteile des Geräts. An den scharfen Metallkanten können Sie sich schneiden.
- Verwenden Sie kein Wasser, um das Innere des Innengeräts zu reinigen. Das kann die Isolierung zerstören und einen Stromschlag verursachen.
- Setzen Sie den Filter beim Trocknen nicht direkter Sonneneinstrahlung aus. Dadurch kann der Filter schrumpfen.
- Wartung und Reinigung des Außengeräts muss von einem autorisierten Händler oder einem zugelassenen Dienstleister durchgeführt werden.
- Reparaturen am Gerät müssen von einem autorisierten Händler oder einem zugelassenen Dienstleister durchgeführt werden.

Wartung Ihrer Klimaanlage

Wartung – Lange Nichtbenutzung

Wenn Sie planen, Ihre Klimaanlage über einen längeren Zeitraum nicht zu benutzen, gehen Sie wie folgt vor:

Reinigen Sie alle Filter

Schalten Sie die Funktion VENTILATOR ein, bis das Gerät vollständig ausgetrocknet ist

Schalten Sie das Gerät aus und trennen Sie es vom Stromnetz

Entfernen Sie die Batterien aus der Fernbedienung

Wartung – Inspektion vor der Saison

Führen Sie nach längerem Nichtgebrauch oder vor häufigem Gebrauch die folgenden Schritte aus:

Überprüfen Sie auf beschädigte Kabel

Reinigen Sie alle Filter

Überprüfen Sie auf undichte Stellen



Vergewissern Sie sich, dass keine Lufteinlässe und -auslässe blockiert sind

Tauschen Sie die Batterien aus

Fehlersuche

⚠ VORSICHT

Wenn eine der folgenden Bedingungen eintritt, schalten Sie das Gerät sofort aus!

- Das Kabel ist beschädigt oder ungewöhnlich warm.
- Sie nehmen Brandgeruch wahr.
- Das Gerät gibt laute oder ungewöhnliche Geräusche von sich.
- Eine Sicherung brennt durch oder der Leitungsschutzschalter löst häufig aus.
- Wasser oder Fremdkörper fallen in das Gerät oder aus dem Gerät.

VERSUCHEN SIE NICHT, DIESE PROBLEME SELBST ZU BEHEBEN! WENDEN SIE SICH SOFORT AN EINEN AUTORISIERTEN KUNDENDIENST.

Allgemeine Probleme

Die folgenden Probleme stellen keine Fehlfunktion dar und erfordern , in den meisten Fällen keine Reparatur.

Problem	Mögliche Ursachen
Gerät lässt sich beim Drücken der EIN/AUS-Taste nicht einschalten	Das Gerät verfügt über eine 3-minütige Schutzfunktion, die ein Überlasten des Geräts verhindert. Das Gerät kann innerhalb von drei Minuten nach dem Ausschalten nicht neu gestartet werden.
Das Gerät wechselt vom COOL/HEAT-(KÜHL-/HEIZMODUS) in den FAN-Modus (VENTILATORMODUS)	Das Gerät kann seine Einstellung ändern, um zu verhindern, dass sich Frost auf dem Gerät bildet. Sobald die Temperatur ansteigt, wird das Gerät wieder im zuvor gewählten Modus betrieben. Wenn die eingestellte Temperatur erreicht ist, schaltet das Gerät den Kompressor ab. Das Gerät arbeitet weiter, wenn die Temperatur wieder schwankt.
Das Innengerät gibt weißen Nebel ab	In feuchten Regionen kann ein großer Temperaturunterschied zwischen der Raumluft und der klimatisierten Luft zu weißem Nebel führen.
Sowohl das Innen- als auch das Außengerät gibt weißen Nebel ab	Wenn das Gerät nach dem Abtauen wieder in den HEAT (HEIZMODUS) wechselt, kann aufgrund der Feuchtigkeit, die beim Abtauen entsteht, weißer Nebel austreten.
Das Innengerät macht Geräusche	Es kann ein rauschendes Luftgeräusch auftreten, wenn die Lamellen wieder in ihre Position gebracht werden. Nach dem Betrieb des Geräts im HEAT (HEIZMODUS) kann aufgrund der Ausdehnung und Kontraktion der Kunststoffteile des Geräts ein Quietschgeräusch auftreten.
Sowohl das Innen- als auch das Außengerät macht Geräusche	Leises Zischen während des Betriebs: Das ist normal und wird durch das Kältemittel verursacht, das sowohl durch das Innen- als auch das Außengerät strömt.
	Leises Zischen, wenn das System startet, gerade aufgehört hat zu laufen oder abgetaut wird: Dieses Geräusch ist normal und wird durch das Anhalten oder die Richtungsänderung des Kältemittels verursacht.
	Quietschendes Geräusch: Die normale Ausdehnung und Kontraktion von Kunststoff- und Metallteilen aufgrund von Temperaturschwankungen während des Betriebs kann Quietschgeräusche verursachen.

Problem	Mögliche Ursachen
Das Außengerät macht Geräusche	Je nach Betriebsmodus gibt das Gerät unterschiedliche Geräusche von sich.
Staub tritt aus dem Innen- oder Außengerät aus	Wenn das Gerät längere Zeit nicht benutzt wird, kann sich Staub ansammeln, der beim Einschalten des Geräts ausgestoßen wird. Dieses Problem kann durch Abdecken des Geräts während längerer Inaktivität abgeschwächt werden.
Das Gerät verströmt einen schlechten Geruch	Das Gerät nimmt möglicherweise Gerüche aus der Umgebung auf (z. B. Möbel, Kochen, Zigaretten usw.), die während des Betriebs abgegeben werden.
	Die Filter des Geräts sind verschimmelt und müssen gereinigt werden.
Der Ventilator des Außengeräts funktioniert nicht	Während des Betriebs wird die Ventilatorleistung gesteuert, um den Betrieb des Geräts zu optimieren.
Der Betrieb ist unregelmäßig, unberechenbar oder das Gerät reagiert nicht	Störungen durch Mobilfunktürme und Funkverstärker können zu Fehlfunktionen des Geräts führen. Versuchen Sie in diesem Fall Folgendes: • Trennen Sie das Gerät von der Stromversorgung und schließen Sie es wieder an. • Drücken Sie die Ein/Aus-Taste ON/OFF auf der Fernbedienung, um den Betrieb wieder aufzunehmen.

HINWEIS: Wenn das Problem weiterhin besteht, wenden Sie sich an einen Händler vor Ort oder den nächstgelegenen Kundendienst. Geben Sie dort eine detaillierte Beschreibung der Fehlfunktion des Geräts sowie die Modellnummer an.

⚠ VORSICHT

Bei Störungen überprüfen Sie bitte die folgenden Punkte, bevor Sie eine Reparaturfirma kontaktieren. In einigen Fällen ist keine Reparatur erforderlich.

Problem	Mögliche Ursachen	Lösungsvorschläge
Schlechte Kühlleistung	Die Temperatureinstellung ist möglicherweise höher als die Raumtemperatur	Senken Sie die Temperatureinstellung
	Der Wärmetauscher am Innen- oder Außengerät ist verschmutzt	Wenden Sie sich an ein autorisiertes Servicecenter, um den betroffenen Wärmetauscher zu reinigen
	Der Luftfilter ist verschmutzt	Entfernen Sie den Filter und reinigen Sie ihn gemäß Anleitung
	Der Lufteinlass oder -auslass eines der beiden Geräte ist blockiert	Schalten Sie das Gerät aus, entfernen Sie die Blockade und schalten Sie es wieder ein.
	Türen und Fenster sind offen	Achten Sie darauf, dass alle Türen und Fenster während des Betriebs des Geräts geschlossen sind.
	Durch Sonnenlicht erzeugte übermäßige Hitze	Schließen Sie Fenster und Vorhänge in Zeiten großer Hitze oder starker Sonneneinstrahlung
	Zu viele Wärmequellen im Raum (Personen, Computer, Elektronik usw.)	Reduzieren Sie die Anzahl der Wärmequellen
	Zu wenig Kältemittel aufgrund eines Lecks oder langjähriger Nutzung	Wenden Sie sich an ein autorisiertes Servicecenter.
	LEISE-Funktion ist aktiviert (optionale Funktion)	Die LEISE-Funktion reduziert die Produktleistung durch Verringerung der Betriebsfrequenz. Schalten Sie die LEISE-Funktion aus.

Problem	Mögliche Ursachen	Lösungsvorschläge
Das Gerät funktioniert nicht	Stromausfall	Warten Sie, bis die Stromversorgung wiederhergestellt ist
	Der Strom ist abgestellt	Schalten Sie den Strom ein
	Die Sicherung ist durchgebrannt	Wenden Sie sich an ein autorisiertes Servicecenter, um die Sicherung auszutauschen
	Die Batterien der Fernbedienung sind verbraucht	Tauschen Sie die Batterien aus
	Der 3-Minuten-Schutz des Geräts wurde aktiviert	Warten Sie nach dem Neustart des Geräts drei Minuten
	Timer aktiviert	Schalten Sie den Timer aus.
Das Gerät startet und stoppt häufig	Es befindet sich zu viel oder zu wenig Kältemittel im System	Wenden Sie sich an ein autorisiertes Servicecenter.
	Nicht komprimierbares Gas oder Feuchtigkeit ist in das System eingedrungen.	Wenden Sie sich an ein autorisiertes Servicecenter.
	Der Kompressor ist defekt	Wenden Sie sich an ein autorisiertes Servicecenter.
	Die Spannung ist zu hoch oder zu niedrig	Wenden Sie sich an ein autorisiertes Servicecenter, um einen Manostat zur Spannungsregelung installieren zu lassen
Schlechte Heizleistung	Die Außentemperatur ist extrem niedrig	Verwenden Sie eine Zusatzheizung
	Kalte Luft dringt durch Türen und Fenster ein	Achten Sie darauf, dass alle Türen und Fenster während der Nutzung geschlossen sind
	Zu wenig Kältemittel aufgrund eines Lecks oder langjähriger Nutzung	Auf Undichtigkeiten prüfen, wenden Sie sich an ein autorisiertes Servicecenter
LEDs blinken weiter	Das Gerät kann den Betrieb einstellen oder sicher weiterlaufen. Wenn die LEDs weiterhin blinken oder Fehlercodes angezeigt werden, warten Sie etwa 10 Minuten. Möglicherweise behebt sich das Problem von selbst. Ist dies nicht der Fall, trennen Sie das Gerät vom Stromnetz und schließen es dann wieder an. Schalten Sie das Gerät ein. Wenn das Problem weiterhin besteht, trennen Sie das Gerät vom Stromnetz und wenden Sie sich an den nächstgelegenen Kundendienst. Hinweis: Bei einigen Geräten wird ein Fehlercode angezeigt, während der Summer ertönt. Der Summer kann mit der Ein-/Aus-Taste auf der Fernbedienung ausgeschaltet werden, andernfalls ertönt er weiterhin für 5 Minuten.	
Im Display des Innengeräts wird ein Fehlercode angezeigt, der mit den folgenden Buchstaben beginnt: • E (x), P (x), F (x) • EH (xx), EL (xx), EC (xx) • PH (xx), PL (xx), PC (xx)		

HINWEIS: Wenn das Problem nach Durchführung der oben genannten Überprüfungen und Diagnosen weiterhin besteht, schalten Sie Ihr Gerät umgehend aus und wenden Sie sich an einen autorisierten Kundendienst.

Beginnen wir mit der Installation Ihrer Klimaanlage

Überprüfen Sie das Zubehör

Die Klimaanlage wird mit folgendem Zubehör geliefert. Verwenden Sie alle Montage- und Zubehörteile, um die Klimaanlage zu installieren. Eine unsachgemäße Installation kann zu Wasseraustritt, Stromschlag und Feuer oder zum Ausfall des Geräts führen. Artikel, die nicht im Lieferumfang der Klimaanlage enthalten sind, müssen separat erworben werden.

Namen des Zubehörs	Anzahl (Stck.)	Form	Namen des Zubehörs	Anzahl (Stck.)	Form
Bedienungsanleitung	1 - 3		Fernbedienung	1	
Ablaufventil (für Kühl- und Heizmodelle)	1		Batterie	2	
Dichtung (für Kühl- und Heizmodelle)	1		Fernbedienungshalterung (einige Geräte)	1	
Montageplatte	1		Befestigungsschrauben für Fernbedienungshalterung (separat erwerben)	2	
Dübel	5 - 8 (modellabhängig)	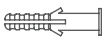	**Kleiner Filter** (Muss von einem autorisierten Techniker bei der Installation des Geräts auf der Rückseite des Hauptluftfilters installiert werden)	1 - 2 (modellabhängig)	
Befestigungsschraube für Montageplatte	5 - 8 (modellabhängig)				
Kupfermutter (für einige Geräte) (Wird verwendet, um die Verbindungsrohre zwischen Innen- und Außengerät zu verbinden.)	2		**Kabelklemme** (Nur für einige Geräte) Bei der Vor-Ort-Verkabelung, wenn die Außenstromversorgung gewählt wird und der Drahtdurchmesser kleiner wird, muss diese Kabelklemme verwendet werden, um die bereits im Kabelkasten installierte Kabelklemme zu ersetzen, damit der Draht fest gecrimpt wird.	1	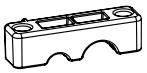

Name	Form		Anzahl (Stck.)
Verbindungsrohrbaugruppe	Flüssigkeitsseite	Ø 6,35 mm (1/4 Zoll)	Teile, die Sie separat erwerben müssen. Erkundigen Sie sich bei Ihrem Fachhändler nach der korrekten Leitungsgröße des von Ihnen erworbenen Geräts.
		Ø 9,52 mm (3/8 Zoll)	
	Gasseite	Ø 9,52 mm (3/8 Zoll)	
		Ø 12,7 mm (1/2 Zoll)	
		Ø 16 mm (5/8 Zoll)	
		Ø 19 mm (3/4 Zoll)	
Magnetring und Band (Beziehen Sie sich gegebenenfalls auf den Schaltplan, um ihn am Anschlusskabel zu installieren.)	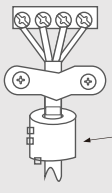  Führen Sie die Befestigung durch den Magnetring, um ihn am Kabel zu befestigen.		Modellabhängig

Übersicht über die Montageoptionen

HINWEIS ZU ABBILDUNGEN:

Die Abbildungen in diesem Handbuch dienen nur zur Erläuterung. Das tatsächliche Aussehen Ihres Innengeräts kann leicht abweichen. Das tatsächliche Aussehen ist ausschlaggebend.

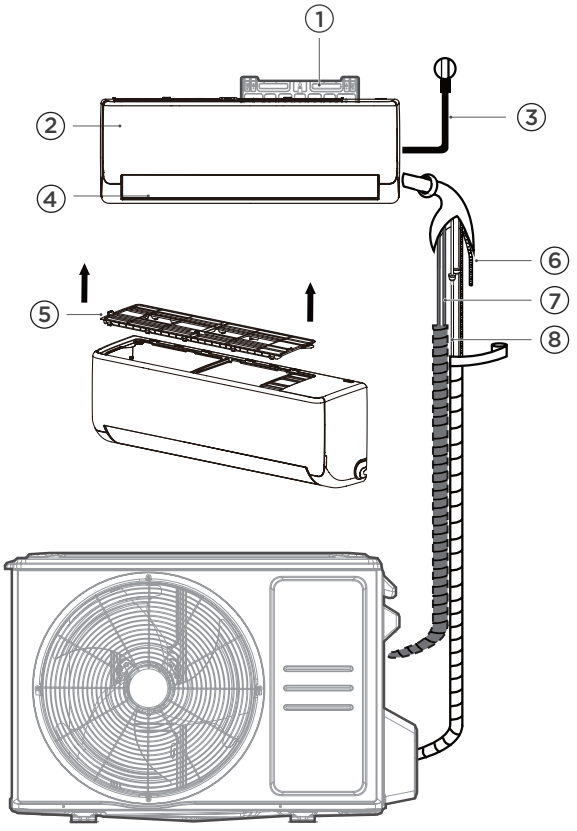

Modelle mit Stromversorgung für den Innenbereich

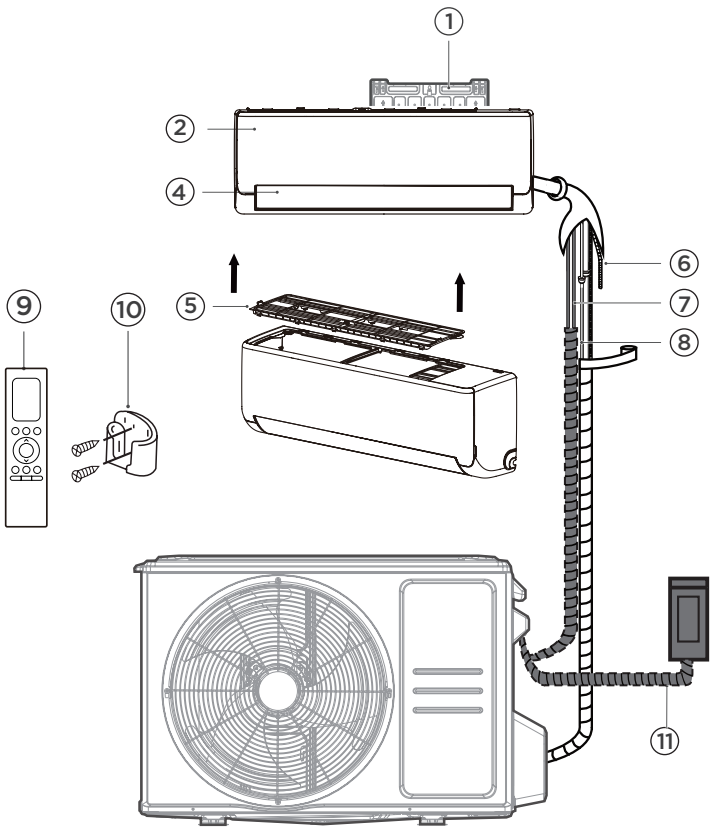

Modelle mit Stromversorgung für den Außenbereich

① Wandmontageplatte

② Frontblende

③ Netzkabel (einige Geräte)

④ Belüftungsschlitze

⑤ Funktionsfilter (auf der Rückseite des Hauptfilters – bei einigen Geräten)

⑥ Ablaufleitung

⑦ Signalkabel

⑧ Kältemittelleitungen

⑨ Fernbedienung

⑩ Fernbedienungshalterung (einige Geräte)

⑪ Stromkabel für Außengerät (einige Geräte)

Es wäre perfekt, wenn Sie diese Werkzeuge hätten



Handschuhe



Schraubendreher und Schraubenschlüssel

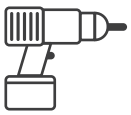

Bohrhammer

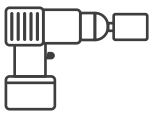

Kernbohrer



Schutzbrille und Maske



Vinylband

Installationsübersicht – Innengerät

1

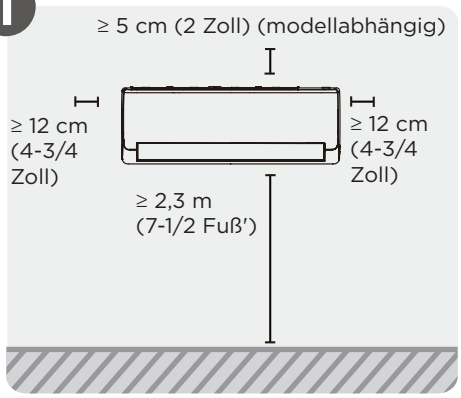

Installationsort auswählen

2

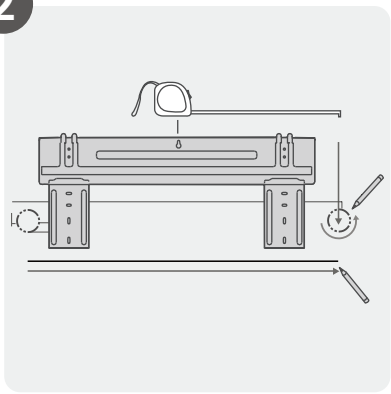

Montageplatte anbringen

3

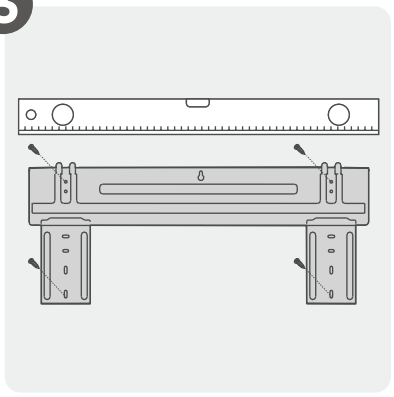

Bohrloch bestimmen

4

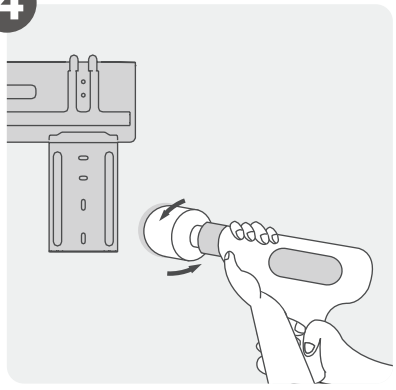

Wanddurchführung bohren

5

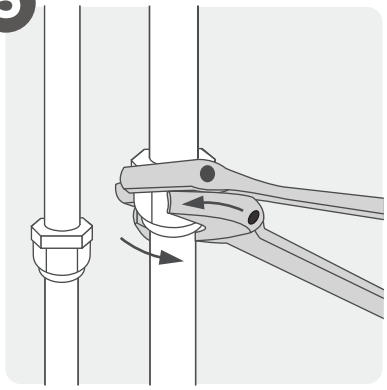

Rohrleitungen verbinden

6

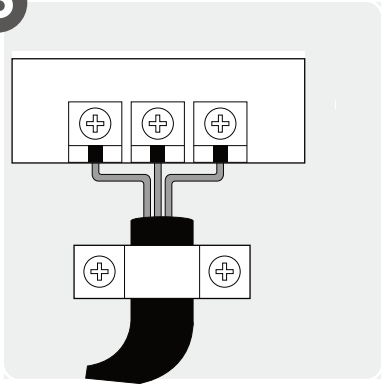

Verkabelung anschließen

7

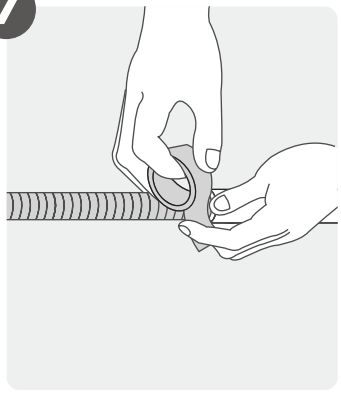

Ablaufschlauch vorbereiten

8

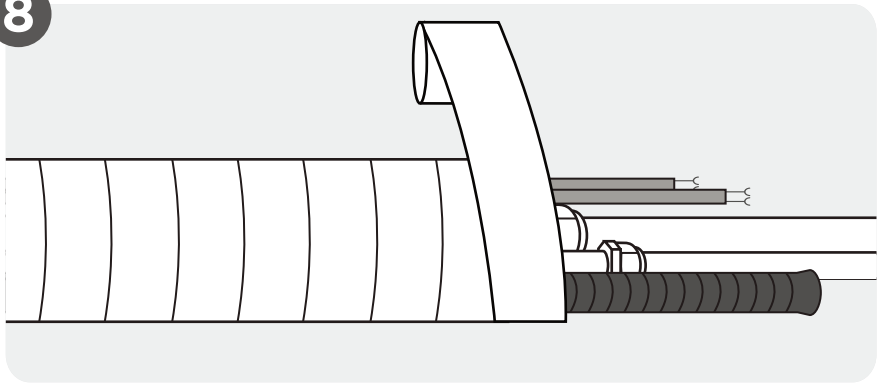

Rohrleitungen und Kabel umwickeln

9

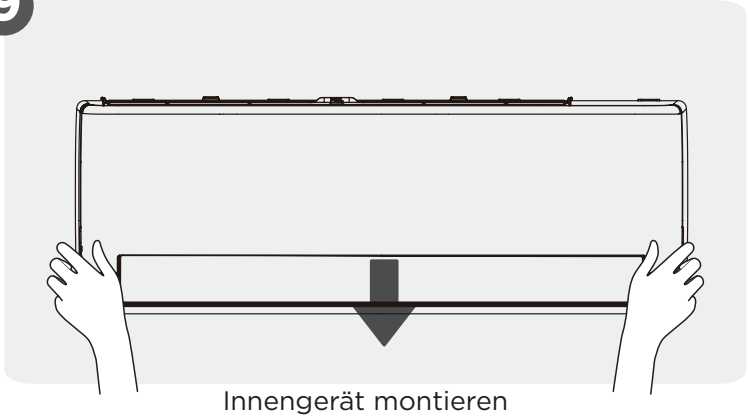

Innengerät montieren

Installieren Sie Ihr Innengerät.

1 Installationsort auswählen

HINWEIS: Vor der Installation

Vergewissern Sie sich vor der Installation des Innengeräts anhand des Etiketts auf dem Karton, dass die Modellnummer des Innengeräts mit der Modellnummer des Außengeräts übereinstimmt.

Im Folgenden finden Sie Anforderungen, die Ihnen bei der Auswahl eines geeigneten Standorts für das Gerät helfen.

Geeignete Installationsorte entsprechen den folgenden Anforderungen:



☑ Gute Luftzirkulation



☑ Die Geräusche des Geräts stören keine anderen Personen.

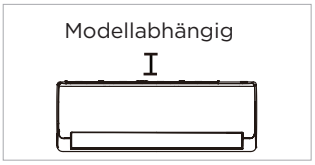

☑ Lassen Sie oben so viel Platz wie möglich für optimale Leistung.



☑ Fest und solide – keine Vibrationen am Standort
☑ Stark genug, um das Gewicht des Geräts zu tragen



☑ Ein Standort, der mindestens einen Meter von anderen elektrischen Geräten (z. B. TV, Radio, Computer) entfernt ist



☑ Bequemer Ablauf

Wenn Kältemittelleitungen bereits in der Wand verlegt sind, entfernen Sie vor der Installation die Frontblende, den Rahmen und die Lamellen.
Wenn die Gehäusestütze verwendet wird, um das Gerät abzustützen, ist bei Modellen unter 24k ein oberer Mindestabstand von 8 cm und bei Modellen ≥24k ein oberer Mindestabstand von 10 cm erforderlich.
Wenn die Gehäusestütze nicht verwendet wird, um das Gerät abzustützen, ist ein oberer Mindestabstand von 5 cm einzuhalten.
Wenn Sie die Kältemittelleitung installieren müssen:
Wenn die Gehäusestütze verwendet wird, um das Gerät abzustützen, ist ein oberer Mindestabstand von 11 cm einzuhalten.
Wenn die Gehäusestütze nicht verwendet wird, um das Gerät abzustützen, ist ein oberer Mindestabstand von 5 cm einzuhalten.

Installieren Sie das Gerät <u>NICHT</u> an folgenden Orten:

⊘ In unmittelbarer Nähe von Wärmequellen, Dampf oder brennbaren Gasen
⊘ In unmittelbarer Nähe von brennbaren Gegenständen wie Vorhängen oder Kleidung
⊘ In unmittelbarer Nähe eines Hindernisses, das die Luftzirkulation blockieren könnte
⊘ In unmittelbarer Nähe von Türen
⊘ In direkter Sonneneinstrahlung

HINWEIS: ZUR INSTALLATION

- Wenn keine festen Kältemittelleitungen vorhanden sind:
  Achten Sie bei der Wahl des Standorts darauf, dass Sie ausreichend Platz für eine Wanddurchführung (siehe Schritt Wanddurchführung für Anschlussleitungen bohren) für das Signalkabel und die Kältemittelleitungen lassen, die das Innen- und Außengerät verbinden. Die Standardposition für alle Rohrleitungen ist die rechte Seite des Innengeräts (mit Blick auf das Gerät). Das Gerät kann jedoch sowohl auf der linken wie auch auf der rechten Seite mit Rohrleitungen versehen werden.
- Es wird die Installation in einem Abstand von 11 cm zur Decke empfohlen. Eine zu nahe Montage an der Decke kann die Leistung der Klimaanlage verringern und Installation, Wartung und Reinigung erschweren.

2 Wanddurchführung für Anschlussleitungen bohren

Position der Wanddurchführung bestimmen

HINWEIS: BETON- ODER ZIEGELWÄNDE

Wenn die Wand aus Ziegeln, Beton oder ähnlichem Material besteht, bohren Sie Löcher mit einem Durchmesser von 5 mm in die Wand und setzen Sie die mitgelieferten Dübel ein. Befestigen Sie dann die Montageplatte an der Wand, indem Sie die Schrauben direkt in den Dübeln anziehen.

Schritt 1:

Entfernen Sie die Schraube, mit der die Montageplatte an der Rückseite des Innengeräts befestigt ist.

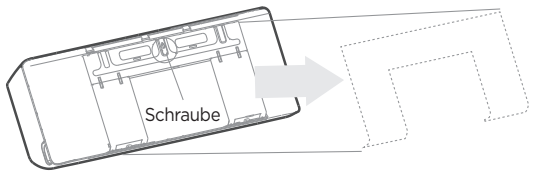

Schritt 2:

Befestigen Sie die Montageplatte mit den mitgelieferten Schrauben an der Wand. Achten Sie darauf, dass die Montageplatte flach an der Wand anliegt.

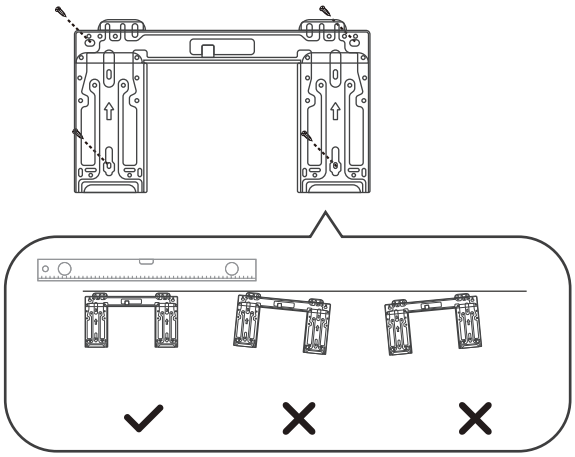

Korrekte Ausrichtung der Montageplatte

Schritt 3:

Bestätigen Sie die von Ihnen verwendete Montageplatte.
Die verschiedenen Modelle haben unterschiedliche Montageplatten. Siehe die folgenden Abmessungen der Montageplatte, um die optimale Position zu bestimmen. Die Form der Montageplatte kann leicht abweichen, aber die Installationsmaße sind gleich.

Einheit: mm (Zoll)

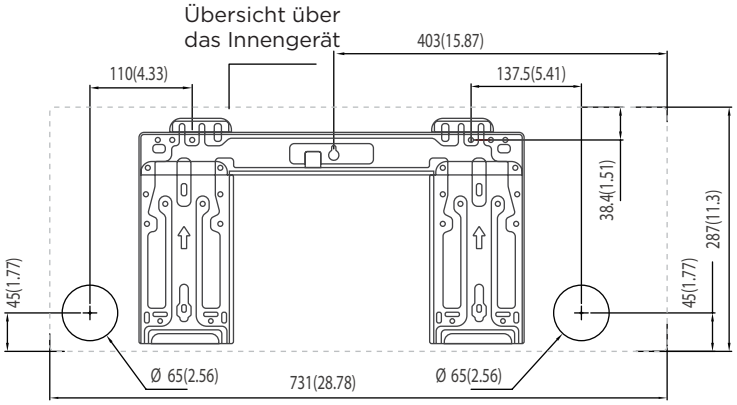

Modell A

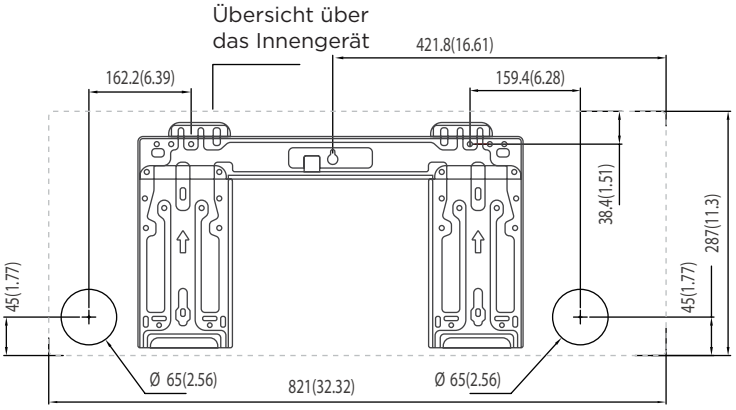

Modell B

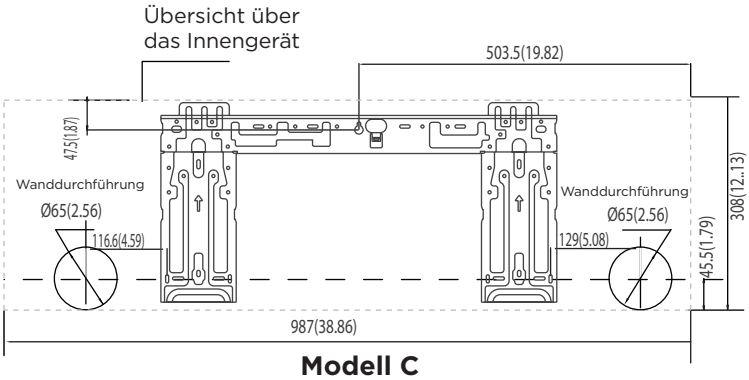

Modell C

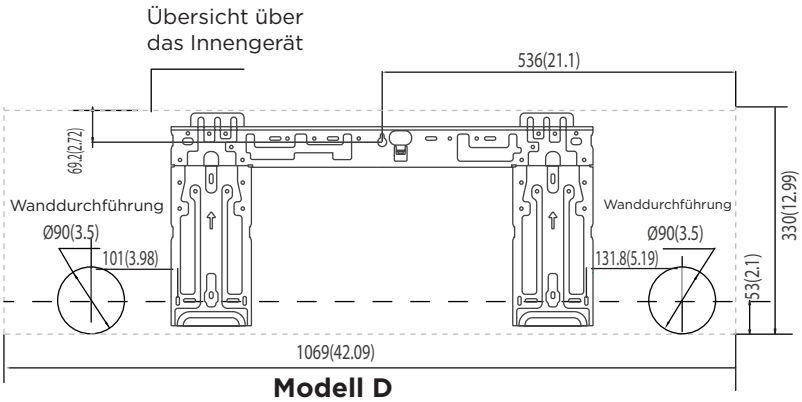

Modell D

Wanddurchführung bohren

⚠ VORSICHT

Achten Sie beim Bohren darauf, dass Sie Kabel, Rohrleitungen und andere empfindliche Komponenten meiden.

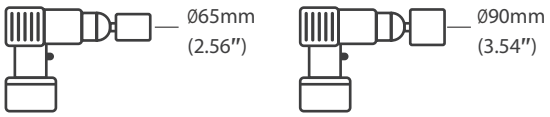

Verwenden Sie einen 65 mm (2,56 Zoll) oder 90 mm (3,54 Zoll) Kernbohrer (je nach Modell).

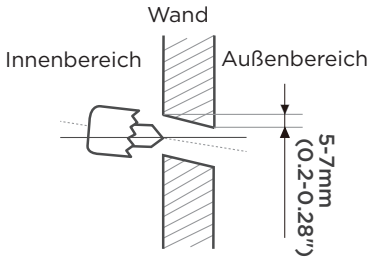

Wanddurchführung bohren

Schritt 1:

Verwenden Sie einen Kernbohrer mit 65 mm (2,56 Zoll) oder 90 mm (3,54 Zoll) Durchmesser (je nach Modell), um eine Wanddurchführung zu bohren. Stellen Sie sicher, dass das Loch in einem leichten Gefälle nach unten gebohrt wird, sodass das Lochs außen etwa 5 mm bis 7 mm (0,2 - 0,28 Zoll) niedriger ist als innen. Dies gewährleistet einen guten Wasserablauf.

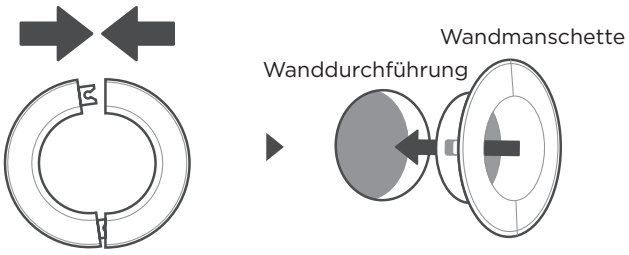

Setzen Sie die Schutzmanschette in die Bohrung ein.

Schritt 2:

Setzen Sie die Schutzmanschette in die Bohrung ein. Diese schützt die Ränder der Bohrung und hilft dabei, die Bohrung abzudichten, wenn Sie die Installation abgeschlossen haben.

HINWEIS: GRÖSSE DER WANDDURCHFÜHRUNG

Die Größe der Wanddurchführung wird durch die Anschlussleitung bestimmt. Wenn die Leitungsgröße der Gasseite Ø16 mm (5/8 Zoll) oder größer ist, muss die Wanddurchführung 90 mm (3,54 Zoll) betragen. Wenn die Leitungsgröße auf der Gasseite kleiner als Ø 16 mm (5/8 Zoll) ist, muss die Wanddurchführung 65 mm (2,56 Zoll) betragen.

3 Kältemittelleitung & Ablaufschlauch montieren

HINWEIS

Die Kältemittelleitung befindet sich in einer Isolierhülle, die an der Rückseite des Geräts angebracht ist. Sie müssen die Rohrleitung vorbereiten, bevor Sie sie durch den Wanddurchbruch führen. Im Abschnitt „Anschluss der Kältemittelleitungen“ dieses Handbuchs finden Sie detaillierte Anweisungen zum Rohrbördeln, zu den Anforderungen an das Anzugsdrehmoment beim Bördeln, zur Technik usw.

Kältemittelleitungen anschließen

Vier Seiten zum Austritt der Rohrleitung
Wählen Sie anhand der Position der Wanddurchführung in Bezug auf die Montageplatte die Seite aus, an der die Rohrleitungen aus dem Gerät austreten. Sie haben vier Optionen für die Austrittsrichtung der Rohrleitungen.

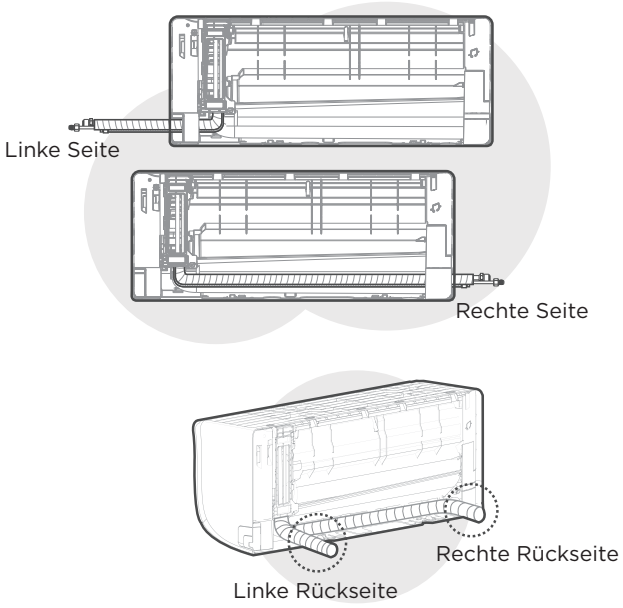

HINWEIS ZUR ROHRVERBINDUNG

In einigen Gegenden der USA muss ein Leerrohr verwendet werden, um das Kabel anzuschließen. Um ausreichend Platz für die Rohrleitungen zu gewährleisten und sicherzustellen, dass das Gerät nach der Installation an der Wand anliegt, wird empfohlen, den Ablaufschlauch auf der rechten Seite zu befestigen (wenn Sie auf die Rückseite des Geräts schauen).
Wenn Sie sich für eine Verrohrung auf der linken oder rechten Seite entscheiden, stellen Sie bitte sicher, dass die Rohre waagerecht herauskommen, um die Installation des unteren Rahmens nicht zu beeinträchtigen.

⚠ VORSICHT

Seien Sie äußerst vorsichtig, um die Rohrleitung nicht zu verbiegen oder zu beschädigen, wenn Sie sie vom Gerät wegbiegen. Jede Delle in den Rohrleitungen beeinträchtigt die Leistung des Geräts.

Kältemittelleitungen anschließen

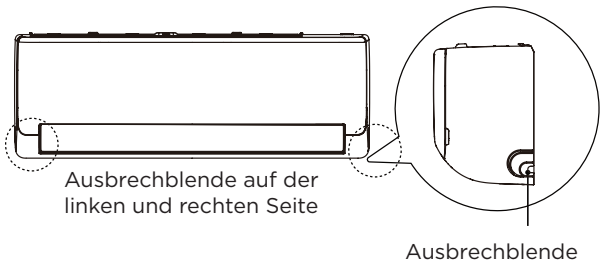

1. Befindet sich die Wanddurchführung hinter dem Gerät, lassen Sie die Ausbrechblende an ihrem Platz. Befindet sich die Wanddurchführung an der Seite des Innengeräts, entfernen Sie die Ausbrechblende auf dieser Seite des Geräts. Verwenden Sie eine Zange oder Schere, wenn sich die Kunststoffabdeckung von Hand nur schwer entfernen lässt.
2. In die Ausbrechplatte wurde eine Nut eingearbeitet, um das Ausschneiden zu erleichtern. Die Größe des Schlitzes wird durch den Durchmesser der Leitung bestimmt.
3. Wenn die Anschlussleitung bereits in die Wand eingelassen ist, fahren Sie direkt mit Schritt Ablaufschlauch anschließen fort. Wenn keine integrierte Rohrleitung vorhanden ist, schließen Sie die Kältemittelleitung des Innengeräts an der Anschlussleitung an, die das Innen- und das Außengerät verbindet. Beziehen Sie sich für detaillierte Anweisungen auf den Abschnitt „Kältemittelleitungsanschluss“ in diesem Handbuch.

⚠ VORSICHT

Bei den Geräten, die mit den folgenden Rohranschlüssen ausgestattet sind, führen Sie die Rohrleitungsarbeiten bitte unbedingt gemäß den folgenden Anleitungen durch.

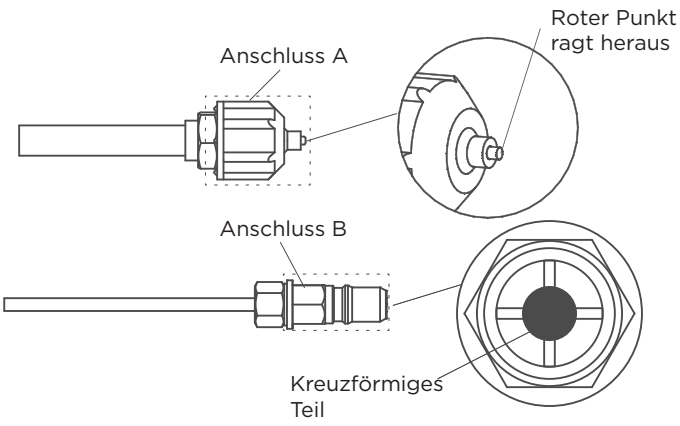

- Tragen Sie vor dem Anschluss der Kältemittelleitungen immer Arbeitshandschuhe sowie eine Schutzbrille und denken Sie daran, dass die Anschlüsse A und B nicht direkt auf Personen gerichtet sein dürfen.
- Drücken Sie mit einem Werkzeug etwa 5 - 10 Sekunden lang auf den kreuzförmigen Teil des Anschlusses B, bis sich der rot vorstehende Punkt des Verbinders A vollständig zurückzieht.
- Entfernen Sie die Anschlüsse A und B und schließen Sie dann die Kältemittelleitung zwischen Innen- und Außengerät an.

Ablaufschlauch anschließen

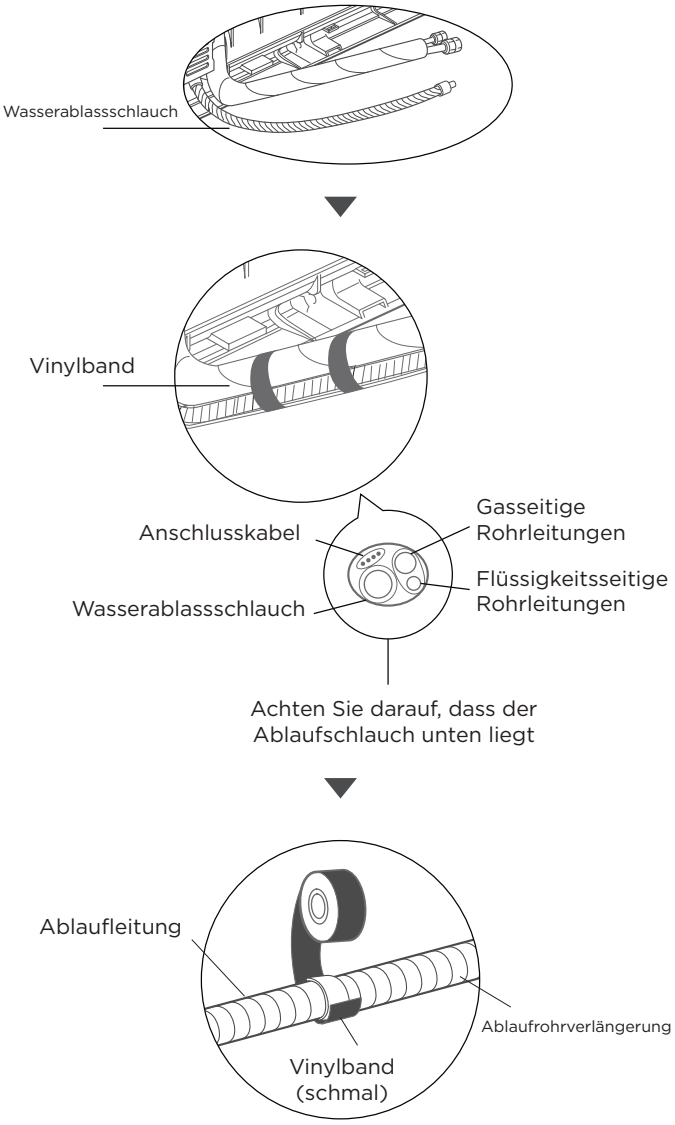

Schritt 1:

Der Ablaufschlauch kann an der linken oder rechten Seite angebracht werden. Um eine ordnungsgemäße Entwässerung zu gewährleisten, bringen Sie den Ablaufschlauch auf derselben Seite an, auf der die Kältemittelleitung das Gerät verlässt. Befestigen Sie die Ablaufschlauchverlängerung (separat erhältlich) am Ende des Ablaufschlauchs.

- Umwickeln Sie die Anschlussstelle fest mit Teflonband, um eine gute Abdichtung zu gewährleisten und Lecks zu vermeiden.
- Umwickeln Sie den Teil des Ablaufschlauchs, der im Innenraum verbleibt, mit einer Schaumstoffisolierung, um Kondensation zu vermeiden.
- Entfernen Sie den Luftfilter und gießen Sie ein wenig Wasser in die Ablaufwanne, um zu gewährleisten, dass das Wasser reibungslos aus dem Gerät fließt.

⚠ VORSICHT

UNBENUTZTE ABLAUFÖFFNUNG VERSCHLIESSEN

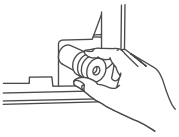

Um Lecks zu vermeiden, müssen Sie die nicht benutzte Ablauföffnung mit dem mitgelieferten Gummistopfen verschließen.

HINWEIS ZUR PLATZIERUNG DES ABLAUFSCHLAUCHS

Vergewissern Sie sich, dass der Ablaufschlauch gemäß den folgenden Abbildungen verläuft.

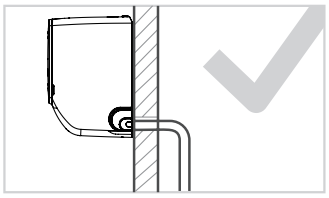

KORREKT
Vergewissern Sie sich, dass der Ablaufschlauch keine Knicke oder Dellen aufweist, um einen ordnungsgemäßen Ablauf zu gewährleisten.

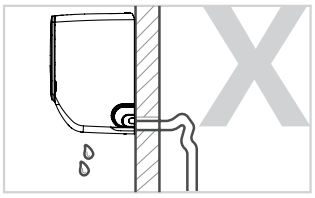

FALSCH
Knicke im Abflussschlauch führen zu Wasserstau.

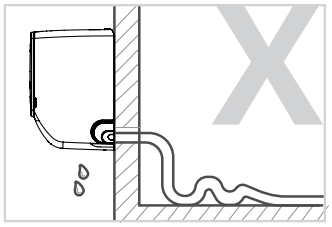

FALSCH
Knicke im Abflussschlauch führen zu Wasserstau.

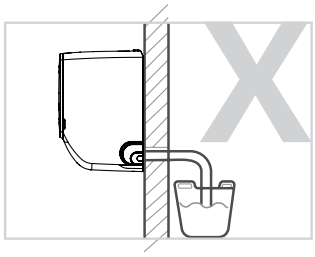

FALSCH
Legen Sie das Ende des Ablaufschlauchs nicht in Wasser oder Behälter, in denen sich Wasser ansammelt. Das verhindert den ordnungsgemäßen Ablauf.

4 Vorbereitung elektrischer Arbeiten

⚠ WARNUNG

- **LESEN SIE DIESE BESTIMMUNGEN, BEVOR SIE ELEKTRISCHE ARBEITEN AUSFÜHREN.**
- **VOR JEGLICHEN ELEKTRISCHEN ODER VERKABELUNGSARBEITEN SCHALTEN SIE DIE STROMVERSORGUNG DES SYSTEMS AUS.**

1. Die gesamte Verkabelung muss den örtlichen und nationalen Elektrovorschriften entsprechen und von einem lizenzierten Elektriker installiert werden.
2. Alle elektrischen Anschlüsse müssen gemäß dem elektrischen Anschlussplan auf dem Gehäuse des Innen- und Außengeräts vorgenommen werden.
3. Wenn es ein ernsthaftes Sicherheitsproblem mit der Stromversorgung gibt, stellen Sie die Arbeit sofort ein. Erklären Sie dem Kunden Ihre Gründe und weigern Sie sich, das Gerät zu installieren, bevor das Sicherheitsproblem ordnungsgemäß gelöst ist.
4. Wenn Sie den Strom an eine feste Installation anschließen, müssen Sie einen Schalter oder Leistungsschalter in die feste Installation einbauen, der alle Pole trennt und eine Kontakttrennung von mindestens 3 mm aufweist. Der qualifizierte Techniker muss einen zugelassenen Schutzschalter oder Schalter verwenden.
5. Schließen Sie das Gerät nur an einer einzelnen Steckdose des Stromkreises an. Schließen Sie kein anderes Gerät an diese Steckdose an.
6. Die Klimaanlage muss ordnungsgemäß geerdet werden.
7. Jedes Kabel muss fest angeschlossen sein. Eine lose Verkabelung kann zu Überhitzung des Geräts führen, was eine Fehlfunktion und Feuer zur Folge haben kann.
8. Achten Sie darauf, dass die Kabel nicht die Kältemittelleitungen, den Kompressor oder andere bewegliche Teile im Gerät berühren oder daran anliegen.
9. Berühren Sie niemals die elektrischen Komponenten, kurz nachdem die Stromversorgung ausgeschaltet wurde, um Stromschlag zu vermeiden. Warten Sie nach dem Ausschalten der Stromversorgung immer mindestens 10 Minuten, bevor Sie die elektrischen Komponenten berühren.
10. Die Spannung muss 90 - 110 % der Nennspannung betragen. Eine unzureichende Stromversorgung kann zu Fehlfunktionen, Stromschlag und Feuer führen.

⚠ WARNUNG

Die gesamte Verkabelung muss in strikter Übereinstimmung mit dem Schaltplan erfolgen, der sich auf der Rückseite der Frontblende des Innengeräts befindet.

Signal- und Stromkabel anschließen

Das Signalkabel ermöglicht die Kommunikation zwischen Innen- und Außengerät. Sie müssen zunächst die richtige Kabelgröße wählen, bevor Sie das Kabel zum Anschluss vorbereiten.

Kabeltypen

- Stromkabel für den Innenbereich (falls zutreffend): H05VV-F oder H05V2V2-F
- Stromkabel für den Außenbereich: H07RN-F oder H05RN-F
- Signalkabel: H07RN-F

Mindestquerschnitt von Strom- und Signalkabeln (als Referenz)

Nennstrom Gerät (A)	Nennquerschnittsfläche (mm^2)
> 3 und ≤ 6	0,75
> 6 und ≤ 10	1
> 10 und ≤ 16	1,5
> 16 und ≤ 25	2,5
> 25 und ≤ 32	4
> 32 und ≤ 40	6

KORREKTE KABELGRÖSSE WÄHLEN

Der Querschnitt des Stromkabels, des Signalkabels, der Sicherung und des Schalters wird durch die maximale Stromstärke des Geräts bestimmt. Die maximale Stromstärke ist auf dem Typenschild an der Seitenwand des Geräts angegeben. Beziehen Sie sich auf dieses Typenschild, um das richtige Kabel, die richtige Sicherung oder den richtigen Schalter auszuwählen.

1. Öffnen Sie die Frontblende des Innengeräts.
2. Öffnen Sie mit einem Schraubendreher die Abdeckung des Anschlusskastens an der rechten Seite des Geräts. Dadurch wird die Klemmleiste sichtbar.
3. Schrauben Sie die Kabelklemme unter der Klemmenleiste ab und legen Sie sie zur Seite.
4. Entfernen Sie die Kunststoffabdeckung auf der linken unteren Seite, wenn Sie auf die Rückseite des Geräts blicken.
5. Führen Sie das Signalkabel durch diese Aussparung, von der Rückseite des Geräts zur Vorderseite.
6. Schließen Sie das Kabel mit Blick auf die Vorderseite des Geräts gemäß dem Schaltplan des Innengeräts an, schließen Sie den U-Kabelschuh an und schrauben Sie alle Kabel fest an die entsprechende Klemme.
7. Nachdem Sie sich vergewissert haben, dass alle Anschlüsse sicher sind, befestigen Sie das Signalkabel mit der Kabelklemme am Gerät. Ziehen Sie die Kabelklemme fest an.
8. Bringen Sie die Kabelabdeckung auf der Vorderseite des Geräts und die Kunststoffabdeckung auf der Rückseite wieder an.

⚠ VERWECHSELN SIE NICHT STROMFÜHRENDE UND SPANNUNGSFREIE KABEL

Das ist gefährlich und kann zu einer Fehlfunktion der Klimaanlage führen.

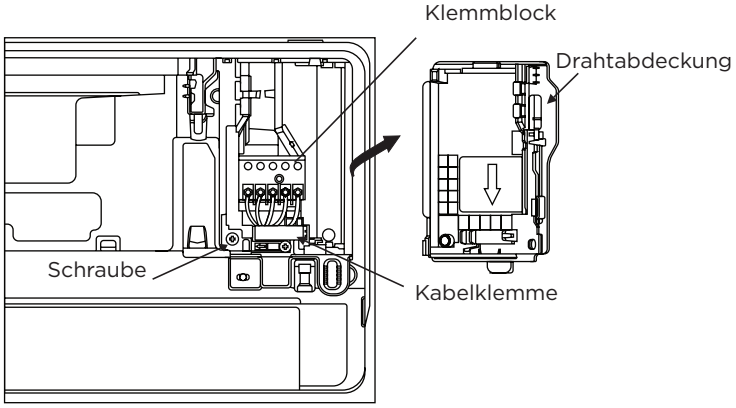

Hinweis:
Bei einigen Geräten, bei denen die Stromkabel vor Ort angeschlossen werden müssen, ist es erforderlich, zunächst den vorderen Rahmen zu entfernen, das Stromkabel durch das Kabeldurchführungsloch im Rattenblech auf der Rückseite der Inneneinheit zu führen und es dann von der Vorderseite herauszuziehen. Befestigen Sie das Kabel anschließend mit einer Kabelklemme, wie im folgenden Diagramm dargestellt.
Nachdem das Netzkabel durch die Kabelklemme geführt wurde, isolieren Sie das Kabelende 10 mm ab und verbinden Sie dann den Draht mit der Klemme.

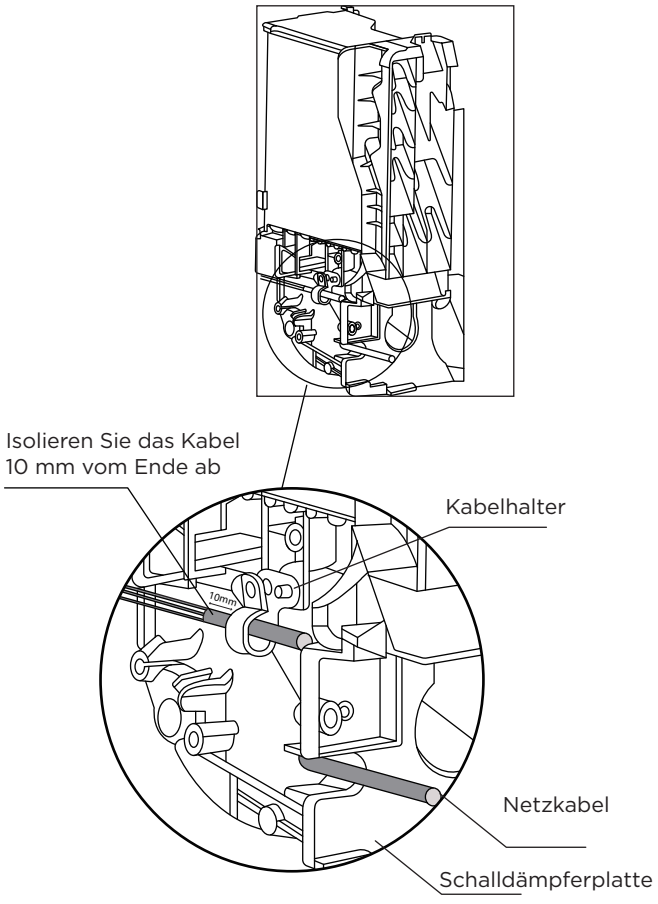

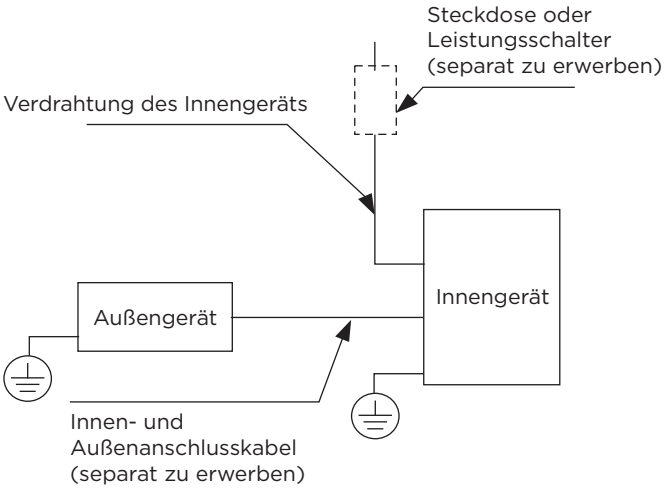

Modelle mit Stromversorgung für den Innenbereich

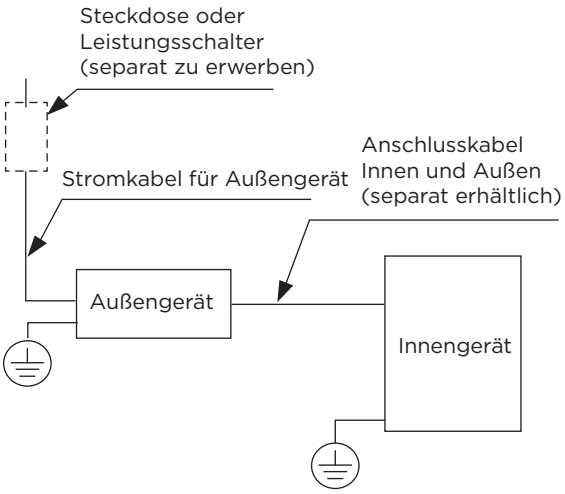

Modelle mit Stromversorgung für den Außenbereich

5 Rohrleitung und Kabel umwickeln

HINWEIS

Bevor Sie die Rohrleitung, den Ablaufschlauch und das Signalkabel durch die Wanddurchführung führen, müssen Sie sie bündeln, um Platz zu sparen, sie zu schützen und zu isolieren.

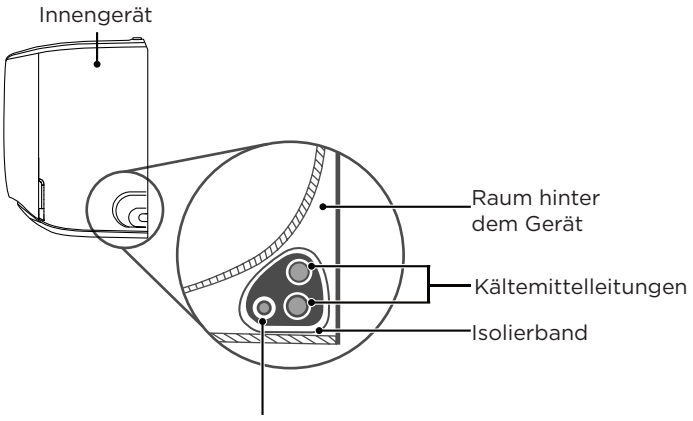

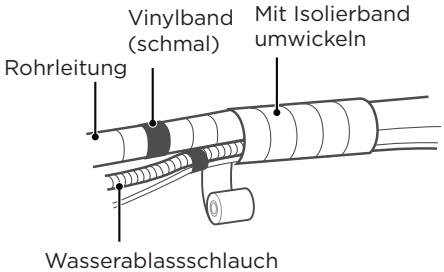

Schritt 1:

Bündeln Sie den Ablaufschlauch und die Kältemittelleitungen wie oben gezeigt.

Schritt 2:

Befestigen Sie den Ablaufschlauch mit Vinylband an der Unterseite der Kältemittelleitungen.

Schritt 3:

Wickeln Sie die Kältemittelrohre und den Ablaufschlauch mit Isolierband fest zusammen. Vergewissern Sie sich, dass alle Teile gebündelt sind.

Schritt 4:

Bringen Sie nach Abschluss der Verkabelung und Rohrleitungsverbindung den unteren Rahmen wieder an.

ABLAUFSCHLAUCH MUSS UNTEN LIEGEN

Achten Sie darauf, dass sich der Ablaufschlauch unten im Bündel befindet. Wenn Sie den Ablaufschlauch oben im Bündel anbringen, kann die Auffangwanne überlaufen, was zu einem Brand oder Wasserschaden führen kann.

ENDEN DER ROHRLEITUNGEN NICHT UMWICKELN

Wenn Sie das Bündel umwickeln, lassen Sie die Enden der Rohrleitung frei. Sie müssen auf sie zugreifen können, um sie am Ende der Installation auf Lecks zu überprüfen (siehe Abschnitt Elektrische Überprüfungen und Lecküberprüfungen in diesem Handbuch).

6 Innengerät montieren

Wenn Sie neue Anschlussleitungen zum Außengerät verlegt haben, gehen Sie wie folgt vor:

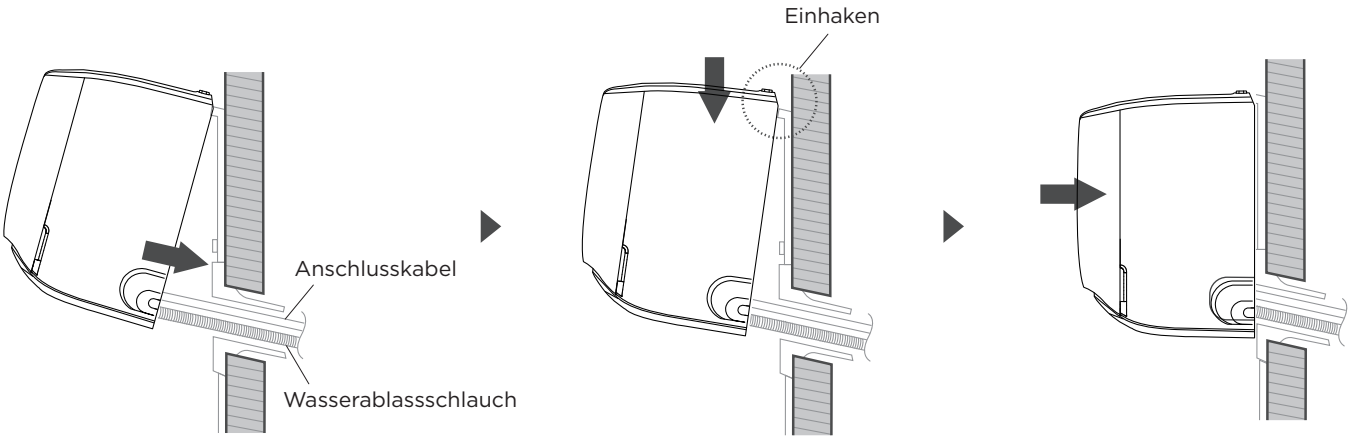

Rohrleitung in die Wand einführen

Einhaken und zum Sichern leicht andrücken

Überprüfen, ob das Gerät fest montiert ist

- Wenn Sie die Kältemittelleitung bereits durch die Wand geführt haben, fahren Sie mit Schritt 4 fort.
- Anderenfalls vergewissern Sie sich, dass die Enden der Kältemittelleitung versiegelt sind, um zu vermeiden, dass Schmutz oder Fremdkörper in die Leitung gelangen.
- Führen Sie das umwickelte Bündel aus Kältemittelleitungen, Ablaufschlauch und Signalkabel langsam durch den Wanddurchbruch.
- Hängen Sie die Oberseite des Innengeräts in den oberen Haken der Montageplatte ein.
- Prüfen Sie, ob das Gerät fest sitzt, indem Sie die linke und rechte Seite des Geräts leicht andrücken. Das Gerät darf nicht wackeln oder sich verschieben.
- Drücken Sie gleichmäßig auf die untere Hälfte des Geräts. Drücken Sie weiter nach unten, bis das Gerät an den Haken an der Unterseite der Montageplatte einrastet.
- Prüfen Sie noch einmal, ob das Gerät fest sitzt, indem Sie die linke und rechte Seite des Geräts leicht andrücken.

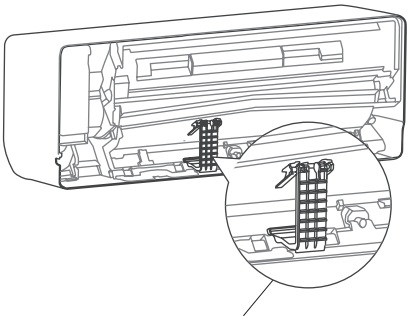

Stützhalterung an der Rückseite des Geräts (optional)

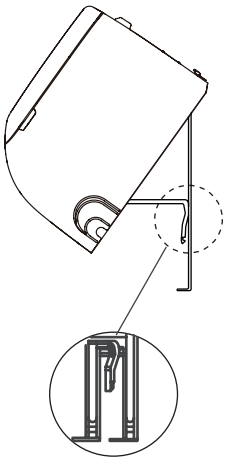

Verwenden Sie die Stützhalterung auf der Rückseite des Geräts an der Montageplatte, um das Gerät abzustützen (optional)

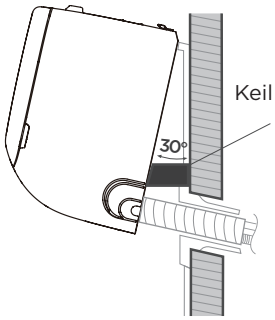

Verwenden Sie einen Keil, um das Gerät abzustützen

Wenn die Kältemittelleitung bereits in die Wand eingelassen ist, gehen Sie wie folgt vor:

- Hängen Sie die Oberseite des Innengeräts in den oberen Haken der Montageplatte ein.
- Verwenden Sie die Gehäusestütze (optional) an der Rückseite des Geräts oder einen Keil, um das Gerät abzustützen, sodass Sie ausreichend Platz haben, um die Kältemittelleitungen, das Signalkabel und den Ablaufschlauch anzuschließen.
- Schließen Sie den Ablaufschlauch und die Kältemittelleitung an (siehe **Anschluss der Kältemittelleitung** in diesem Handbuch).
- Halten Sie den Leitungsanschlusspunkt freigelegt, um den Dichtheitstest durchzuführen (siehe Abschnitt **Elektrische Prüfungen** und **Dichtheitsprüfung** dieses Handbuchs).
- Umwickeln Sie nach der Dichtheitsprüfung die Anschlussstelle mit Isolierband.
- Lösen Sie die Halterung oder den Keil, mit dem das Gerät abgestützt wird.
- Drücken Sie gleichmäßig auf die untere Hälfte des Geräts. Drücken Sie weiter nach unten, bis das Gerät an den Haken an der Unterseite der Montageplatte einrastet.

HINWEIS: GERÄT IST NACHSTELLBAR

Denken Sie daran, dass die Haken auf der Montageplatte kleiner sind als die Aussparungen auf der Rückseite des Geräts. Wenn Sie feststellen, dass Sie nicht genügend Platz haben, um eingebettete Rohrleitungen am Innengerät anzuschließen, kann das Gerät je nach Modell um etwa 50 mm nach links oder rechts verschoben werden.

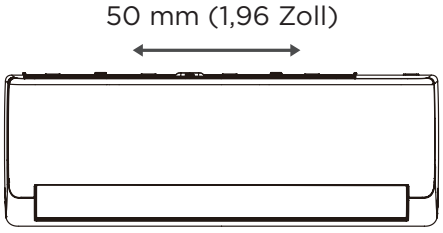

Nach links oder rechts verschieben

Außengerät installieren

1 Installationsort auswählen

HINWEIS: VOR DER INSTALLATION

Bevor Sie das Außengerät installieren, müssen Sie einen geeigneten Standort wählen. Im Folgenden finden Sie Anforderungen, die Ihnen bei der Auswahl eines geeigneten Standorts für das Gerät helfen.

Geeignete Installationsorte entsprechen den folgenden Anforderungen:

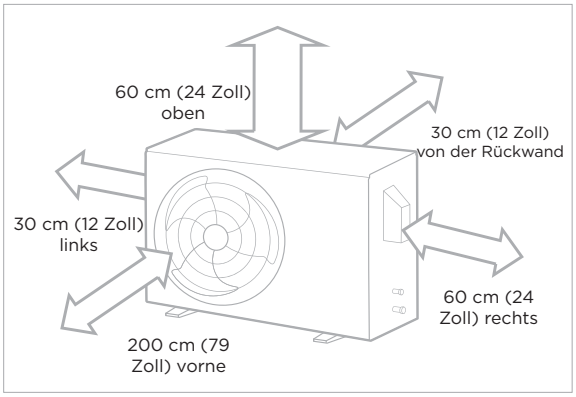

☑ Erfüllt alle räumlichen Anforderungen, die oben unter Anforderungen an den Installationsraum aufgeführt sind.



☑ Gute Luftzirkulation und Belüftung.



☑ Fest und solide – der Standort kann das Gerät tragen und vibriert nicht.



☑ Die Geräusche des Geräts stören keine anderen Personen.



☑ Geschützt vor längerer direkter Sonneneinstrahlung und Regen.

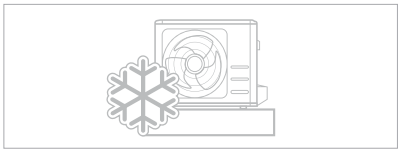

☑ Wenn Schneefall zu erwarten ist, ergreifen Sie geeignete Maßnahmen, um Eisbildung und Schäden an der Kühlschlange zu vermeiden.

HINWEIS Installieren Sie das Gerät gemäß den örtlichen Vorschriften und Bestimmungen, die von Region zu Region leicht unterschiedlich sein können.

HINWEIS

BESONDERE ÜBERLEGUNGEN BEZÜGLICH EXTREMER WETTERBEDINGUNGEN

Wenn das Gerät starkem Wind ausgesetzt ist:
Stellen Sie das Gerät so auf, dass der Luftauslassventilator in einem 90°-Winkel zur Windrichtung steht. Errichten Sie bei Bedarf einen Windschutz vor dem Gerät, um es vor extrem starkem Wind zu schützen. Siehe nachstehende Abbildungen.

Wenn das Gerät häufig starkem Regen oder Schnee ausgesetzt ist:
Bauen Sie einen Unterstand über das Gerät, um es vor Regen und Schnee zu schützen. Achten Sie darauf, dass der Luftstrom um das Gerät herum nicht behindert wird.

Wenn das Gerät häufig salzhaltiger Luft ausgesetzt ist (Küste):
Verwenden Sie ein Außengerät, das speziell für den Schutz vor Korrosion ausgelegt ist.

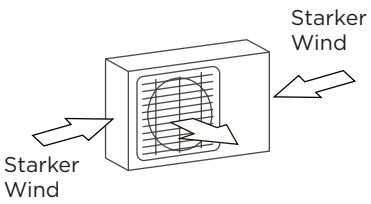

90°-Winkel zur Windrichtung

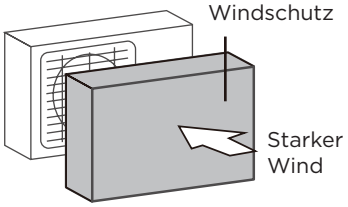

Windschott zum Schutz des Geräts

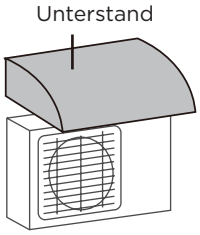

Unterstand, um das Gerät zu schützen

Installieren Sie das Gerät NICHT an folgenden Orten:

- In unmittelbarer Nähe eines Hindernisses, das den Lufteinlass und -auslass blockieren könnte.
- In unmittelbarer Nähe einer öffentlichen Straße, in belebten Gebieten oder an Orten, an denen die Geräusche des Geräts andere Personen stören könnten.
- In unmittelbarer Nähe von Tieren oder Pflanzen, die durch den Austritt von Warmluft geschädigt werden könnten.
- In unmittelbarer Nähe einer Quelle brennbarer Gase.
- An einem Ort, der großen Mengen von Staub ausgesetzt ist.
- An einem Ort, der übermäßig salzhaltiger Luft ausgesetzt ist.

2 Ablaufstutzen installieren (nur Wärmepumpengeräte)

HINWEIS: VOR DER INSTALLATION

Bevor Sie das Außengerät festschrauben, müssen Sie den Ablaufstutzen an der Unterseite des Geräts anbringen.

- Bei Geräten mit eingebauter Bodenwanne mit mehreren Öffnungen für eine ordnungsgemäße Entleerung während des Abtauens muss der Ablaufstutzen nicht installiert werden.
- Für Geräte mit einer Bodenwannenbohrung besonderer Form, die nicht mit dem im Zubehör des Innengeräts enthaltenen Ablaufstutzen übereinstimmt, wird ein zusätzlicher Ablaufstutzen zusammen mit dem Außengerät geliefert. In solchen Fällen installieren Sie bitte den Ablaufstutzen, der der Verpackung des Außengeräts beiliegt.

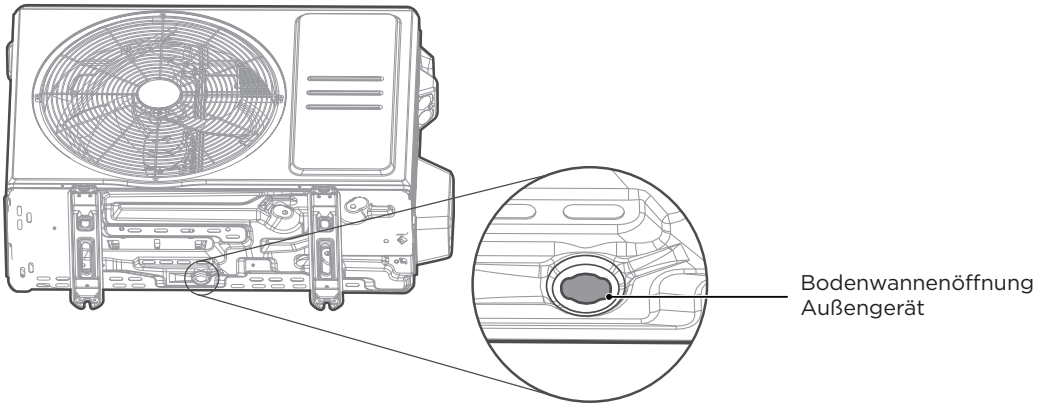

Schritt 1:
Finden Sie das Loch in der Bodenwanne des Außengeräts heraus.

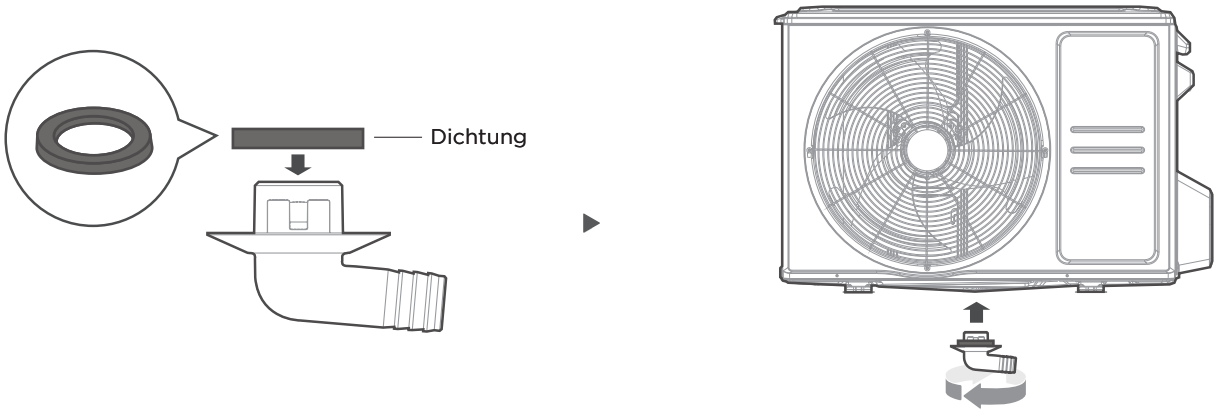

Schritt 2:

- Bringen Sie die Gummidichtung am Ende des Ablaufstutzens an, das am Außengerät angeschlossen wird.
- Stecken Sie den Ablaufstutzen in das Loch in der Bodenwanne des Geräts. Der Ablaufstutzen rastet ein.
- Verbinden Sie eine Ablaufschlauchverlängerung (nicht im Lieferumfang enthalten) mit dem Ablaufstutzen, um das Wasser während des Heizbetriebs aus dem Gerät zu leiten.

HINWEIS: IN KALTEN KLIMAZONEN

Achten Sie in kalten Klimazonen darauf, dass der Ablaufschlauch so senkrecht wie möglich verläuft, damit das Wasser schnell abfließen kann. Wenn das Wasser zu langsam abläuft, kann es im Schlauch gefrieren und das Gerät überfluten.

3 Außengerät verankern

⚠ WARNUNG

WENN SIE IN BETON BOHREN, TRAGEN SIE STETS AUGENSCHUTZ.

- Das Außengerät kann mit Schrauben (M10) im Boden oder an einer Wandhalterung verankert werden. Bereiten Sie den Standort des Geräts entsprechend den unten angegebenen Maßen vor.
- Nachstehend finden Sie eine Liste der verschiedenen Größen von Außengeräten und den Abstand zwischen ihren Montagefüßen. Bereiten Sie den Standort des Geräts entsprechend den unten angegebenen Maßen vor.

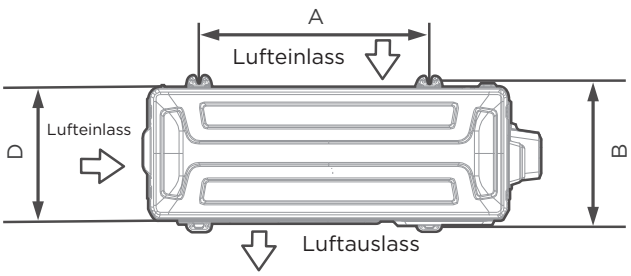

Ansicht von oben

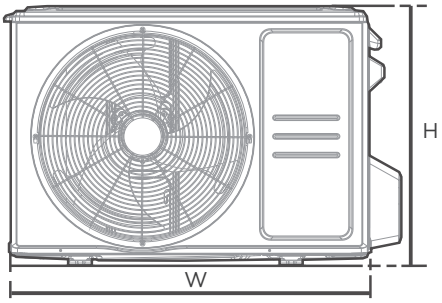

Ansicht von vorn

Abmessungen des Außengeräts (mm) B x H x T	Montageabmessungen	
	Abstand A (mm)	Abstand B (mm)
668 x 469 x 252	430	231
676 x 471 x 224	446	242
680 x 542 x 248	452	230
720 x 495 x 270	452	255
765 x 555 x 303	452	286
805 x 554 x 330	511	317
890 x 673 x 342	663	354
946 x 810 x 420	673	403
946 x 810 x 410	673	403

Wenn Sie das Gerät auf dem Boden oder auf einer Montageplattform aus Beton installieren, gehen Sie wie folgt vor:

- Markieren Sie die Positionen für die vier Spreizdübel anhand der Maßtabelle.
- Bohrungen für Dehnschrauben vorbohren.
- Setzen Sie eine Mutter auf das Ende jedes Spreizdübels.
- Dehnschrauben in die vorgebohrten Löcher hämmern.
- Entfernen Sie die Muttern von den Spreizdübeln und setzen Sie das Außengerät auf die Bolzen.
- Legen Sie eine Unterlegscheibe auf jeden Spreizdübel und bringen Sie die Muttern wieder an.
- Ziehen Sie alle Muttern mit einem Schraubenschlüssel fest.

Wenn Sie das Gerät an einer Wandhalterung montieren, gehen Sie wie folgt vor:

- Markieren Sie die Position der Halterungsbohrungen anhand der Maßtabelle.
- Bohren Sie die Löcher für die Dehnschrauben vor.
- Setzen Sie eine Unterlegscheibe und eine Mutter auf das Ende jeder Schraube.
- Führen Sie die Spreizdübel durch die Löcher in den Montagewinkeln, bringen Sie die Montagewinkel in Position und schlagen Sie die Spreizdübel in die Wand.
- Vergewissern Sie sich, dass die Montagehalterungen eben sind.
- Heben Sie das Gerät vorsichtig an und setzen Sie die Montagefüße auf die Halterungen.
- Verschrauben Sie das Gerät fest mit den Halterungen.
- Wenn möglich, installieren Sie das Gerät mit Gummidichtungen, um Vibrationen und Geräusche zu reduzieren.

⚠ VORSICHT

Vergewissern Sie sich, dass die Wand aus massivem Ziegelstein, Beton oder einem ähnlich starken Material besteht. Die Wand muss mindestens das Vierfache des Gewichts des Geräts tragen können.

4 Signal- und Stromkabel anschließen

⚠ WARNUNG – vor dem Betrieb

- ALLE VERKABELUNGSARBEITEN MÜSSEN STRIKT GEMÄß DEM VERDRAHTUNGSPLAN AUSGEFÜHRT WERDEN, DER SICH IN DER KABELABDECKUNG DES AUßENGERÄTS BEFINDET.
- Bevor Sie elektrische oder Verkabelungsarbeiten durchführen, schalten Sie die Stromversorgung des Systems aus.

Korrekte Kabelgröße wählen

Der Querschnitt des Stromkabels, des Signalkabels, der Sicherung und des Schalters wird durch die maximale Stromstärke des Geräts bestimmt. Die maximale Stromstärke ist auf dem Typenschild an der Seitenwand des Geräts angegeben.
Bitte wählen Sie das geeignete Kabel gemäß den „Kabeltypen“ auf Seite 29 aus.

- Ziehen Sie mit einer Abisolierzange den Gummimantel von beiden Enden des Kabels ab, sodass etwa 40 mm der Drähte sichtbar werden.
- Entfernen Sie die Isolierung von den Enden der Drähte.
- Klemmen Sie mit einer Crimpzange U-Kabelschuhe an die Enden der Kabel.

Achten Sie auf spannungsführenden Draht

Achten Sie beim Crimpen der Drähte darauf, dass Sie den stromführenden Draht („L“) deutlich von den anderen Drähten unterscheiden.

Die Klemmenleiste des Außengeräts ist durch eine Abdeckung zur Verkabelung an der Seite des Geräts geschützt. Auf der Innenseite der Abdeckung ist ein umfassender Schaltplan aufgeklebt.

- Schrauben Sie die Abdeckung der Verkabelung ab und entfernen Sie sie.
- Schrauben Sie die Kabelklemme unter der Klemmenleiste ab und legen Sie sie zur Seite.
- Schließen Sie die Drähte gemäß dem Schaltplan an und schrauben Sie die U-Kabelschuhe der einzelnen Drähte fest an die entsprechenden Klemmen.
- Nachdem Sie sich vergewissert haben, dass alle Anschlüsse sicher sind, wickeln Sie die Drähte in Schleifen, um zu verhindern, dass Regenwasser in den Anschluss fließt.
- Befestigen Sie das Kabel mit der Kabelklemme am Gerät. Ziehen Sie die Kabelklemme fest an.
- Isolieren Sie unbenutzte Drähte mit PVC-Stromband. Verlegen Sie sie so, dass sie keine elektrischen oder metallischen Teile berühren.
- Bringen Sie die Kabelabdeckung an der Seite des Geräts wieder an und schrauben Sie sie fest.

HINWEIS: Das von Ihnen gekaufte Gerät kann geringfügig abweichen. Die Abbildungen dienen zu Erläuterungszwecken. Das tatsächliche Aussehen ist ausschlaggebend.

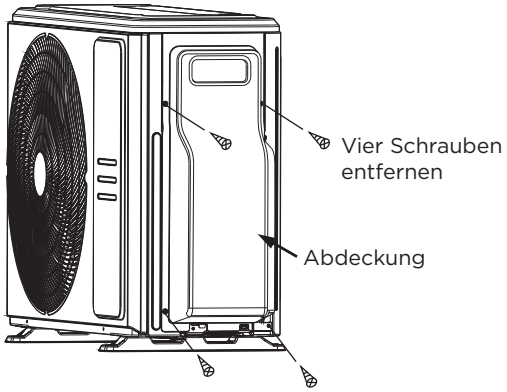

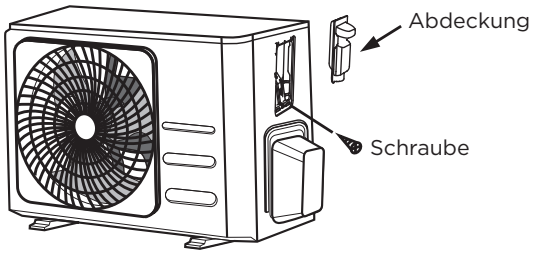

HINWEIS: Wenn die Kabelklemme wie folgt aussieht, wählen Sie bitte den passenden Durchgang entsprechend dem Durchmesser des Kabels.

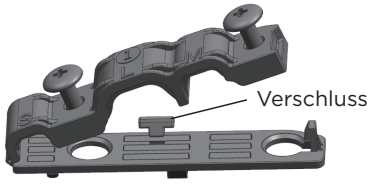

Löcher in drei Größen: Klein, Groß, Mittel

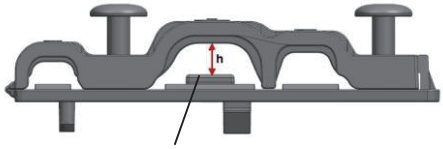

Wenn das Kabel nicht ausreichend befestigt ist, verwenden Sie die Schnalle, um es zu sichern, damit es fest geklemmt werden kann.

Kältemittelleitungsanschluss

1 Anschluss der Rohrleitungen

⚠ WARNUNG

WENN SIE DIE KÄLTEMITTELLEITUNG ANSCHLIEßEN, LASSEN SIE **KEINE** ANDEREN SUBSTANZEN ODER GASE ALS DAS ANGEGEBENE KÄLTEMITTEL IN DAS GERÄT EINDRINGEN. DAS VORHANDENSEIN ANDERER GASE ODER SUBSTANZEN VERRINGERT DIE LEISTUNG DES GERÄTS UND KANN EINEN UNGEWÖHNLICH HOHEN DRUCK IM KÜHLKREISLAUF VERURSACHEN. DAS KANN ZU EXPLOSIONEN UND VERLETZUNGEN FÜHREN.

Hinweis zur Rohrleitungslänge

Die Länge der Kältemittelleitung wirkt sich auf die Leistung und Energieeffizienz des Geräts aus. Die Nenneffizienz wurde bei Geräten mit einer Leitungslänge von 5 m getestet. Für die Produkte für Thailand, Indonesien, Mexiko und China Taiwan beträgt die Standardleitungslänge 7,5 m (25 ft). Eine Mindestrohrleitungslänge von 3 m ist erforderlich, um Vibrationen und übermäßigen Lärm zu minimieren.

Maximale Länge und Fallhöhe der Kältemittelleitung je Gerätemodell

Modell	Kapazität (BTU/h)	Max. Länge (m)	Max. Fallhöhe (m)
R410A, R32 Inverter-Split-Klimaanlage	< 15.000	25 (82 ft)	10 (33 ft)
	≥ 15.000 und < 24.000	30 (98,5 ft)	20 (66 ft)
	≥ 24.000 und < 36.000	50 (164 ft)	25 (82 ft)
	≥ 36.000 und < 60.000	65 (213 ft)	30 (98,5 ft)
R410A, R32 Split-Klimaanlage mit fester Drehzahl	< 18.000	20 (66 ft)	8 (26 ft)
	≥ 18.000 und < 36.000	25 (82 ft)	10 (33 ft)
	≥ 36.000 und < 60.000	30 (98,5 ft)	15 (49 ft)

Anschlussanleitung – Kältemittelleitungen

Schritt 1: Rohrleitungen abschneiden

Achten Sie bei der Vorbereitung der Kältemittelleitungen besonders darauf, dass sie richtig geschnitten und aufgeweitet werden. Das gewährleistet einen effizienten Betrieb und minimiert den Bedarf an zukünftiger Wartung.

- Messen Sie den Abstand zwischen Innen- und Außengerät.
- Schneiden Sie die Rohrleitung mit einem Rohrschneider etwas länger ab als der gemessene Abstand.
- Achten Sie darauf, dass die Rohrleitung in einem perfekten 90°-Winkel abgeschnitten wird.

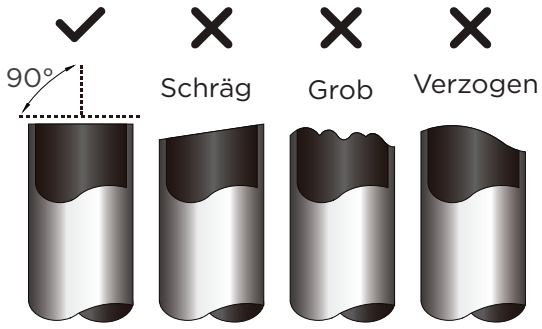

⊘ ROHR BEIM SCHNEIDEN NICHT VERFORMEN

Achten Sie besonders darauf, dass die Rohrleitung beim Zuschneiden nicht beschädigt, verbeult oder verformt wird. Dadurch wird die Heizleistung des Geräts drastisch reduziert.

⚠ VORSICHT

DAS ENDE DER LEITUNG MUSS AUF RISSE UND EINE SAUBERE SICKENBILDUNG ÜBERPRÜFT WERDEN. VERGEWISSERN SIE SICH, DASS DIE LEITUNG DICHT IST.

Schritt 2: Entgraten

Grat kann den luftdichten Anschluss der Kältemittelleitung beeinträchtigen. Er muss vollständig entfernt werden.

- Halten Sie die Rohrleitung in einem nach unten gerichteten Winkel, um zu verhindern, dass Grat hineinfällt.
- Entfernen Sie mit einer Reibahle oder einem Entgratungswerkzeug alle Grate aus dem abgeschnittenen Abschnitt der Rohrleitung.

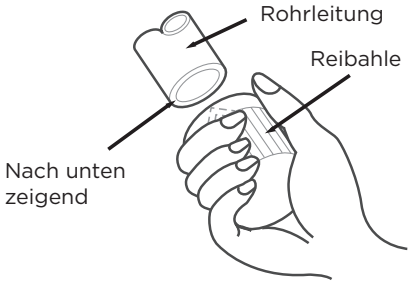

Schritt 3: Bördelrohrenden

Eine ordnungsgemäße Bördelung ist unerlässlich, um eine luftdichte Abdichtung zu erreichen.

- Nachdem Sie die Grate von der abgeschnittenen Rohrleitung entfernt haben, versiegeln Sie die Enden mit PVC-Band, um das Eindringen von Fremdkörpern zu verhindern.
- Ummanteln Sie die Rohrleitung mit Isoliermaterial.
- Bringen Sie die Bördelmuttern an beiden Enden der Rohrleitung an. Achten Sie darauf, dass sie in die richtige Richtung zeigen, da Sie sie nach dem Aufbördeln nicht mehr aufsetzen oder ihre Richtung ändern können.

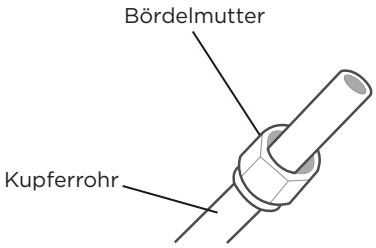

- Entfernen Sie das PVC-Band von den Enden der Rohrleitung, wenn Sie bereit sind, die Bördelarbeiten durchzuführen.
- Klemmen Sie die Bördelform auf das Ende der Rohrleitung. Das Ende der Rohrleitung muss über den Rand der Bördelform hinausragen, und zwar gemäß den in der nachstehenden Tabelle angegebenen Maßen.

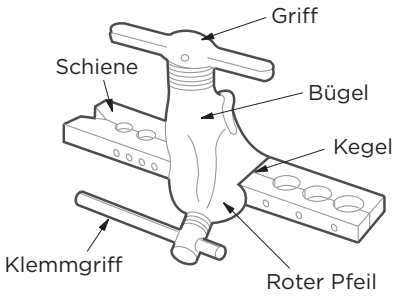

ROHRLEITUNGSVERLÄNGERUNG ÜBER DIE BÖRDELFORM HINAUS

Außendurchmesser der Rohrleitung (mm)	A (mm)	
	Min.	Max.
Ø 6,35 (Ø 1/4 Zoll)	0,7 (0,0275 Zoll)	1,3 (0.05 Zoll)
Ø 9,52 (Ø 3/8 Zoll)	1,0 (0,04 Zoll)	1,6 (0,063 Zoll)
Ø 12,7 (Ø 1/2 Zoll)	1,0 (0,04 Zoll)	1,8 (0,07 Zoll)
Ø 16 (Ø 5/8 Zoll)	2,0 (0,078 Zoll)	2,2 (0,086 Zoll)
Ø 19 (Ø 3/4 Zoll)	2,0 (0,078 Zoll)	2,4 (0,094 Zoll)

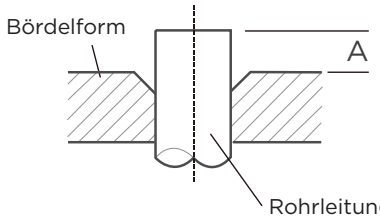

- Setzen Sie das Bördelwerkzeug auf die Form.
- Drehen Sie den Griff des Bördelwerkzeugs im Uhrzeigersinn, bis das Rohr vollständig aufgeweitet ist.
- Entfernen Sie das Bördelwerkzeug und die Bördelform und überprüfen Sie das Ende der Rohrleitung auf Risse und gleichmäßige Bördelung.

Schritt 4: Rohrleitungen verbinden

HINWEIS: Achten Sie beim Verbinden von Kältemittelleitungen darauf, dass Sie kein übermäßiges Anzugsmoment anwenden oder die Leitungen in irgendeiner Weise verformen. Schließen Sie zunächst die Niederdruckleitung und dann die Hochdruckleitung an.

MINDESTBIEGERADIUS

Der Mindestbiegeradius für den Anschluss von Kältemittelleitungen beträgt 10 cm.

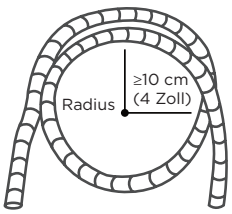

2 Rohrleitung an der Inneneinheit anschließen

Anschluss der Rohrleitung am Innengerät

Schritt 1:

- Richten Sie die Mitte der beiden Rohre aus, die Sie verbinden wollen.

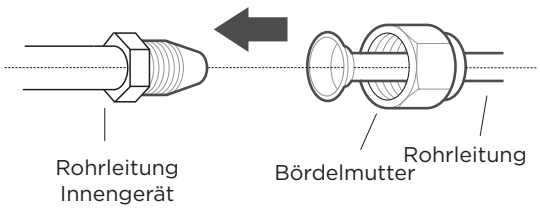

Schritt 2:

- Ziehen Sie die Bördelmutter mit der Hand so fest wie möglich an.
- Verwenden Sie einen Schraubenschlüssel, um die Mutter auf der Rohrleitung des Geräts zu befestigen.
- Ziehen Sie die Bördelmutter mit einem Drehmomentschlüssel gemäß den Werten in der Tabelle Drehmomentanforderungen unten an, während Sie die Mutter fest auf der Rohrleitung des Geräts halten. Lösen Sie die Bördelmutter leicht und ziehen Sie sie dann wieder fest.

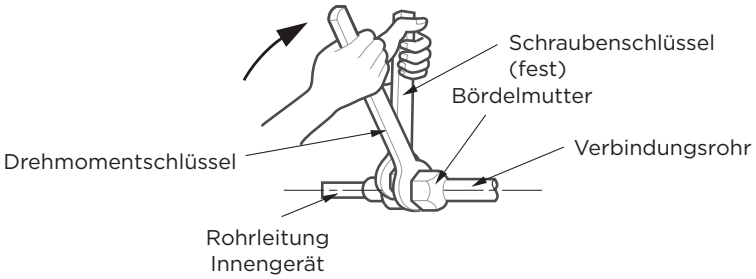

DREHMOMENTANFORDERUNGEN

Außendurchmesser der Rohrleitung (mm)	Anzugsdrehmoment (Nm)	Bördelmaß (B) (mm)	Bördelform
Ø 6,35 (Ø 1/4 Zoll)	18 - 20 (180~200kgf.cm)	8,4 - 8,7 (0,33 - 0,34 Zoll)	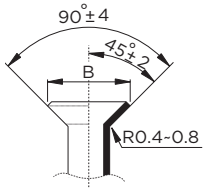
Ø 9,52 (Ø 3/8 Zoll)	32 - 39 (320~390kgf.cm)	13,2 - 13,5 (0,52 - 0,53 Zoll)	
Ø 12,7 (Ø 1/2 Zoll)	49 - 59 (490~590kgf.cm)	16,2 - 16,5 (0,64 - 0,65 Zoll)	
Ø 16 (Ø 5/8 Zoll)	57 - 71 (570~710kgf.cm)	19,2 - 19,7 (0,76 - 0,78 Zoll)	
Ø 19 (Ø 3/4 Zoll)	67 - 101 (670~1010kgf.cm)	23,2 - 23,7 (0,91 - 0,93 Zoll)	

⊘ KEINE ÜBERMÄSSIGE KRAFT AUFWENDEN

Übermäßige Kraft kann die Mutter brechen oder die Kältemittelleitung beschädigen. Sie dürfen das in der obigen Tabelle angegebene Drehmoment nicht überschreiten.

3 Rohrleitung am Außengerät anschließen

HINWEIS

Dieser Abschnitt muss noch gemäß der Tabelle **DREHMOMENTANFORDERUNGEN** auf der vorherigen Seite ausgeführt werden.

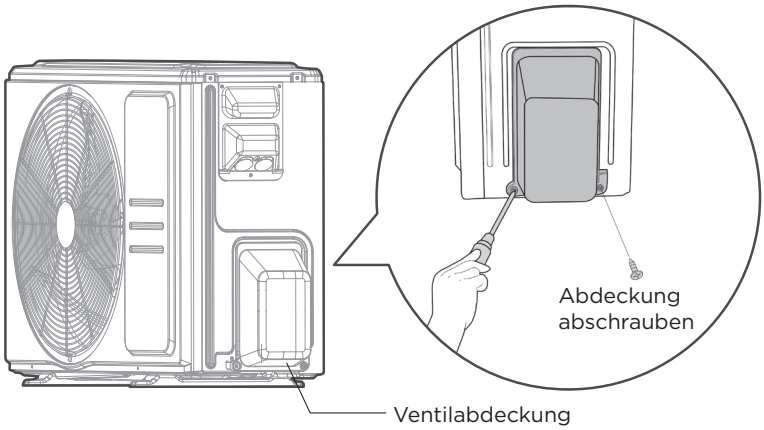

1. Schrauben Sie die Abdeckung des verpackten Ventils an der Seite des Außengeräts ab.
2. Entfernen Sie die Schutzkappen von den Enden der Ventile.
3. Richten Sie das aufgeweitete Rohrleitungsende auf die Ventile aus und ziehen Sie die Bördelmutter so fest wie möglich mit der Hand an.
4. Verwenden Sie einen Schraubenschlüssel, um das Ventilgehäuse zu greifen. Fassen Sie **nicht** die Mutter an, die das Serviceventil verschließt.

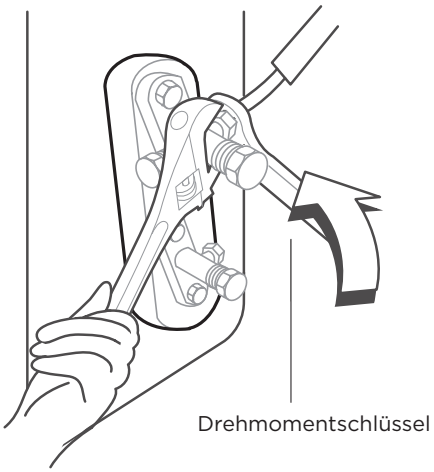

VERWENDEN SIE EINEN SCHRAUBENSCHLÜSSEL ZUM FESTHALTEN DES VENTILKÖRPERS

Das Drehmoment beim Anziehen der Bördelmutter kann andere Teile des Ventils abreißen.

5. Ziehen Sie die Bördelmutter mit einem Drehmomentschlüssel an, während Sie den Ventilkörper fest umklammern und beachten Sie dabei die korrekten Drehmomentwerte.
6. Lösen Sie die Bördelmutter leicht und ziehen Sie sie dann wieder fest.
7. Wiederholen Sie die Schritte 3 bis 6 für die verbleibende Leitung.

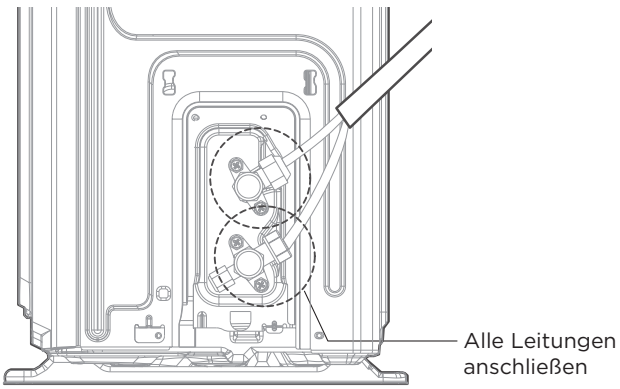

Entlüften

HINWEIS: VORBEREITUNGEN UND VORSICHTSMASSNAHMEN

Luft und Fremdkörper im Kältemittelkreislauf können einen anormalen Druckanstieg verursachen, der die Klimaanlage beschädigen, ihre Effizienz verringern und Verletzungen verursachen kann. Stellen Sie sicher, dass die Luft im Inneren des Innengeräts und der Leitungen mit der Vakuumpumpe entlüftet wird. Verwenden Sie eine Vakuumpumpe und ein Verteilermanometer, um den Kältemittelkreislauf zu entleeren und alle nicht kondensierbaren Gase und Feuchtigkeit aus dem System zu entfernen. Das Entlüften muss bei der Erstinstallation und bei einem Standortwechsel des Geräts durchgeführt werden. Eine falsche Installation aufgrund der Nichtbeachtung der Anleitung führt zu schwerwiegenden Problemen an dem Gerät.

VOR DER ENTLÜFTUNG

- ☑ Achten Sie darauf, dass die Anschlussleitungen zwischen Innen- und Außengerät ordnungsgemäß angeschlossen sind.
- ☑ Vergewissern Sie sich, dass alle Kabel ordnungsgemäß angeschlossen sind.

Anweisungen zum Entlüften

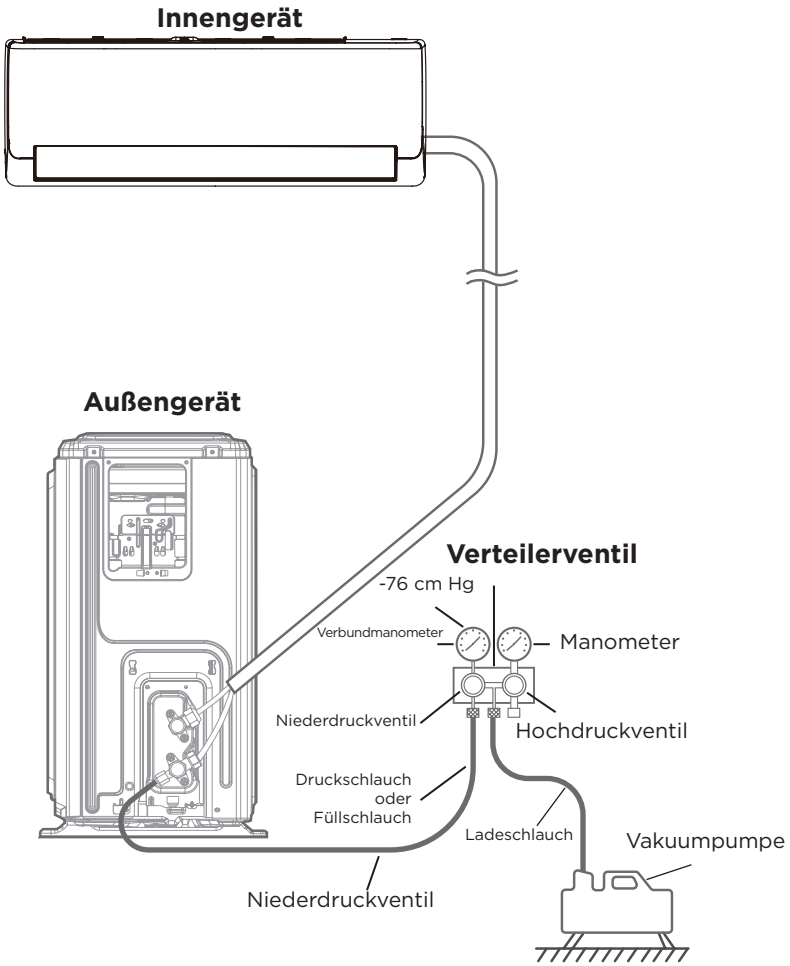

Schritt 1:

- Schließen Sie den Ladeschlauch des Manometers am Wartungsanschluss am Niederdruckventil des Außengeräts an.
- Schließen Sie einen weiteren Ladeschlauch des Verteilermanometers an der Vakuumpumpe an.
- Öffnen Sie die Niederdruckseite des Verteilermanometers. Halten Sie die Hochdruckseite geschlossen.
- Schalten Sie die Vakuumpumpe ein, um das System zu entlüften.
- Lassen Sie das Vakuum mindestens 15 Minuten lang laufen, oder bis das Messgerät -76 cm HG (-10^5 Pa) anzeigt.
- Schließen Sie die Niederdruckseite des Verteilermanometers und schalten Sie die Vakuumpumpe aus.
- Warten Sie 5 Minuten und überprüfen Sie dann, ob sich der Systemdruck verändert hat.

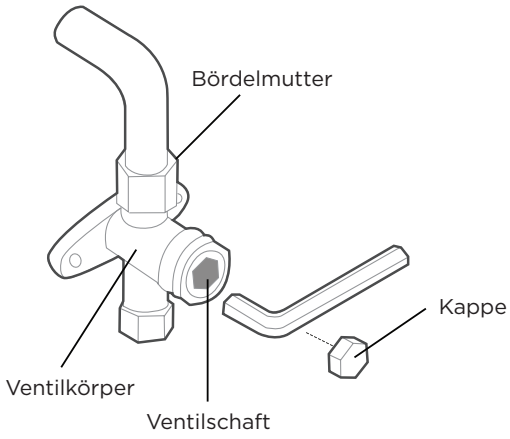

Schritt 2:

- Wenn sich der Systemdruck verändert hat, lesen Sie den Abschnitt Gaslecküberprüfung, um zu erfahren, wie Sie auf Lecks überprüfen können.
- Wenn sich der Systemdruck nicht ändert, schrauben Sie die Kappe vom verpackten Ventil (Hochdruckventil) ab. Setzen Sie den Inbusschlüssel in das verpackte Ventil (Hochdruckventil) ein und öffnen Sie das Ventil, indem Sie den Schlüssel um 1/4 Umdrehung gegen den Uhrzeigersinn drehen. Hören Sie, ob Gas aus dem System austritt, und schließen Sie das Ventil nach 5 Sekunden.
- Beobachten Sie das Manometer eine Minute lang, um sicherzustellen, dass sich der Druck nicht verändert. Das Manometer sollte etwas mehr als den Atmosphärendruck anzeigen.
- Ziehen Sie den Füllschlauch vom Wartungsanschluss ab.
- Öffnen Sie mit einem Sechskantschlüssel sowohl das Hochdruck- wie auch das Niederdruckventil vollständig.
- Ziehen Sie die Ventilkappen an allen drei Ventilen (Wartungsanschluss, Hochdruck, Niederdruck) von Hand fest. Sie können sie ggf. mit einem Drehmomentschlüssel weiter anziehen.

VENTILSCHÄFTE VORSICHTIG ÖFFNEN

Stellen Sie sicher, dass alle Ventile nach dem Entlüften geöffnet sind. Wenn Sie die Ventilschäfte öffnen, drehen Sie den Sechskantschlüssel, bis er gegen den Anschlag stößt. Versuchen Sie nicht, das Ventil mit Gewalt weiter zu öffnen.

HINWEIS ZUM HINZUFÜGEN VON KÄLTEMITTEL

Einige Systeme erfordern je nach Rohrleitungslänge eine zusätzliche Befüllung. Die Standard-Rohrleitungslänge variiert je nach den Energieeffizienzanforderungen der verschiedenen Länder und Regionen. Beispielsweise beträgt in Thailand, Indonesien, Mexiko, China Taiwan usw. die Standardrohrlänge 7,5 m (25 ft), während sie in anderen Ländern und Regionen 5 m (16 ft) beträgt. Das Kältemittel muss über den Wartungsanschluss am Niederdruckventil des Außengeräts eingefüllt werden. Das zusätzlich einzufüllende Kältemittel kann anhand der folgenden Formel berechnet werden:

ZUSÄTZLICHES KÄLTEMITTEL PRO ROHRLÄNGE

Länge der angeschlossenen Rohrleitung (m)	Luftspülmethode	Zusätzliches Kältemittel	
≤ Standard-Rohrleitungslänge	Vakuumpumpe	Entfällt	
> Standard-Rohrleitungslänge	Vakuumpumpe	Flüssigkeitsseite: Ø 6,35 mm (1/4″) R410A: (Rohrleitungslänge – Standardlänge) x 15 g/m (Rohrleitungslänge – Standardlänge) x 0,16 oz/ft R32: (Rohrleitungslänge – Standardlänge) x 12 g/m (Rohrleitungslänge – Standardlänge) x 0,13 oz/ft	Flüssigkeitsseite: Ø 9,52 mm (3/8″) R410A: (Rohrleitungslänge – Standardlänge) x 30 g/m (Rohrleitungslänge – Standardlänge) x 0,32 oz/ft R32: (Rohrleitungslänge – Standardlänge) x 24 g/m (Rohrleitungslänge – Standardlänge) x 0,26 oz/ft

MISCHEN SIE KEINE UNTERSCHIEDLICHEN KÄLTEMITTEL.

Tragen Sie beim Umgang mit Kühlmittel immer Arbeitshandschuhe und Schutzbrille.

Elektrische und Gasdichtheitsprüfungen

⚠ WARNUNG – STROMSCHLAGGEFAHR

DIE GESAMTE VERKABELUNG MUSS DEN ÖRTLICHEN UND NATIONALEN ELEKTROVORSCHRIFTEN ENTSPRECHEN UND VON EINEM ZUGELASSENEN ELEKTRIKER INSTALLIERT WERDEN.

VOR DEM TESTLAUF

Führen Sie den Testlauf erst durch, nachdem Sie die folgenden Schritte durchgeführt haben:

- Elektrische Sicherheitsprüfung – Überprüfen Sie, ob das elektrische System des Geräts sicher ist und ordnungsgemäß funktioniert
- Gasdichtigkeitsprüfung – Überprüfen Sie alle Bördelverbindungen und vergewissern Sie sich, dass das System nicht undicht ist
- Bestätigen Sie, dass die Gas- und Flüssigkeitsventile (Hoch- und Niederdruck) vollständig geöffnet sind

Elektrische Sicherheitsprüfungen

Vergewissern Sie sich nach der Installation, dass die gesamte elektrische Verkabelung gemäß den örtlichen und nationalen Vorschriften sowie gemäß dem Installationshandbuch installiert wurde.

VOR DEM TESTLAUF

Erdungsarbeiten überprüfen

Messen Sie den Erdungswiderstand durch visuelle Erkennung und mit einem Erdungswiderstandstester.

WÄHREND DES TESTLAUFS

Prüfen Sie auf elektrische Lecks

Verwenden Sie während des **Testlaufs** eine Elektrosonde und ein Multimeter, um einen umfassenden Test auf elektrische Lecks durchzuführen.

Wenn ein elektrisches Leck erkannt wird, schalten Sie das Gerät sofort aus und rufen Sie einen zugelassenen Elektriker, um die Ursache des Lecks zu finden und zu beheben.

Gaslecküberprüfungen

Es gibt zwei Methoden zur Überprüfung auf Gaslecks.

Mit Seife und Wasser

Tragen Sie mit einer weichen Bürste Seifenwasser oder ein flüssiges Reinigungsmittel auf alle Rohrleitungsverbindungen am Innengerät und am Außengerät auf. Das Vorhandensein von Blasen weist auf ein Leck hin.

Leckdetektor

Wenn Sie einen Leckdetektor verwenden, lesen Sie in der Bedienungsanleitung des Geräts nach, wie Sie ihn korrekt einsetzen.

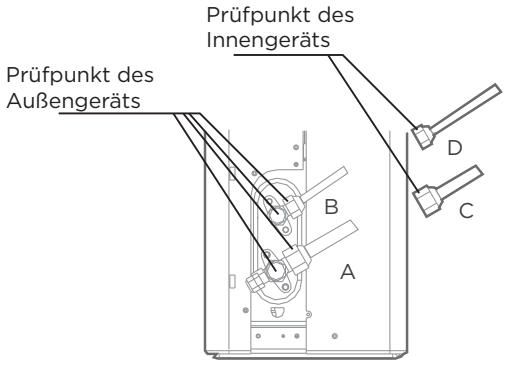

A: Niederdruck-Absperrventil
B: Hochdruck-Absperrventil
C & D: Bördelmuttern des Innengeräts

NACH GASLECKÜBERPRÜFUNGEN

Nachdem bestätigt wurde, dass alle Rohrverbindungsstellen dicht sind, setzen Sie die Ventilabdeckung am Außengerät wieder auf.

Testlauf

Anleitung zum Testlauf

Sie müssen den **Testlauf** mindestens 30 Minuten durchführen.

- Schließen Sie das Gerät an der Stromversorgung an.
- Drücken Sie die Taste **EIN/AUS** auf der Fernbedienung, um das Gerät einzuschalten.
- Drücken Sie die **MODE** (MODUS)-Taste, um nacheinander durch die folgenden Funktionen zu blättern:
  - COOL (KÜHLEN) – Wählen Sie die niedrigstmögliche Temperatur
  - HEAT (HEIZEN) – Wählen Sie die höchstmögliche Temperatur
- Lassen Sie jede Funktion für 5 Minuten laufen und führen Sie dann die folgenden Überprüfungen durch:

Liste der durchzuführenden Überprüfungen	BESTANDEN/ NICHT BESTANDEN	
Keine elektrischen Lecks		
Das Gerät ist ordnungsgemäß geerdet		
Alle elektrischen Klemmen ordnungsgemäß abgedeckt		
Innen- und Außengerät sind solide installiert		
Alle Rohrleitungsverbindungen sind dicht	Außen (2):	Innen (2):
Wasser fließt ordnungsgemäß aus dem Ablaufschlauch ab		
Alle Rohrleitungen sind ordnungsgemäß isoliert		
Das Gerät arbeitet ordnungsgemäß mit der Funktion COOL (KÜHLEN)		
Das Gerät arbeitet ordnungsgemäß mit der Funktion HEAT (HEIZEN)		
Die Lamellen des Innengeräts drehen sich ordnungsgemäß		
Das Innengerät reagiert auf die Fernbedienung		

ROHRVERBINDUNGEN DOPPELT ÜBERPRÜFEN

Während des Betriebs steigt der Druck im Kältemittelkreislauf an. Dadurch können Lecks aufgedeckt werden, die bei der ersten Dichtheitsprüfung noch nicht vorhanden waren. Nehmen Sie sich während des Testlaufs Zeit, um zu überprüfen, ob alle Verbindungen der Kältemittelleitung dicht sind. Siehe Abschnitt **Gasleckprüfung** für Anweisungen.

- Nachdem der Testlauf erfolgreich abgeschlossen wurde und Sie sich vergewissert haben, dass alle Kontrollpunkte in der Liste der durchzuführenden Überprüfungen BESTANDEN wurden, gehen Sie wie folgt vor:
  a. Bringen Sie das Gerät mit der Fernbedienung wieder auf normale Betriebstemperatur.
  b. Wickeln Sie die Kältemittelrohrverbindungen für den Innenbereich, die Sie während des Installationsprozesses des Innengeräts freigelassen haben, mit Isolierband ein.

WENN DIE UMGEBUNGSTEMPERATUR UNTER 16 °C LIEGT

Sie können die Kühlfunktion mit der Fernbedienung nicht einschalten, wenn die Umgebungstemperatur unter 16 °C (60 °F) liegt. In diesem Fall können Sie die Taste **MANUELLE STEUERUNG** verwenden, um die KÜHLEN-Funktion zu testen.

- Heben Sie die Frontblende an und klappen Sie sie hoch, bis sie einrastet. Auf der linken oder rechten Seite befindet sich eine Stützstange (modellabhängig). Bitte verwenden Sie sie, um die Frontblende abzustützen.
- Die Taste **MANUELLE STEUERUNG** befindet sich auf der rechten Seite des elektrischen Steuerkastens. Drücken Sie zweimal, um den Kühlmodus auszuwählen.
- Führen Sie den Testlauf wie gewohnt durch.

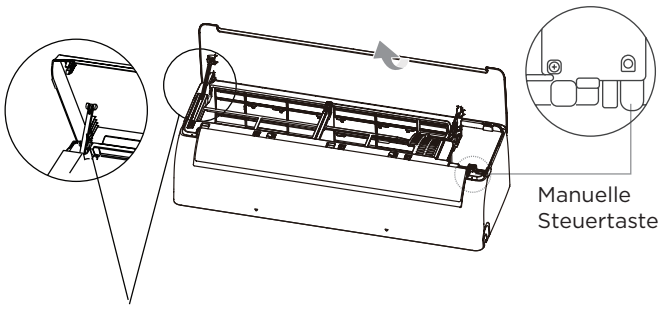

Stützstange (links oder rechts, modellabhängig)

Gerät einpacken und auspacken

Gerät verpacken und auspacken – Anweisungen:

Auspacken:

Innengerät:

1. Schneiden Sie das Klebeband auf dem Karton mit einem Messer durch, einmal links, einmal in der Mitte und einmal rechts.
2. Benutzen Sie eine Zange, um die Siegelnägel auf der Oberseite des Kartons zu entfernen.
3. Öffnen Sie den Karton.
4. Nehmen Sie die mittlere Stützplatte heraus, falls sie enthalten ist.
5. Nehmen Sie das Zubehörpaket und das Anschlusskabel heraus, wenn es enthalten ist.
6. Heben Sie das Gerät aus dem Karton und legen Sie es flach hin.
7. Entfernen Sie den linken und rechten Schaumstoff oder den oberen und unteren Schaumstoff und lösen Sie den Packbeutel.

Außengerät

1. Schneiden Sie das Packband durch.
2. Nehmen Sie das Gerät aus dem Karton.
3. Entfernen Sie den Schaumstoff vom Gerät.
4. Entfernen Sie den Packbeutel vom Gerät.

Verpacken:

Innengerät:

1. Legen Sie das Innengerät in den Packbeutel.
2. Bringen Sie den linken und rechten oder den oberen und unteren Verpackungsschaumstoff am Gerät an.
3. Legen Sie das Gerät in den Karton und legen Sie dann das Zubehörpaket hinein.
4. Schließen Sie den Karton und versiegeln Sie ihn mit Klebeband.
5. Verwenden Sie bei Bedarf das Packband.

Außengerät:

1. Legen Sie das Außengerät in den Packbeutel.
2. Legen Sie den Bodenschaumstoff in den Karton.
3. Legen Sie das Gerät in den Karton und legen Sie dann den oberen Verpackungsschaumstoff auf das Gerät.
4. Schließen Sie den Karton und versiegeln Sie ihn mit Klebeband.
5. Verwenden Sie bei Bedarf das Packband.

HINWEIS: Bitte bewahren Sie alle Verpackungsmaterialien auf, falls Sie sie in Zukunft noch benötigen.

Aussehen und Spezifikationen können für eine Produktverbesserung ohne vorherige Ankündigung geändert werden. Wenden Sie sich an die Vertriebsagentur oder den Hersteller, um Einzelheiten zu erfahren. Alle Aktualisierungen des Handbuchs werden auf der Service-Website hochgeladen, bitte prüfen Sie die neueste Version.

CS059UI-GQ
16122000A8332
2026.04.11

SPLIT-TYPE AIRCONDITIONER

Gebruikershandleiding

Bediening en installatie

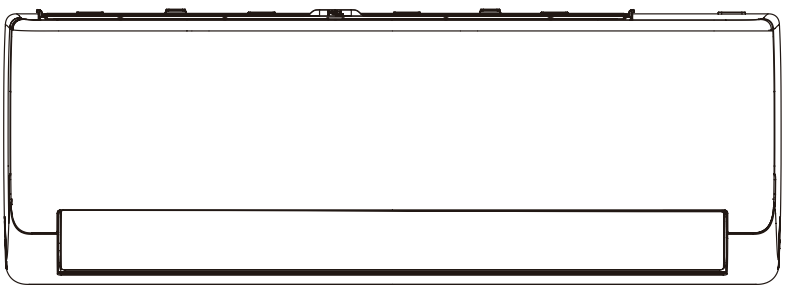

BELANGRIJKE OPMERKING:

Lees deze handleiding en de VEILIGHEIDSHANDLEIDING (indien aanwezig) zorgvuldig door voordat u uw nieuwe airconditioning installeert of in gebruik neemt. Zorg ervoor dat u deze handleiding bewaart voor toekomstig gebruik.

Controleer de toepasselijke modellen, technische gegevens, F-GAS (indien aanwezig) en de informatie van de fabrikant in de “Gebruikershandleiding - Productfiche” in de verpakking van de buitenunit (alleen voor producten in de Europese Unie) of in de verpakking van de binnenunit (modelafhankelijk).

Inhoudsopgave

Veiligheidsvoorschriften 02
Bevestig het voordat u begint 08
Leer uw airconditioner kennen 09
Reiniging en Onderhoud 14
Probleemoplossing 16
De installatie van uw airconditioner 19
Installatieoverzicht 20
Installatieoverzicht - binnenunit 21
De buitenunit installeren 22
De buitenunit installateren 32
Aansluiting van de koelleidingen 37
Luchtevacuatie 41
Controles op elektrische en gaslekkage 43
Proefdraaien 44
De unit in- en uitpakken 45

Veiligheidsvoorschriften

Het is uitermate belangrijk dat u de veiligheidsmaatregelen vóór gebruik en installatie leest. Een onjuiste installatie door het negeren van instructies kan ernstige schade of letsel veroorzaken. De ernst van mogelijke schade of verwondingen wordt aangemerkt met WAARSCHUWING of VOORZICHTIG.

Uitleg van symbolen

⚠	**WAARSCHUWING** Dit symbool geeft de mogelijkheid aan van persoonlijk letsel of overlijden aan.
⚠	**VOORZICHTIG** Dit symbool duidt op de mogelijkheid van materiële schade of ernstige gevolgen.
💡	**Let op** Dit signaalwoord duidt op belangrijke informatie (bijv. materiële schade), maar niet op gevaar.

⚠ WAARSCHUWING VOOR GEBRUIK VAN HET PRODUCT

- Schakel de airconditioner uit en koppel de stroom los voordat u reiniging, installatie of reparatie uitvoert. Als dit niet wordt gedaan, kan dit een elektrische schok veroorzaken.
- Als zich een abnormale situatie voordoet (zoals een brandlucht), schakel het apparaat onmiddellijk uit en koppel de stroom los. Neem contact op met uw dealer voor instructies om elektrische schokken, brand of letsel te voorkomen.
- Steek geen vingers, stangen of andere voorwerpen in de luchtinlaat of -uitlaat. Dit kan verwondingen veroorzaken, omdat de ventilator mogelijk met hoge snelheid draait.
- Gebruik geen ontvlambare sprays zoals haarlak, lak of verf in de buurt van het apparaat. Dit kan brand of verbranding veroorzaken.
- Gebruik de airconditioner niet in de buurt van of rondom brandbare gassen. Uitgestoten gas kan zich rond het apparaat verzamelen en een explosie veroorzaken.
- Bedien uw airconditioner niet in een natte ruimte, zoals een badkamer of wasruimte. Te veel blootstelling aan water kan elektrische componenten kortsluiten.
- Stel uw lichaam niet langdurig rechtstreeks bloot aan een koele luchtstroom.
- Laat kinderen niet met de airconditioner spelen. Kinderen moeten te allen tijde onder toezicht staan als ze zich in de buurt van het apparaat begeven.
- Als de airconditioner samen met branders of andere verwarmingsapparaten wordt gebruikt, zorg dan voor een grondige ventilatie van de ruimte om zuurstoftekort te voorkomen.
- In bepaalde functionele omgevingen, zoals keukens, serverruimtes, enz., wordt het gebruik van speciaal ontworpen airconditioners sterk aanbevolen.

- Dit apparaat mag worden gebruikt door kinderen vanaf 8 jaar en ouder, evenals door personen met verminderde fysieke, zintuiglijke of mentale capaciteiten of een gebrek aan ervaring en kennis, mits zij onder toezicht staan of instructies hebben gekregen over het veilige gebruik van het apparaat en de daarbij behorende risico's begrijpen. Kinderen mogen niet met het apparaat spelen. Reiniging en onderhoud mogen niet door kinderen worden uitgevoerd zonder toezicht (landen in de Europese Unie).
- Dit apparaat is niet bestemd voor gebruik door personen (waaronder kinderen) met verminderde lichamelijke, zintuiglijke of verstandelijke vermogens, of door personen met gebrek aan ervaring of kennis, tenzij er toezicht wordt gehouden of instructies worden gegeven door de persoon die voor hun veiligheid verantwoordelijk is. Kinderen moeten onder toezicht staan om ervoor te zorgen dat ze niet met het apparaat spelen.

⚠ ELEKTRISCHE WAARSCHUWINGEN

- Gebruik alleen de gespecificeerde voedingskabel. Als de voedingskabel beschadigd is, moet deze vervangen worden door de fabrikant, diens vertegenwoordiger of een andere bekwame persoon om gevaarlijke situaties te voorkomen.
- Het product moet tijdens de installatie correct worden geaard, anders kan een elektrische schok optreden.
- Volg voor alle elektrische werkzaamheden alle lokale en nationale normen en voorschriften inzake elektrische installaties alsmede de installatiehandleiding. Sluit kabels stevig aan en klem ze goed vast om te voorkomen dat externe krachten de klem beschadigen. Verkeerde elektrische aansluitingen kunnen oververhitting en brand veroorzaken en kunnen tevens een schok veroorzaken. Alle elektrische aansluitingen moeten worden gemaakt volgens het elektrische aansluitschema op de panelen van de binnen- en buitenunit.
- Alle bedrading moet op de juiste manier worden aangebracht om ervoor te zorgen dat het deksel van de bedradingskast goed kan sluiten. Als de afdekking van de regelprint niet correct is gesloten, kan dit leiden tot corrosie en ervoor zorgen dat de aansluitpunten op de klemmen warm worden, vlam vatten of elektrische schokken veroorzaken.
- Ontkoppeling moet worden opgenomen in de vaste bedrading in overeenstemming met de elektrische voorschriften.
- Trek de voedingskabel niet om het apparaat los te koppelen. Houd de stekker stevig vast en trek deze uit het stopcontact. Rechtstreeks aan de voedingskabel trekken kan het beschadigen, hetgeen kan leiden tot brand of een elektrische schok.
- Wijzig de lengte van het netsnoer niet en gebruik geen verlengsnoer om het apparaat van stroom te voorzien.
- Deel het stopcontact niet met andere apparaten. Een onjuiste of onvoldoende stroomtoevoer kan brand of een elektrische schok veroorzaken.
- Houd de stekker schoon. Verwijder stof of vuil dat zich op of rond de stekker ophoopt. Vuile stekkers kunnen brand of elektrische schokken veroorzaken.

• Indien de apparaten bedoeld zijn om permanent op vaste bedrading aan te sluiten, moet een allepolige schakelaar met een minimale afstand van 3 mm in alle polen worden toegepast, evenals de installatie van een aardlekschakelaar (RCD) met een nominale reststroom van maximaal 30 mA. De onderbreking moet worden opgenomen in de vaste bedrading volgens de geldende bedradingsvoorschriften.

LET OP DE ZEKERINGSPECIFICATIES

De printplaat (PCB) van de airco is ontworpen met een zekering om overstroombeveiliging te bieden. De specificaties van de zekering zijn gedrukt op de printplaat, zoals: T3.15AL/250VAC, T5AL/250VAC, T3,15A/250VAC, T5A/250VAC, T20A/250VAC, T30A/250VAC, enz.

OPMERKING: voor units met koelmiddel R32 kan alleen een explosieveilige keramische zekering worden gebruikt.

UV-C-lamp (alleen van toepassing op units met een UV-C-lamp)

Dit apparaat bevat een UV-C-lamp. Lees de onderhoudsinstructies voordat u het apparaat opent.

• Gebruik geen UV-C-lampen buiten het apparaat.
• Apparaten die duidelijk beschadigd zijn, mogen niet worden gebruikt.
• Onbedoeld gebruik van het apparaat of schade aan de behuizing kan leiden tot het ontsnappen van gevaarlijke UV-C-straling. UV-C-straling kan, zelfs in kleine doses, schadelijk zijn voor de ogen en de huid.
• Voordat u deuren en toegangspanelen met het gevarensymbool **uv-straling** opent voor het uitvoeren van **gebruikersonderhoud**, is het aanbevolen om de voeding uit te schakelen.
• De UV-C-lamp kan niet worden gereinigd, gerepareerd of vervangen.
• **uv-c-barrières** met het gevarensymbool **uv-straling** mogen niet worden verwijderd.

⚠ **WAARSCHUWING**	Dit apparaat bevat een UV-straler. Staar niet in de lichtbron. Het apparaat moet worden losgekoppeld van het stroomnet voordat met schoonmaken of ander onderhoud wordt begonnen.

⚠ WAARSCHUWINGEN VOOR PRODUCTINSTALLATIE

• De installatie moet worden uitgevoerd door een erkende dealer of specialist. Een ondeugdelijke installatie kan waterlekkage, elektrische schokken of brand veroorzaken.
• De installatie moet worden uitgevoerd volgens de installatie-instructies. Een onjuiste installatie kan waterlekkage, elektrische schokken of brand veroorzaken.
• Neem contact op met een bevoegde servicetechnicus voor reparatie of onderhoud van deze unit. Dit apparaat moet worden geïnstalleerd in overeenstemming met de nationale bedradingvoorschriften.

- Gebruik alleen de bijgeleverde accessoires, onderdelen en gespecificeerde onderdelen voor de installatie. Het gebruik van niet-standaard onderdelen kan waterschade, elektrische schokken, brand veroorzaken en kan leiden tot defecten aan het apparaat.
- Installeer het apparaat op een stevige locatie die het gewicht van het apparaat kan dragen. Als de gekozen locatie het gewicht van het apparaat niet kan dragen, of als de installatie niet correct wordt uitgevoerd, kan het apparaat vallen en ernstig letsel en schade veroorzaken.
- Installeer de afvoerpijp volgens de instructies in deze handleiding. Onjuiste afvoer kan waterschade aan uw woning en eigendommen veroorzaken.
- Voor units met een aanvullende elektrische verwarming, mag de unit niet binnen 1 meter (3 voet) van brandbare materialen worden geïnstalleerd.
- Installeer de unit niet op een locatie die kan worden blootgesteld aan brandbaar lekkend gas. Als zich brandbaar gas ophoopt rond de unit, kan dit brand veroorzaken.
- Schakel de stroom niet in voordat alle werkzaamheden zijn voltooid.
- Wanneer u de airconditioner verplaatst of opnieuw plaatst, raadpleeg dan ervaren onderhoudstechnici voor het loskoppelen en de herinstallatie van het apparaat.
- Hoe u het apparaat op de steun installeert, leest u in de secties "installatie van de binnenunit" en "installatie van de buitenunit" voor meer details.

⚠ VOORZICHTIG

- Schakel de airconditioner uit en koppel de stroomtoevoer los als u deze langere tijd niet gebruikt.
- Schakel het apparaat uit en haal bij onweer de stekker uit het stopcontact.
- Zorg ervoor dat condenswater zonder belemmering uit het apparaat kan worden afgevoerd.
- Bedien de airconditioner niet met natte handen. Dit kan elektrische schokken veroorzaken.
- Gebruik de unit niet voor andere doeleinden dan waarvoor het bedoeld is.
- Klim niet op de buitenunit en plaats er geen voorwerpen op.
- Laat de airconditioner niet langdurig werken met deuren of ramen open, of als de luchtvochtigheid zeer hoog is.

WAARSCHUWINGEN VOOR REINIGING EN ONDERHOUD

- Schakel het apparaat uit en koppel de stroom los voordat u gaat schoonmaken. Het niet naleven hiervan kan elektrische schokken veroorzaken.
- Reinig de airconditioner niet met te overmatig veel water.
- Reinig de airconditioner niet met brandbare reinigingsmiddelen. Ontvlambare reinigingsmiddelen kunnen brand of vervorming veroorzaken.

Opmerking over gefluoreerde gassen

- Deze airconditioner bevat gefluoreerde broeikasgassen. Raadpleeg voor specifieke informatie over het soort gas en de hoeveelheid het betreffende label op de unit zelf of de "Gebruikerhandleiding - productkaart" in de verpakking van de buitenunit. (Alleen producten uit de Europese Unie.)

- Installatie, service, onderhoud en reparatie van deze unit moeten worden uitgevoerd door een gecertificeerde technicus.
- Het demonteren en recyclen van het product moet worden uitgevoerd door een gecertificeerde technicus.
- Voor apparatuur die gefluoreerde broeikasgassen bevat in hoeveelheden gelijk aan of meer dan 5 ton CO_2, maar minder dan 50 ton CO_2, als het systeem is voorzien van een geïnstalleerd lekdetectiesysteem, moet deze ten minste elke 24 maanden op lekkage worden gecontroleerd.
- Wanneer het toestel op lekkages wordt gecontroleerd, wordt sterk aanbevolen alle controles zorgvuldig vast te leggen.

⚠ WAARSCHUWING VOOR HET GEBRUIK VAN KOELMIDDEL R32

(Toepasselijk voor units die alleen R32-koelmiddel gebruiken)

- Wanneer brandbare koelmiddelen worden gebruikt, moet het apparaat worden opgeslagen in een goed geventileerde ruimte waarvan de afmetingen overeenkomen met die in de specificatie voor de werking. De minimale kameroppervlakte en de maximale hoeveelheid koelmiddel kunt u vinden in de **VEILIGHEIDSHANDLEIDING**.
- Wanneer mechanische connectoren binnenshuis worden hergebruikt, moeten de afdichtingsonderdelen worden vervangen. Wanneer flensverbindingen binnenshuis worden hergebruikt, moet het flensgedeelte opnieuw worden vervaardigd.

Belangrijke milieu-instructies (Europese richtlijnen voor verwijdering) (Alleen van toepassing op Europese producten)

Naleving van de AEEA-richtlijn en het afdanken van afvalproducten:
Dit product voldoet aan de EU-AEEA richtlijn. Dit product is voorzien van een classificatiesymbool voor afgedankte elektrische en elektronische apparatuur (AEEA).

Dit symbool geeft aan dat dit product aan het einde van zijn levensduur niet met ander huishoudelijk afval mag worden weggegooid. Het gebruikte apparaat moet worden ingeleverd bij een officieel inzamelpunt voor de recycling van elektrische en elektronische apparatuur. Om deze inzamelsystemen te vinden, kunt u contact opnemen met uw gemeente of de detailhandelaar waar het product was aangeschaft. Elk huishouden speelt een belangrijke rol bij het terugwinnen en recyclen van oude apparatuur. Een juiste verwijdering van gebruikte apparaten helpt mogelijke negatieve gevolgen voor het milieu en de volksgezondheid te voorkomen.



Batterijgegevens van de afstandsbediening

Batterijmodel	Merk	Fabrikant	Vertegenwoordiger	Contactgegevens
LR03, R03	Kendal	Guangdong Liwang New Energy Co., Ltd. Adres: Nr. 10, LianTangJiao 2nd Road, TangXia Town, DongGuan City, GuangDong Province, China, 523729	Apex CE Specialists GmbH Adres: Habichtweg 1 41468 Neuss Duitsland	URL fabrikant: https://www.liwangbattery.com E-mailadres van de vertegenwoordiger: Info@apex-ce.com Contactnummer: +49 2131 2066043
LR03, R03	TIANQIU	DongGuan Tianqiu Enterprise Co., Ltd. Adres: TianQiu Industrial Park, Xinji Industrial Zone, Machong Town, Dongguan GuangDong, Volksrepubliek China	Apex CE Specialists GmbH Adres: Habichtweg 1 41468 Neuss Duitsland	URL fabrikant: https://www.tmmq.cn E-mailadres van de vertegenwoordiger: Info@apex-ce.com Contactnummer: +49 2131 2066043
LR03, R03	Dagelijks-max	CHANGZHOU ANYIDA POWER TECHNOLOGY CO., LTD. Adres: No. 1 East Road, Lou Xia Industrial Park, Rulin Town, Jintan District, Changzhou, Jiangsu, China, 213225	Apex CE Specialists GmbH Adres: Habichtweg 1 41468 Neuss Duitsland	URL fabrikant: https://www.anyidapower.com E-mailadres van de vertegenwoordiger: Info@apex-ce.com Contactnummer: +49 2131 2066043

Scan de QR-code
voor meer informatie

Bevestig het voordat u begint

OPMERKING: Bedrijfstemperatuur

Wanneer uw airconditioner buiten de volgende temperatuurbereiken wordt gebruikt, kunnen bepaalde beveiligingsfuncties worden geactiveerd waardoor het apparaat wordt uitgeschakeld.

Inverter, split-type

	Modus COOL (KOELEN)	HEAT(VERWARMEN)-modus	Modus DRY (DROGEN)
Ruimtetemperatuur.	16°C~32°C (60°F~90°F)	0°C~30°C (32°F~86°F)	10°C~32°C (50°F~90°F)
Buitentemperatuur	0°C~50°C (32°F~122°F)	-25 °C~30 °C (5 °F~75 °F)	0°C~50°C (32°F~122°F)
	-15°C~50°C(5°F~122°F) voor modellen met koelsystemen met lage temperatuur.		
	0°C~52°C (32°F~126°F) Voor speciale tropische modellen	-15°C~24°C (5°F~75°F)	0°C~52°C (32°F~126°F) Voor speciale tropische modellen

VOOR BUITENUNITS MET ELEKTRISCHE BIJVERWARMING

Wanneer de buitentemperatuur lager is dan 0°C, raden we ten zeerste aan om de stekker van de unit altijd in het stopcontact te laten zitten om een soepele werking te garanderen.

Type met vaste snelheid

	Modus COOL (KOELEN)	HEAT(VERWARMEN)-modus	Modus DRY (DROGEN)
Ruimtetemperatuur.	16°C~32°C (60°F~90°F)	0°C~30°C (32°F~86°F)	10°C~32°C (50°F~90°F)
Buitentemperatuur	18°C~43°C (64°F~109°F)	-7°C~24°C (19°F~75°F)	11°C~43°C (52°F~109°F)
	-7°C~43°C (19°F~109°F) Voor modellen met koelinstallaties voor lage temperaturen.		18°C~43°C (64°F~109°F)
	18°C~52°C (64°F~126°F) Voor speciale tropische modellen	-7°C~24°C (19°F~75°F)	18°C~52°C (64°F~126°F) Voor speciale tropische modellen

OPMERKING: de relatieve luchtvochtigheid in de ruimte moet minder dan 80% bedragen. Als de airconditioner bij een relatieve luchtvochtigheid boven deze waarde wordt gebruikt, kan het oppervlak van de airconditioner condens aantrekken. Stel de verticale jaloezie in op de maximale hoek (verticaal ten opzichte van de vloer) en schakel de ventilatormodus HOOG in.

Leer uw airconditioner kennen

OPMERKING

- Verschillende modellen hebben een verschillend voorpaneel en displayvenster. Niet alle hieronder beschreven indicatoren zijn mogelijk beschikbaar voor de airconditioner die u heeft gekocht. Controleer het display van de binnenunit die u heeft gekocht.
- De afgeeldinben in deze handleiding dienen ter verduidelijking. De werkelijke vorm van uw binnenunit kan enigszins afwijken. De werkelijke vorm is leidend.

Display binnenunit

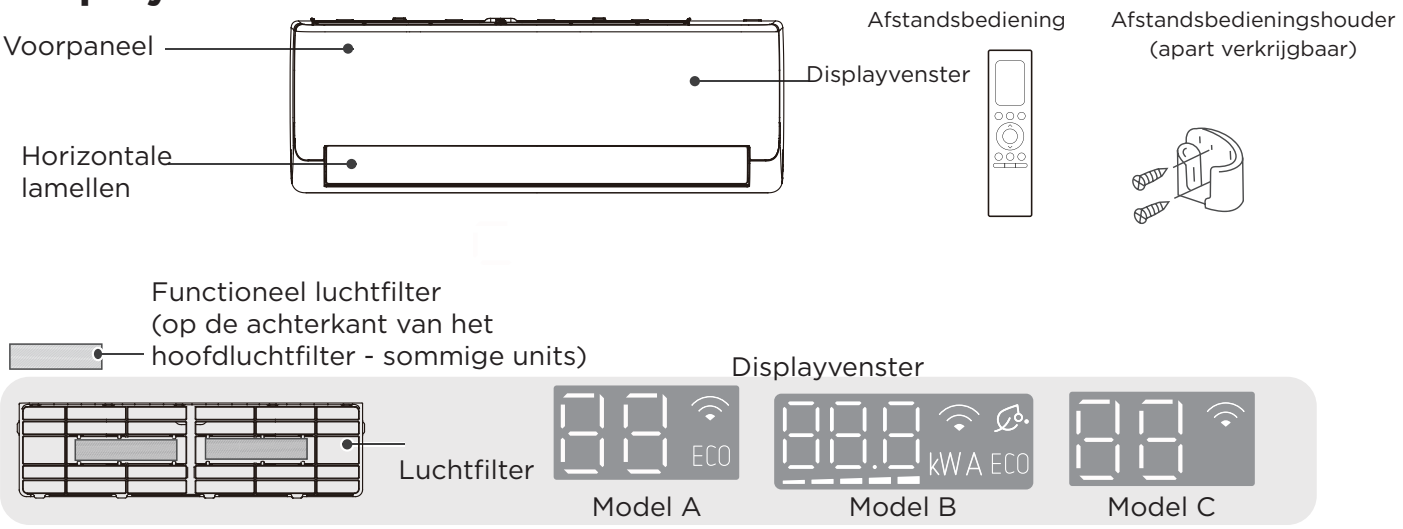

Displaycode	Betekenis displaycode
88 888.8 kW A	• Toont temperatuur, bedieningsfunctie en foutcodes. • Bij sommige units geeft het displayvenster, zodra de GEAR-functie is geactiveerd, gedurende 15 seconden het doelvermogen (kW), de stroomsterkte (A) of de gearniveaus (Lx) weer en laat het knipperen. De gearniveaus worden weergegeven als: L1 gear(–), L2 gear(––), L3 gear(–––), L4 gear(––––), L5 gear(–––––).
	• Wanneer de Fresh-functie wordt ingeschakeld (sommige units).
ECO	• Wanneer de ECO+-functie is ingeschakeld.
	• Wanneer de functie Draadloze bediening is geactiveerd (sommige units).
On (3 s indien)	• Timer Aan is ingesteld (als het apparaat UIT is, blijft "On" aan wanneer Timer On (Aan) is ingesteld). • De functie Fresh, UV-lamp, Swing, Turbo, Breeze Away of Stil is ingeschakeld.
OF (3 s indien)	• Timer uitgeschakeld. • De functies Fresh, UV-lamp, Swing, Turbo, Breeze Away of Stil zijn uitgeschakeld.
CL	• Wanneer de functie Actief reinigen/Zelfreinigen is ingeschakeld.
dF	• Bij het ontdooien (voor koel- en verwarmingsunits).
FP	• Wanneer de verwarmingsfunctie van 8 °C (46 °F) is ingeschakeld (voor koel- en verwarmingsunits).

Om de prestaties van uw apparaat verder te optimaliseren:

- Houd deuren en ramen gesloten.
- Beperk het energieverbruik door de functies TIMER AAN en TIMER UIT te gebruiken.
- Blokkeer de luchtinlaten of luchtuitlaten niet.
- Controleer en reinig regelmatig de luchtfilters.

Meer functies

OPMERKING

Niet alle functies zijn mogelijk beschikbaar voor de airconditioner die u heeft gekocht. Controleer het display van de binnenunit en de afstandsbediening.

- **Automatische herstart (sommige units)**
  Als de voeding uitvalt, start de unit automatisch opnieuw op met de vorige instellingen zodra de voeding is hersteld.
- **Frisse lucht (sommige units)**
  De ionengenerator staat onder stroom en helpt de lucht in de ruimte te zuiveren.
- **Actief reinigen-functie (voor Inverter-units)**
  - De Actieve reinigings-technologie verwijdert stof dat zich aan de warmtewisselaar hecht door automatisch de rijp te bevriezen en deze vervolgens snel te ontdooien. U hoort een "pi-pi"-geluid.
    De functie Actief reinigen wordt gebruikt om meer condenswater te produceren om het reinigingseffect te verbeteren. De koude lucht wordt uitgeblazen. Na het reinigen blijft de interne ventilator draaien met hete lucht om de verdamper droog te blazen, waardoor de binnenkant schoon blijft.
  - Wanneer deze functie is ingeschakeld verschijnt "CL" in het displayvenster van de binnenunit. Na 20 tot 130 minuten schakelt de unit automatisch uit en wordt de Actieve reinigingsfunctie geannuleerd.
  - Voor sommige units start het systeem een reinigingsproces bij hoge temperatuur, waardoor de temperatuur bij de luchtuitlaat zeer hoog kan worden. Kom niet te dicht bij de luchtuitlaat. Reiniging bij hoge temperatuur kan ook de kamertemperatuur doen stijgen.
- **Zelfreinigen-functie (voor units met een vaste snelheid)**
  In de lucht aanwezige bacteriën kunnen groeien in het vocht dat rond de warmtewisselaar in de unit condenseert. Bij regelmatig gebruik verdampt het grootste deel van dit vocht uit het apparaat. Wanneer de zelfreinigen-functie is geactiveerd, reinigt de unit zichzelf automatisch. Na het reinigen wordt de unit automatisch uitgeschakeld. Drukt u midden in de cyclus op de CLEAN-knop op de afstandsbediening, dan wordt deze functie geannuleerd en wordt het apparaat uitgeschakeld. U kunt CLEAN (REIIGEN) zo vaak gebruiken als u wilt.
- **Lamellenhoekgeheugen**
  Wanneer u uw unit inschakelt, neemt de jaloezie automatisch weer de oude hoek aan.
- **Slapen functie**
  De functie SLAAP wordt gebruikt om het energieverbruik tijdens het slapen te verminderen.
  Voor de inverterunits:
  Wanneer de slaapfunctie is geactiveerd, past de airconditioner de temperatuur en ventilatorsnelheid intelligent aan om een comfortabelere slaapomgeving te bieden. U kunt de ventilatorsnelheid en de luchtstroomhoek vrij instellen tijdens de slaapstand. De slaapfunctie wordt na 9 uur automatisch uitgeschakeld.
  - De Slapen-functie is niet beschikbaar in de modi Fan (Ventilator) en Dry (Drogen).
  - Bij sommige modellen met draadloze bedieningsfunctie kunnen de duur van de slaapfunctie en het slaaplampje via de app worden aangepast.

  Voor units met vaste snelheid:
  Wanneer de Slaapfunctie in de COOL-modus is geactiveerd, verhoogt het apparaat de temperatuur na het eerste uur met 1 °C (2 °F). Na nog een uur, wordt het met nog eens 1°C (2°F) verhoogd.
  De ventilatorsnelheid wordt automatisch ingesteld op LAAG. In de HEAT (Verwarmen)-modus zal de slaapfunctie de temperatuur na het eerste uur met 1°C (2°F) verlagen. Na nog een uur wordt de temperatuur met nog eens 1°C (2°F) verlaagd. De ventilatorsnelheid wordt automatisch ingesteld op LAAG.
  De airconditioning zal daarna nog zes uur op de nieuwe temperatuur blijven werken. Hierna stopt de slaapfunctie en keert de ventilatorsnelheid terug naar de originele instelling.
- **Koelmiddellekken detecteren**
  De binnenunit geeft automatisch "EL0C" weer wanneer deze een koelmiddellek detecteert.
- **Draadloze bediening (sommige modellen)**
  Draadloze bediening stelt u in staat uw airconditioner te bedienen met uw mobiele telefoon en een draadloze verbinding.

Voor toegang tot het USB-apparaat, vervanging en onderhoud moeten de werkzaamheden door professioneel personeel worden uitgevoerd.

- **Luchtstroom weg van personen (sommige units)**
  - Druk op de knop Luchtstroom weg van personen op de afstandsbediening om het vermijden van directe luchtstroom op het lichaam te activeren.
  - Bij de werking van Luchtstroom weg van personen past het systeem automatisch de lamelhoeken en de ventilatorsnelheid aan. U kunt ook de ventilatorsnelheid kiezen met de afstandsbediening.
  - Deze functie is alleen beschikbaar in de modus Cool (Verkoelen), Dry (Drogen) of Fan (Ventilator).

- **Radardetectiefunctie (sommige units)**
  Apparaten met radarfunctie kunnen beweging in de ruimte detecteren. Tijdens het koelen of verwarmen verlaagt het apparaat automatisch het vermogen om energie te besparen wanneer er gedurende meer dan 30 minuten geen aanwezigheid wordt gedetecteerd.
  Deze functie kan worden geactiveerd met de afstandsbediening en de app.
  Opmerking: doordat dit apparaat radar en geen camera gebruikt, kunnen alle bewegende objecten, zoals robotstofzuigers, gordijnen of huisdieren, als beweging worden geïnterpreteerd, waardoor de energiebesparingsmodus wordt uitgeschakeld.
  Metalen voorwerpen of elektromagnetische golven kunnen ook de werking verstoren.

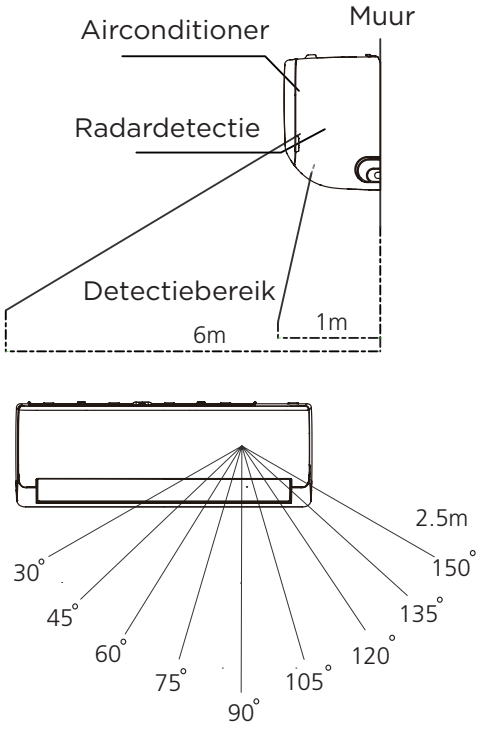

  Opmerking: Dit apparaat is in overeenstemming met de essentiële eisen en andere relevante bepalingen van richtlijn 2014/53/EU.
  (Alleen voor producten in de Europese Union)
  Zendfrequentie: 5725–5850 MHz
  Maximaal zendvermogen: < -11,74 dBm

  Deze apparatuur is getest en voldoet aan de grenswaarden voor een EN 300 440 v2.1.1 en EN 300 440 v2.2.1 ontvanger Categorie 3. Deze limieten zijn bedoeld om redelijke bescherming te bieden tegen schadelijke interferentie in een huishoudelijke installatie. Wanneer dit apparaat in de nabijheid van andere apparaat(apparaten) wordt geplaatst die in de 5,8GHz ISM-band uitstralen, zal dit apparaat ongewenst inschakelen. Neem passende maatregelen om deze situatie te beperken.

- **ECO+-functie (sommige units)**
  In de koelen-/verwarmen-modus verandert de ventilatorsnelheid naar Auto, blijft de ingestelde temperatuur ongewijzigd, wat zorgt voor meer comfort en energiebesparing en vermindert temperatuurschommelingen.

- **Intelligente luchtvochtigheidsregeling (sommige modellen)**
  In de modus Cool (Verkoelen), wanneer deze functie is geactiveerd, verandert de ventilatorsnelheid naar Auto (Automatisch), blijft de ingestelde temperatuur ongewijzigd en kan het systeem de luchtvochtigheid in de kamer regelen om te zorgen dat deze niet te droog of te vochtig wordt, terwijl een comfortabele temperatuur wordt gehandhaafd. Deze functie kan alleen worden geactiveerd via de afstandsbediening of app-besturing.

Handmatige bediening (zonder afstandsbediening)

⚠ **VOORZICHTIG:** Voor productgebruik

De handmatige knop is uitsluitend bedoeld voor testdoeleinden en noodbediening.
Gebruik deze functie niet, tenzij u de afstandsbediening kwijt bent en het absoluut noodzakelijk is. Om de normale werking te herstellen, gebruikt u de afstandsbediening om het apparaat in te schakelen. Het apparaat moet uitgeschakeld zijn voordat u deze handmatig kunt bedienen.

Uw apparaat handmatig bedienen:

- Druk de knoppen aan beide zijden van het paneel naar beneden, en til het paneel op totdat het klikt.
  Er bevindt zich een ondersteuningsstaaf aan de linker- of rechterzijde (afhankelijk van het model). Gebruik het om het paneel te ondersteunen.
- Zoek de HANDMATIGE BEDIENING-knop aan de rechterzijde van de elektrische bedieningskast.

- Druk eenmaal op de HANDMATIGE BEDIENINGSKNOP om de modus FORCED AUTO (Geforceerd automatisch) te activeren.
- Druk nogmaals op de HANDMATIGE BEDIENING-knop om de modus GEFORCEERD KOELEN te activeren.
- Druk een derde keer op de HANDMATIGE BEDIENING-knop om het apparaat uit te schakelen.
- Sluit het voorpaneel.

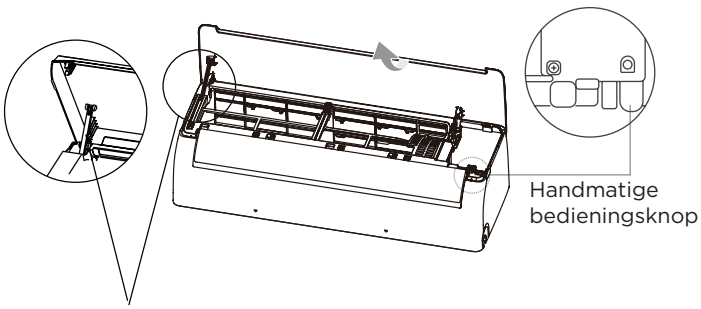

Ondersteuningsstaaf
(bevindt zich links of rechts
afhankelijk van het model)

Instellen van de luchtstroomhoek

OPMERKING: De luchtstroom omhoog en omlaag instellen (afstandsbediening)

Wanneer de unit is ingeschakeld, gebruikt u de SWING-knop op de afstandsbediening om de luchtstroomrichting (omhoog en omlaag) in te stellen. Raadpleeg de bediening met de afstandsbediening voor meer informatie.

Opmerking over de lamellenhoeken

- Stel de lamellen niet voor langere tijd in op een te verticale hoek wanneer u de modus COOL(KOELEN) of DRY(DROGEN) gebruikt. Dit kan ertoe leiden dat water op het lamelblad condenseert, waardoor het op uw vloer of meubilair druppelt.

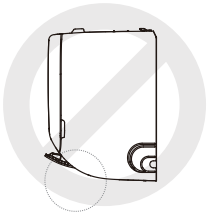

- Als u de lamel in een te kleine hoek zet terwijl u de modus COOL (KOELEN) of HEAT (VERWARMEN) gebruikt, kan dit de prestaties van de airconditioning verminderen als gevolg van een beperkte luchtstroom.

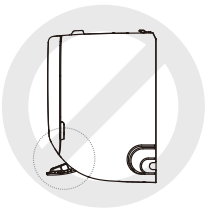

- Volgens de vereisten van de relevante normen dient u tijdens de verwarmingscapaciteitstest de luchtstroomlamel in de maximale luchtstroomhoek te zetten.

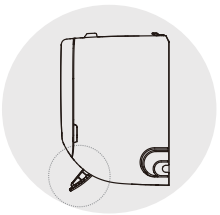

OPMERKING

Beweeg de lamel niet met de hand. U kunt de unit uitschakelen en de stekker uittrekken gedurende een paar seconden om de unit terug op te starten. Het rooster zal opnieuw ingesteld worden als u het probeert.

De luchtstroom naar links en rechts instellen (Handmatige bediening)

De luchtstroom naar de linker- en rechterzijde moet handmatig worden ingesteld. Pak de deflectorknop vast (zie fig. B) en stel deze handmatig in op de gewenste richting. Voor sommige units kan de luchtstroom naar links en rechts worden ingesteld met de afstandsbediening. Raadpleeg de handleiding van de afstandsbediening.

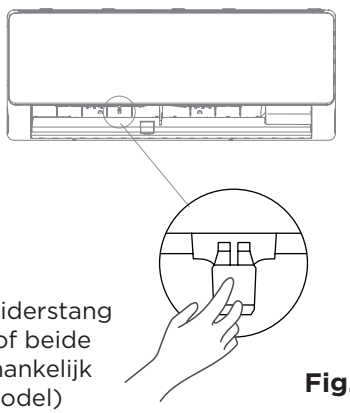

Fig. B

⚠ VOORZICHTIG

Plaats uw vingers niet in of dichtbij de blazer en de zuigkant van de unit. De hogesnelheidsventilator in de unit kan letsel veroorzaken.

Reiniging en Onderhoud

⚠ VOORZICHTIG

- De koelcapaciteit van uw apparaat en uw gezondheid kunnen worden aangetast door een verstopte airconditioner. Maak de filter elke twee weken schoon. Als er zich een grote hoeveelheid stof op het filter heeft opgehoopt en dit niet regelmatig wordt schoongemaakt, kan er condensatie en druppelen aan de unit optreden.
- SCHAKEL airconditioningsysteem altijd **UIT** en verbreek de stroomvoorziening voordat u het reinigt of onderhoudt.
- Raak het luchtverfrissingsfilter (Plasma) **niet** aan gedurende ten minste 10 minuten nadat u het apparaat hebt uitgeschakeld.
- Gebruik uitsluitend een zachte, droge doek om het apparaat schoon te vegen. Als het apparaat erg vuil is, kunt u een in warm water gedrenkte doek gebruiken om het schoon te vegen.
- Gebruik geen chemicaliën of chemisch behandelde doeken om de unit schoon te maken
- Gebruik geen benzeen, verfverdunner, polijstpoeder of andere oplosmiddelen om het apparaat schoon te maken. Deze kunnen het plastic oppervlak laten barsten of vervormen.
- Gebruik geen water dat warmer is dan 40°C (104°F) om het voorpaneel te reinigen. Dit kan ervoor zorgen dat het paneel vervormt of verkleurt.

De luchtfilter van uw binnenunit reinigen

Stap 1:

Gebruik een zachte, droge doek om het apparaat schoon te maken.

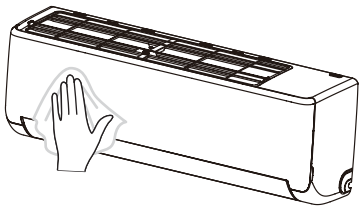

Stap 2:

Als er voldoende ruimte boven de airconditioner is en het eenvoudig is om het bovenste filter te verwijderen, kunt u de handgreep met de tekst “PULL” in het midden van het filter omhoog trekken om het te verwijderen.

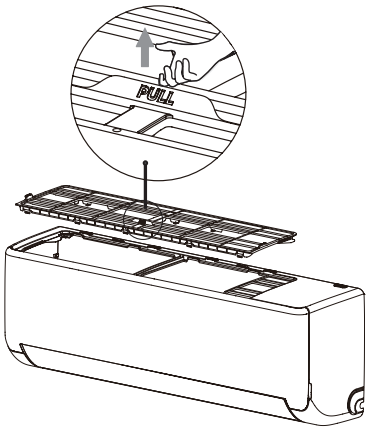

Als de airconditioner dicht bij het plafond is geïnstalleerd
en het lastig is om het filter te verwijderen, tilt u met uw vingers
beide zijden met de tekst “PULL” omhoog om het filter te verwijderen.

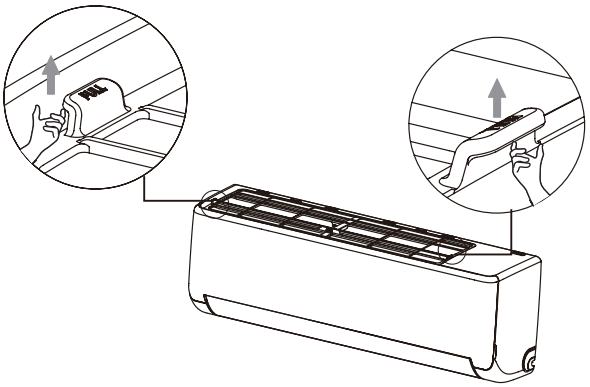

Stap 3:

Als uw filter een klein luchtverfrissingsfilter heeft, klikt u dit los van het grotere filter. Reinig dit luchtverfrissingsfilter
met een handstofzuiger.

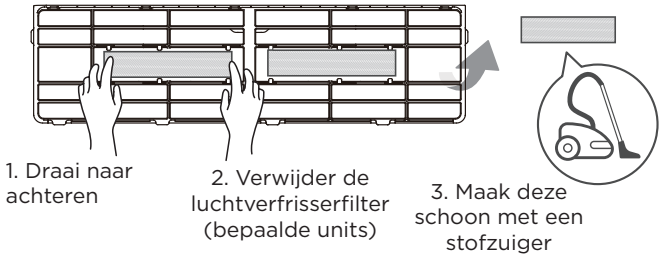

1. Draai naar achteren
2. Verwijder de luchtverfrisserfilter (bepaalde units)
3. Maak deze schoon met een stofzuiger

Stap 4:

Reinig de grote luchtfilter met een warm sopje. Gebruik hierbij een mild schoonmaakmiddel. Spoel de filter met koud water, schud dan het overtollige water weg. Laat het op een koele, droge plek drogen en vermijd daarbij blootstelling aan direct zonlicht.

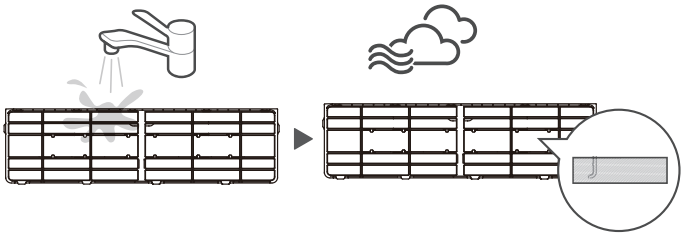

Vergeet niet om de filter weer te installeren

Stap 5:

Wanneer het droog is, klikt u het luchtverfrissingsfilter weer vast aan het grotere filter en plaatst u het vervolgens terug op de bovenkant van de binnenunit.

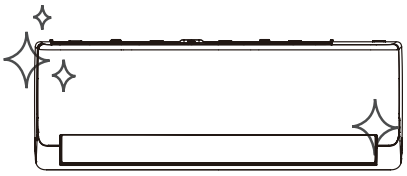

⚠ VOORZICHTIG

- Voordat u de filter vervangt of schoonmaakt, schakelt u het apparaat uit en koppelt u de stroomvoorziening los.
- Raak bij het verwijderen van de filter geen metalen onderdelen in het apparaat aan. U kunt zich snijden aan de scherpe metalen randen.
- Gebruik geen water om de binnenkant van de binnenunit te reinigen. Dit kan de isolatie vernietigen en elektrische schokken veroorzaken.
- Stel de filter tijdens het drogen niet bloot aan direct zonlicht. Het filter kan hierdoor krimpen.
- Onderhoud en reiniging van de buitenunit moeten worden uitgevoerd door een geautoriseerde dealer of een erkende serviceverlener.
- Eventuele reparaties aan de unit moeten worden uitgevoerd door een erkende dealer of een gecertificeerde serviceprovider.

Uw airconditioning onderhouden.

Onderhoud - lange perioden zonder gebruik

Als u van plan bent uw airconditioning gedurende langere tijd niet te gebruiken, doe dan het volgende:

Reinig alle filters

Schakel de FAN (VENTILATOR)-functie in totdat het apparaat volledig is uitgedroogd

Schakel het apparaat uit en haal de stekker uit het stopcontact

Haal de batterijen uit de afstandsbediening

Onderhoud - pre-seizoen inspectie

Na lange perioden zonder gebruik of vóór perioden van veelvuldig gebruik, doet u het volgende:

Controleer op beschadigde bedrading

Reinig alle filters

Controleer op lekkages



Zorg ervoor dat niets de luchtinlaten en -uitlaten blokkeert

Vervang de batterijen

Probleemoplossing

⚠ VOORZICHTIG

Als een van de volgende omstandigheden zich voordoet, schakel uw apparaat dan onmiddellijk uit!

- De draad is beschadigd of abnormaal warm.
- U ruikt een brandlucht.
- De unit produceert luide of abnormale geluiden.
- Er slaat een zekering slaat door of de zekeringsautomaat valt vaak uit.
- Er valt wWater of andere voorwerpen vallen in of uit de unit.

PROBEER DEZE NIET ZELF TE REPAREREN! NEEM ONMIDDELLIJK CONTACT OP MET EEN ERKEND SERVICECENTRUM.

Algemene problemen

De volgende problemen zijn geen storing en vereisen in de meeste gevallen geen reparatie.

Probleem	Mogelijke Oorzaken
Het apparaat schakelt niet in wanneer op de AAN/UIT-knop wordt gedrukt.	Het apparaat is voorzien van een 3 minuten durende beveiliging die overbelasting voorkomt. Het apparaat kan niet binnen drie minuten na het uitschakelen opnieuw worden opgestart.
Het apparaat schakelt over van modus COOL/ HEAT (KOELEN/ VERWARMEN) naar de modus FAN (VENTILATOR)	Het toestel kan zijn instelling wijzigen om te voorkomen dat er zich ijs op het toestel vormt. Zodra de temperatuur stijgt, zal het apparaat opnieuw in de eerder geselecteerde modus gaan werken. De ingestelde temperatuur is bereikt, waarna het apparaat de compressor uitschakelt. Het apparaat begint weer te werken als de temperatuur weer fluctueert.
Er komt witte mist uit de binnenunit	In vochtige regio's kan een groot temperatuurverschil tussen de lucht in de kamer en de geconditioneerde lucht witte mist veroorzaken.
Er komt witte mist uit zowel de binnen- als buitenunit	Wanneer het apparaat na het ontdooien opnieuw opstart in de HEAT (VERWARMEN)-modus, kan er witte mist vrijkomen als gevolg van vocht dat is ontstaan tijdens het ontdooiproces.
De binnenunit maakt lawaai	Er kan een ruisend luchtgeluid optreden wanneer de lamel zijn positie opnieuw instelt. Er kan een piepend geluid optreden nadat het apparaat in de modus HEAT (VERWARMEN) heeft gedraaid, als gevolg van het uitzetten en krimpen van de kunststof onderdelen van het apparaat.
Zowel de binnenunit als de buitenunit maken geluiden	Lage sissende geluiden tijdens de werking: Dit is normaal en wordt veroorzaakt doordat er koelgas door zowel de binnen- als buitenunit stroomt.
	Een laag sissend geluid wanneer het systeem start, net is gestopt met draaien of aan het ontdooien is: Dit geluid is normaal en wordt veroorzaakt door het stoppen of van richting veranderen van het koelmiddelgas.
	Piepend geluid: Normale uitzetting en samentrekking van plastic en metalen onderdelen, veroorzaakt door temperatuurveranderingen tijdens het gebruik, kan piepende geluiden veroorzaken.

Probleem	Mogelijke Oorzaken
De buitenunit maakt lawaai	Het apparaat maakt verschillende geluiden, afhankelijk van de huidige bedrijfsmodus.
Er komt stof uit de binnen- of buitenunit	Er kan tijdens langere perioden zonder gebruik stof ophopen in het apparaat, dat vrijkomt wanneer het apparaat weer wordt ingeschakeld. Dit kan worden beperkt door het apparaat af te dekken tijdens perioden zonder gebruik.
Er komt een nare lucht uit het apparaat	Het apparaat kan geuren uit de omgeving (zoals van meubels, bij het koken, sigaretten, enz.) opnemen die tijdens het gebruik vrijkomen.
	De filters van het apparaat zijn beschimmeld en moeten worden gereinigd.
De ventilator van de buitenunit werkt niet	Tijdens gebruik wordt de ventilatorsnelheid geregeld om de werking van het product te optimaliseren.
De werking is onregelmatig, onvoorspelbaar of het apparaat reageert niet	Interferentie van mobiele telefoonmasten en externe boosters kan ervoor zorgen dat het apparaat niet goed functioneert. Probeer in dit geval het volgende: • Koppel de stroomvoorziening los en sluit opnieuw aan. • Druk op de AAN/UIT-knop op de afstandsbediening om de werking opnieuw te starten.

OPMERKING: Als het probleem aanhoudt, neem dan contact op met een plaatselijke dealer of het dichtstbijzijnde klantenservicecentrum. Geef hen een gedetailleerde beschrijving van het probleem met het apparaat en uw modelnummer.

⚠ VOORZICHTIG

Wanneer er problemen optreden, controleer dan de volgende punten voordat u contact opneemt met een reparatiebedrijf; sommige situaties vereisen geen reparatie.

Probleem	Mogelijke Oorzaken	Oplossing
Slecte koelprestaties	De temperatuurinstelling is misschien hoger dan de omgevingstemperatuur in de kamer	Verlaag de temperatuurinstelling
	De warmtewisselaar op de binnen- of buitenunit is vuil	Neem contact op met een erkend servicecentrum om de getroffen warmtewisselaar te reinigen.
	De luchtfilter is vuil	Verwijder de filter en reinig deze volgens de instructies
	De luchtinlaat of -uitlaat van een van beide apparaten is geblokkeerd	Schakel het apparaat uit, verwijder de obstructie en schakel weer in
	Deuren en ramen staan open	Zorg ervoor dat alle deuren en ramen gesloten zijn terwijl u het apparaat gebruikt
	Zonlicht genereert te veel hitte	Sluit ramen en gordijnen tijdens periodes met hoge temperaturen of felle zonneschijn
	Te veel warmtebronnen in de kamer (personen, computers, elektronica, enz.)	Zorg voor minder warmtebronnen
	Weinig koelmiddel door lekkage of langdurig gebruik	Neem contact op met een erkend servicecentrum.
	De functie STIL is geactiveerd (optionele functie)	De functie STIL kan de prestaties van het product verlagen door de bedrijfsfrequentie te verlagen. Schakel de functie STIL uit.

Probleem	Mogelijke Oorzaken	Oplossing
Het apparaat werkt niet	Stroomuitval	Wacht totdat de stroom is hersteld
	De stroom is uitgeschakeld	Schakel de stroom in
	De zekering is doorgebrand	Neem contact op met een erkend servicecentrum om de zekering te vervangen.
	De batterijen van de afstandsbediening zijn leeg	Vervang de batterijen
	De 3-minutenbeveiliging van het apparaat is geactiveerd	Wacht drie minuten na het opnieuw opstarten van het apparaat
	De timer is geactiveerd	Schakel de timer uit
Het apparaat start en stopt vaak	Het systeem bevat te veel of te weinig koelmiddel	Neem contact op met een geautoriseerd servicecentrum
	Er is onsamendrukbaar gas of vocht in het systeem terechtgekomen.	Neem contact op met een geautoriseerd servicecentrum
	De compressor is gebroken	Neem contact op met een geautoriseerd servicecentrum
	De spanning is te hoog of te laag	Neem contact op met een geautoriseerd servicecentrum om een spanningsregelaar te installeren
Selecteer verwarmingsprestaties	De buitentemperatuur is extreem laag	Gebruik een hulpverwarming
	Koude lucht komt binnen via deuren en ramen	Zorg ervoor dat alle deuren en ramen gesloten zijn tijdens gebruik
	Weinig koelmiddel door lekkage of langdurig gebruik	Controleer op lekken, neem contact op met een erkend servicecentrum
Indicatielampjes blijven knipperen	Het apparaat kan stoppen met werken of veilig blijven draaien. Als de indicatielampjes blijven knipperen of er verschijnen foutcodes, wacht dan ongeveer 10 minuten. Het probleem kan zichzelf mogelijk verhelpen. Zo niet, koppel de stroomvoorziening los en sluit opnieuw aan. Het apparaat schakelt in. Als het probleem aanhoudt, haalt u de stekker uit het stopcontact en neemt u contact op met uw dichtstbijzijnde klantenservicecentrum. Opmerking: Bij sommige units wordt een foutcode weergegeven terwijl er ook een zoemer klinkt. Deze zoemer kan worden uitgeschakeld met de aan/uit-knop op de afstandsbediening; anders blijft deze nog 5 minuten klinken.	
Op het scherm van de binnenunit verschijnt een foutcode die begint met de volgende letters: • E (x), P (x), F (x) • EH (xx), EL (xx), EC (xx) • PH (xx), PL (xx), PC (xx)		

OPMERKING: Als uw probleem aanhoudt nadat u de bovenstaande controles en diagnoses hebt uitgevoerd, schakel dan uw apparaat onmiddellijk uit en neem contact op met een erkend servicecentrum.

De installatie van uw airconditioner

Controleer de accessoires

Het airconditioningsysteem wordt geleverd met de volgende accessoires. Gebruik alle installatieonderdelen en accessoires om de airconditioner te installeren. Een onjuiste installatie kan leiden tot waterlekkage, een elektrische schok en brand, of tot uitval van het apparaat. De onderdelen die niet bij de airconditioner zijn inbegrepen, moeten afzonderlijk worden aangeschaft.

Naam accessoires	Aantal (stuks)	Vorm	Naam accessoires	Aantal (stuks)	Vorm
Handleiding	1-3		Afstandsbediening	1	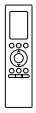
Afvoerkoppeling (voor modellen met koeling en verwarming)	1		Batterij	2	
Afdichting (voor modellen met koeling en verwarming)	1		Afstandsbedieningshouder (apart verkrijgbaar)	1	
Montageplaat	1		Bevestigingsschroef voor afstandsbedieningshouder (apart verkrijgbaar)	2	
Plug	5-8 (afhankelijk van het model)		**Klein filter** (Moet op de achterkant van het hoofdluchtfilter worden geïnstalleerd door de bevoegde technicus tijdens de installatie van de unit)	1-2 (afhankelijk van het model)	
Bevestigingsschroef voor montageplaat	5-8 (afhankelijk van het model)				
Koperen moer (voor sommige modellen) (Wordt gebruikt om de verbindingsleidingen tussen de binnen- en buitenunit aan te sluiten.)	2		**Kabelklem** (Alleen voor sommige units) Als er ter plaatse wordt gekozen voor een externe stroomvoorziening en de draaddiameter afneemt, moet deze kabelklem worden gebruikt ter vervanging van de kabelklem die al in de bedradingdoos is geïnstalleerd om de draad stevig vast te klemmen.	1	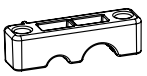

Naam	Vorm		Aantal (stuks)
Leidingassemblage	Vloeistofzijde	Ø 6,35mm (1/4in)	Onderdelen die u apart moet aanschaffen. Raadpleeg de dealer over de juiste leidingmaat van het door u gekochte apparaat.
		Ø 9,52mm (3/8in)	
	Gaszijde	Ø 9,52mm (3/8in)	
		Ø 12,7mm (1/2in)	
		Ø 16mm (5/8in)	
		Ø 19mm (3/4 in)	
Magnetische ring en band (Indien meegeleverd, raadpleeg dan het bedradingsschema om deze op de aansluitkabel te installeren.)	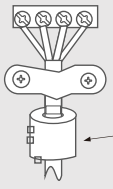  Steek de riem door het gat van de magneetring om deze op de kabel te bevestigen		Varieert per model

Installatieoverzicht

OPMERKINGEN BIJ ILLUSTRATIES:

De afgeeldinben in deze handleiding dienen ter verduidelijking. De werkelijke vorm van uw binnenunit kan enigszins afwijken. De werkelijke vorm is leidend.

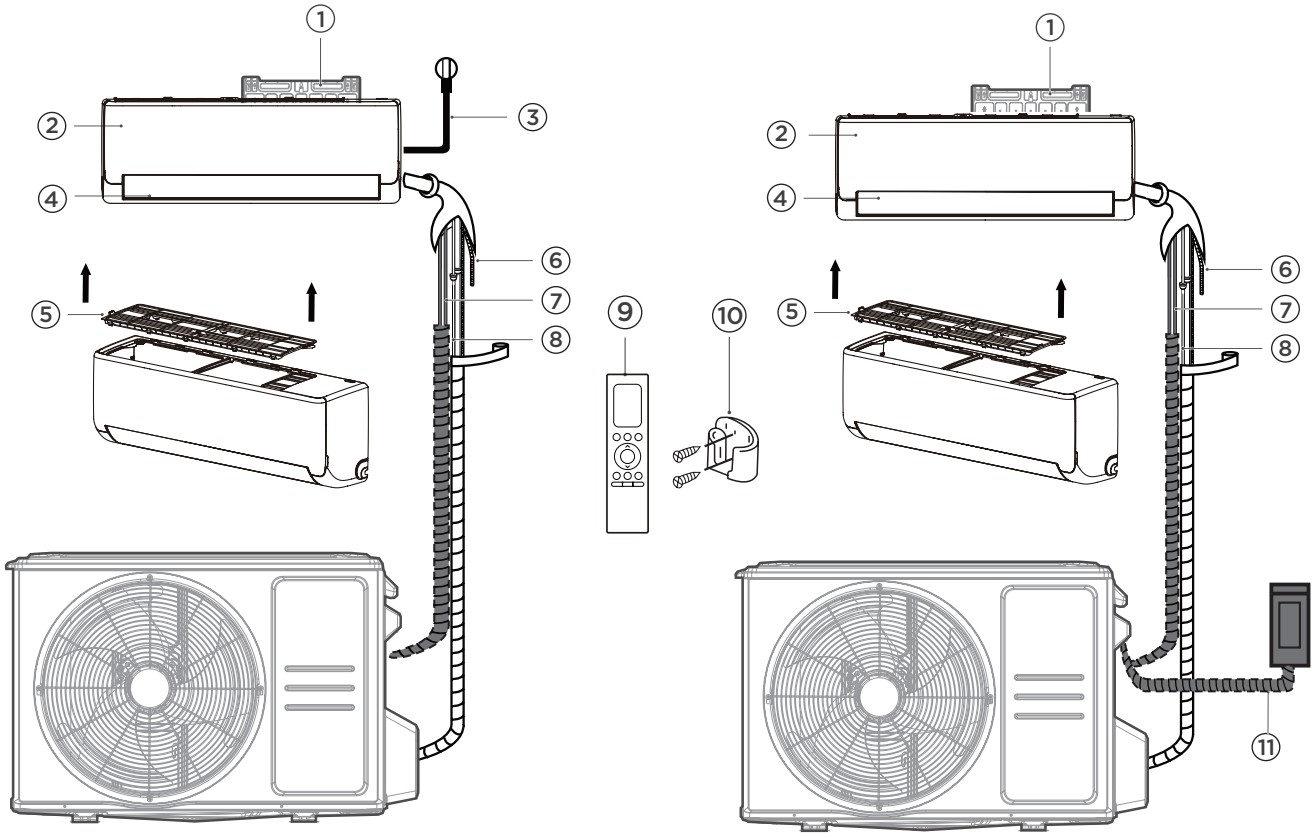

Stroomvoorzieningsmodellen voor gebruik binnenshuis

Stroomvoorzieningsmodellen voor gebruik buitenshuis

① Wandmontageplaat

② Voorpaneel

③ Stroomkabel (sommige units)

④ Lamel

⑤ Functioneel filter (aan de achterkant van het hoofdfilter - bij sommige units)

⑥ Afvoerslang

⑦ Signaalkabel

⑧ Koelmiddelleidingen

⑨ Afstandsbediening

⑩ Afstandsbedieninghouder (sommige units)

⑪ Stroomkabel buitenunit (sommige units)

Voor de installatie is het volgende gereedschap benodigd


Handschoenen


Schroevendraaier en sleutel

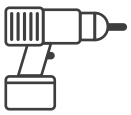
Klopboormachine

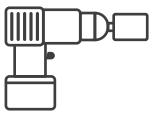
Kernboor


Bril en stofmasker


Pvc-tape

Installatieoverzicht - binnenunit

1

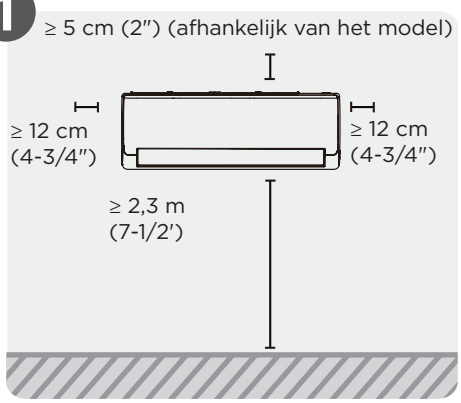

De installatieplek selecteren

2

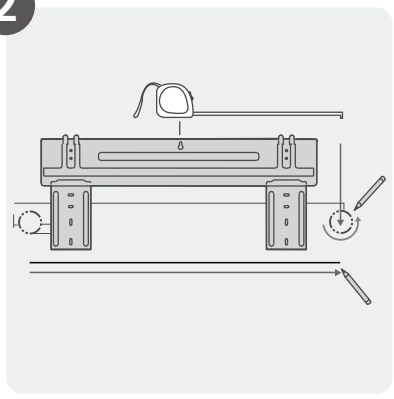

Bevestig de montageplaat

3

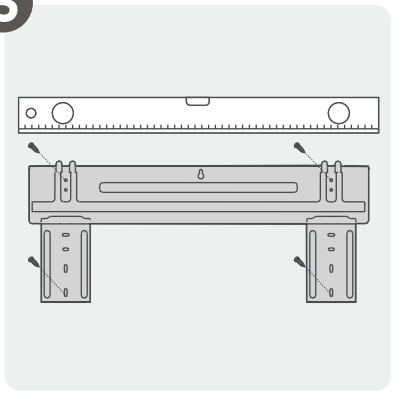

Bepaal de positie van de wanddoorvoer

4

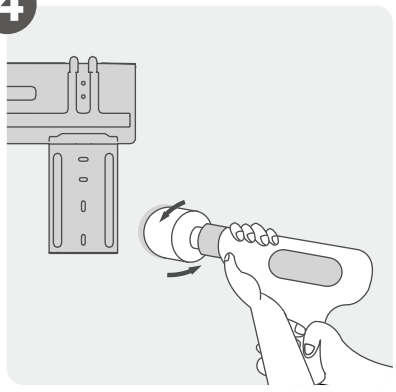

Het gat in de muur boren

5

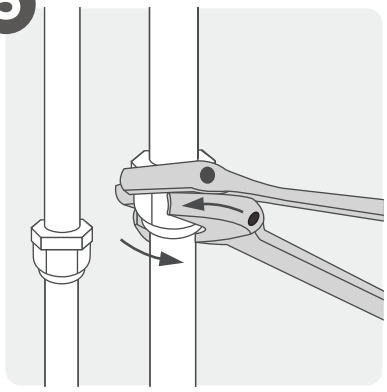

Aansluiten van leidingen

6

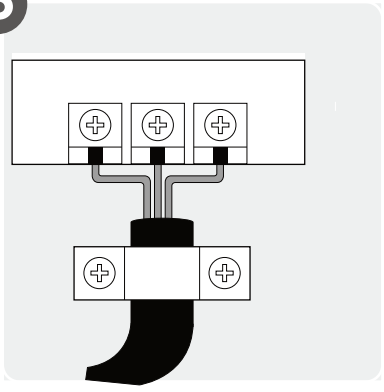

Aansluiten van bedrading

7

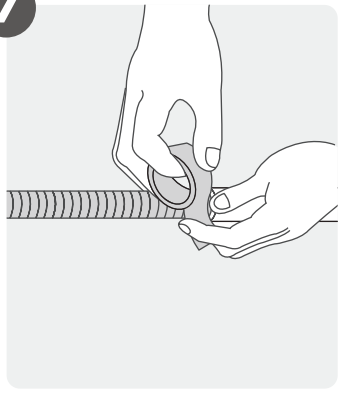

Leg de afvoerslang klaar

8

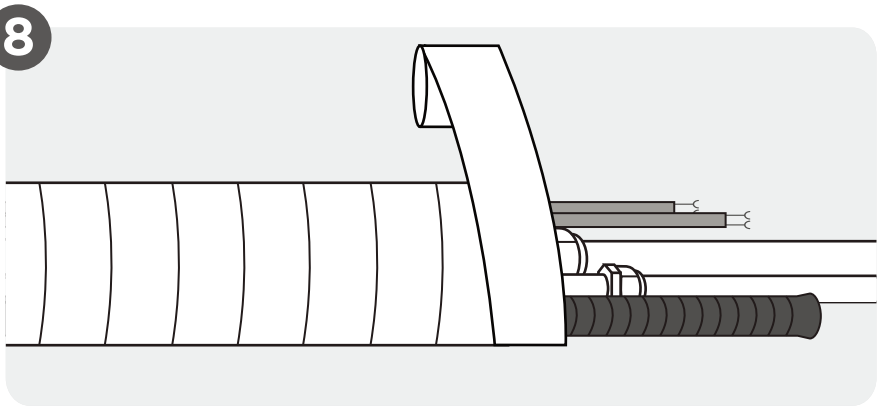

Omwikkel leidingen en kabels

9

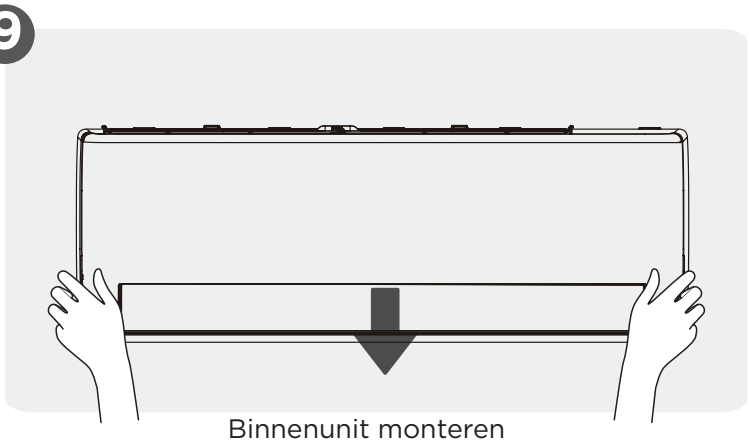

Binnenunit monteren

De buitenunit installeren

1 De installatieplek selecteren

OPMERKING: Voordat u begint met installeren

Controleer voordat u de binnenunit installeert aan de hand van het label op de productdoos of het modelnummer van de binnenunit overeenkomt met het modelnummer van de buitenunit.

Hieronder volgen enkele richtlijnen die u zullen helpen bij het kiezen van een geschikte plek voor het apparaat.

Geschikte installatielocaties voldoen aan de volgende eisen:



☑ Goede luchtcirculatie



☑ Het geluid van de binnenunit stoort andere mensen niet.

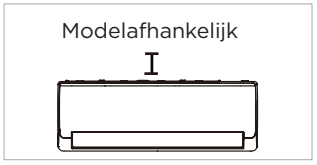

☑ Laat zoveel mogelijk ruimte bovenin vrij voor optimale prestaties.



☑ Stevig en solide—de locatie zal niet trillen
☑ Sterk genoeg om het gewicht van het toestel te dragen

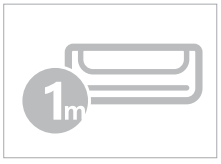

☑ Een locatie op minstens één meter afstand van alle andere elektrische apparaten (bijv. tv, radio, computer)



☑ Handige afvoer

Wanneer de koelmiddelleidingen al in de muur zijn ingebed, verwijder dan vóór de installatie het voorpaneel, het frame en de lamellen.
Als u de chassissteun gebruikt om het apparaat te ondersteunen, is een minimale bovenruimte van 8 cm vereist voor <24k-modellen en 10 cm voor ≥24k-modellen.
Als de chassissteun niet nodig is om het apparaat te ondersteunen, is een minimale bovenruimte van 5 cm vereist.

Wanneer de koelmiddelleiding moet worden geïnstalleerd:
Als u de chassissteun gebruikt om het apparaat te ondersteunen, is een minimale bovenruimte van 11 cm vereist.
Als de chassissteun niet nodig is om het apparaat te ondersteunen, is een minimale bovenruimte van 5 cm vereist.

Installeer het apparaat NIET op de volgende locaties:

⊘ Dicht bij een warmtebron, stoom of brandbaar gas
⊘ In de buurt van brandbare voorwerpen zoals gordijnen of kleding
⊘ In de buurt van een obstakel dat de luchtcirculatie kan blokkeren
⊘ Dicht bij de deur
⊘ Op een locatie die direct zonlicht ontvangt

OPMERKING: VOOR INSTALLATIE VAN HET PRODUCT

- Als er geen vaste koelleidingen zijn:
  Let er bij het kiezen van een locatie op dat u voldoende ruimte vrijlaat voor een gat in de muur (zie de stap Gat in de muur boren voor aansluitleidingen) voor de signaalkabel en de koelleidingen die de binnen- en buitenunit met elkaar verbinden. De standaardpositie voor alle leidingen is aan de rechterkant van de binnenunit (als u met uw gezicht naar de binnenunit staat). De binnenunit is echter geschikt voor leidingen aan zowel de linker- als rechterkant.
- Het wordt aanbevolen om op een afstand van 11 cm van het plafond te installeren. Te dicht bij het plafond installeren kan de prestaties van de airconditioner verminderen en ongemak veroorzaken bij installatie, onderhoud en reiniging.

2 Het gat in de muur boren voor verbindingsleidingen

De locatie van het gat in de muur bepalen

OPMERKING: VOOR MUREN VAN BETON OF BAKSTEEN

Als de muur van baksteen, beton of een vergelijkbaar materiaal is, boor dan gaten met een diameter van 5 mm in de muur en breng de meegeleverde pluggen aan. Bevestig de montageplaat vervolgens aan de muur door de schroeven rechtstreeks in de pluggen te draaien.

Stap 1:

Verwijder de schroef waarmee de montageplaat aan de achterkant van de binnenunit is bevestigd.

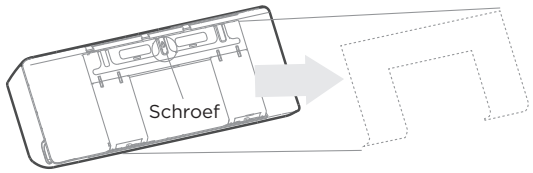

Stap 2:

Bevestig de montageplaat aan de muur met de meegeleverde schroeven. Zorg ervoor dat de montageplaat vlak tegen de muur ligt.

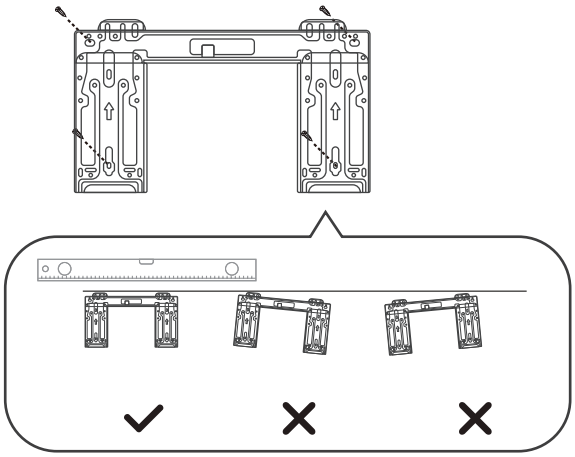

Correcte oriëntatie van de montageplaat

Stap 3:

Controleer of de montageplaat die u heeft de juiste is.
Verschillende modellen hebben verschillende montageplaten. Raadpleeg de volgende afmetingen van de montageplaat om u te helpen de optimale positie te bepalen. De vorm van de montageplaat kan licht afwijken, maar de installatiematen zijn hetzelfde.

Eenheid: mm (in)

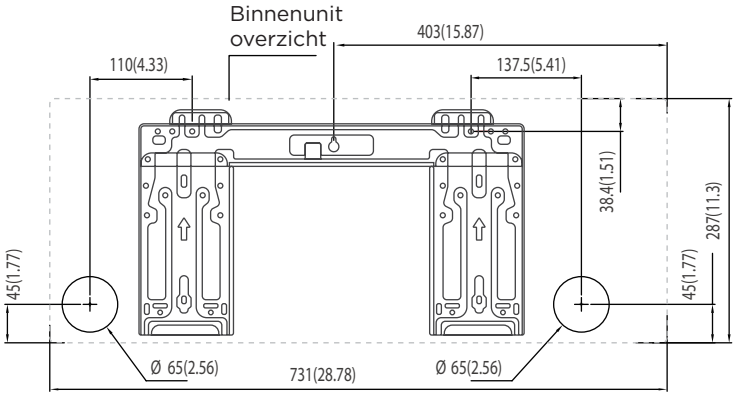

Model A

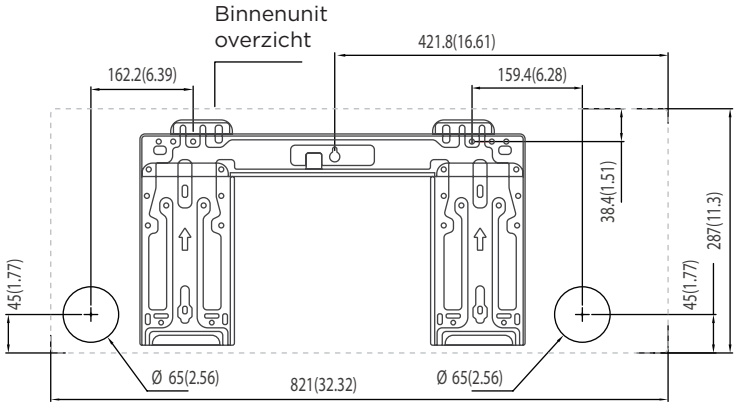

Model B

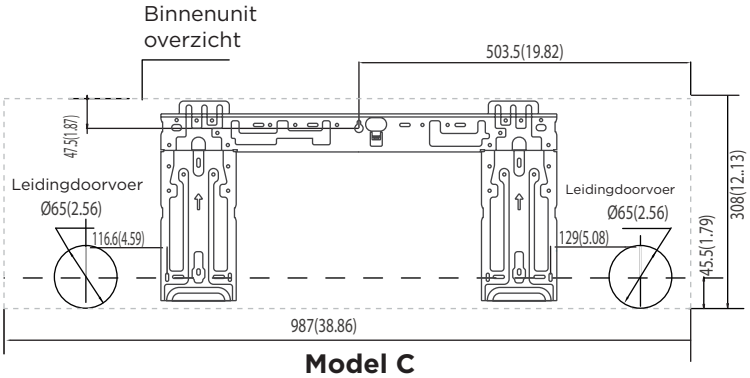

Model C

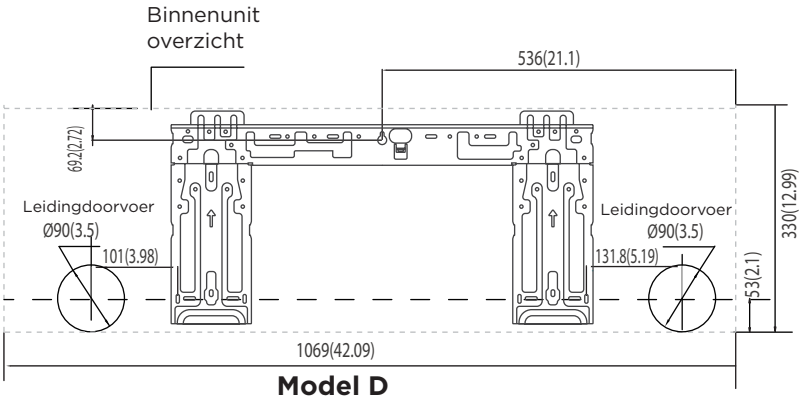

Model D

Het gat in de muur boren

⚠ VOORZICHTIG

Zorg er bij het boren van het gat in de muur voor dat u geen kabels, leidingen en andere gevoelige onderdelen raakt.

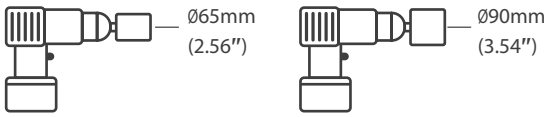

Gebruik een kernboor van 65 mm (2,56") of 90 mm (3,54") (afhankelijk van het model)

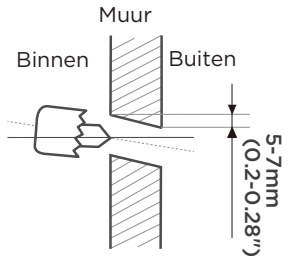

Boor het gat in de muur

Stap 1:

Gebruik een kernboor van 65 mm (2,56") of 90 mm (3,54") (afhankelijk van het model) om een gat in de muur te boren. Zorg ervoor dat het gat onder een lichte hellingshoek naar beneden wordt geboord, zodat het buitenste uiteinde van het gat ongeveer 5 mm tot 7 mm (0,2-0,28") lager ligt dan het binnenste uiteinde. Dit zorgt voor een goede waterafvoer.

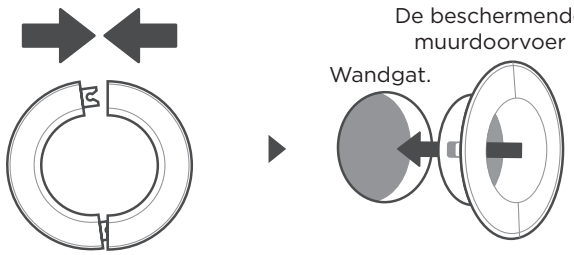

Plaats de beschermende muurdoorvoer in het gat.

Stap 2:

Plaats de beschermende muurdoorvoer in het gat. Dit beschermt de randen van het gat en helpt om het af te dichten wanneer u klaar bent met de installatie.

OPMERKING: DE GROOTTE VAN HET GAT IN DE MUUR

De grootte van het gat ind e muur wordt bepaald door de aansluitleidingen. Wanneer de pijpdiameter aan de gaszijde Ø16 mm (5/8 in) of groter is, moet het wandgat 90 mm (3,54 in) zijn. Wanneer de pijpdiameter aan de gaszijde kleiner is dan Ø16 mm (5/8"), moet het gat in de muur 65 mm (2,56 inch) zijn.

3 De koelmiddelleidingen en afvoerslang installeren

OPMERKING

De koelleidingen zitten in een isolatiehuls die aan de achterkant van de binnenunit is bevestigd. U moet de leidingen voorbereiden voordat u ze door het gat in de muur voert. Raadpleeg hoofdstuk Koelmiddelleidingaansluiting in deze handleiding voor gedetailleerde instructies over het flaren van leidingen, de vereiste flaremomenten, de techniek, enz.

Koelmiddelleidingen aansluiten

Leidingen kunnen aan vier zijden worden uitgevoerd
Kies op basis van de positie van het gat in de muur ten opzichte van de montageplaat de kant vanwaar de leidingen de binnenunit moeten verlaten. U heeft vier opties voor de uitgangsrichting van de leidingen.

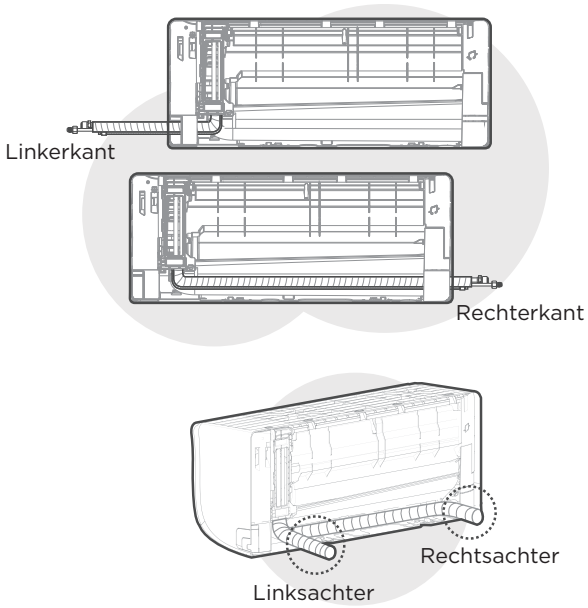

OPMERKING OVER LEIDINGAANSLUITING

Op sommige locaties in de VS moet een leidingbuis worden gebruikt om de kabel aan te sluiten. Om ervoor te zorgen dat er voldoende ruimte is voor de lopende leidingen en de machine na installatie tegen de muur staat, wordt aanbevolen om de afvoerslang aan de rechterkant te bevestigen (wanneer u naar de achterkant van de unit kijkt). Zorg er bij het kiezen van leidingen aan de linker- of rechterzijde voor dat de leidingen horizontaal naar buiten komen, zodat ze de installatie van het onderframe niet belemmeren.

⚠ VOORZICHTIG

Wees uiterst voorzichtig dat u de koelleidingen niet indeukt of beschadigt terwijl u ze van de binnenunit wegbuigt. Deuken in de koelleidingen beïnvloeden de prestaties van de binnenunit.

Koelmiddelleidingen aansluiten

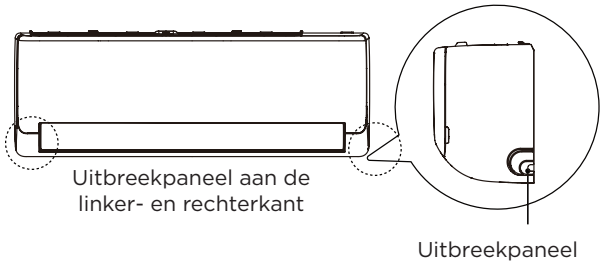

1. Als het gat in de muur zich achter de binnenunit bevindt, moet u het uitbreekpaneel niet verwijderen. Als het gat in de muur zich aan de zijkant van de binnenunit bevindt, verwijder dan het uitbreekpaneel aan die kant van de binnenunit. Gebruik een tang of een schaar als het plastic paneel te moeilijk is om met de hand te verwijderen.
2. Er is een groef aangebracht in het verwijderbare paneel om het gemakkelijk te kunnen doorsnijden. De grootte van de sleuf wordt bepaald door de diameter van de koelleidingen.
3. Als er al koelleidingen door de muur zijn gevoerd, ga dan direct door naar de stap Afvoerslang aansluiten . Als er geen koelleidingen zijn doorgevoerd, sluit u de koelleidingen van de binnenunit aan op de aansluitleidingen die de binnen- en buitenunit met elkaar verbinden. Raadpleeg het hoofdstuk Koelleidingen aansluiten in deze handleiding voor gedetailleerde instructies.

⚠ VOORZICHTIG

Voor de binnenunits die de volgende leidingverbindingen gebruiken, moet u de leidingen strikt volgens de volgende instructies uitvoeren.

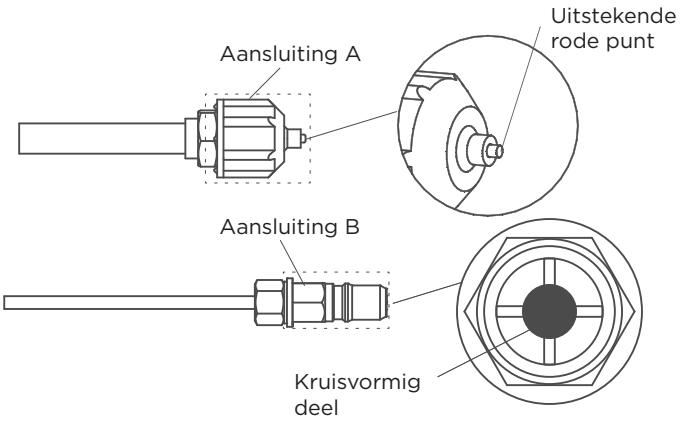

- Draag voor het aansluiten van de koelleidingen altijd handschoenen en een veiligheidsbril en denk eraan dat aansluiting A en B niet rechtstreeks in de richting van mensen mogen wijzen.
- Blijf ongeveer 5 tot 10 seconden met een stuk gereedschap op het kruisvormige gedeelte van connector B drukken totdat het rode uitstekende punt van connector A zich volledig terugtrekt.
- Verwijder aansluiting A en B en sluit vervolgens de koelleidingen tussen de binnenunit en de buitenunit aan.

De afvoerslang aansluiten

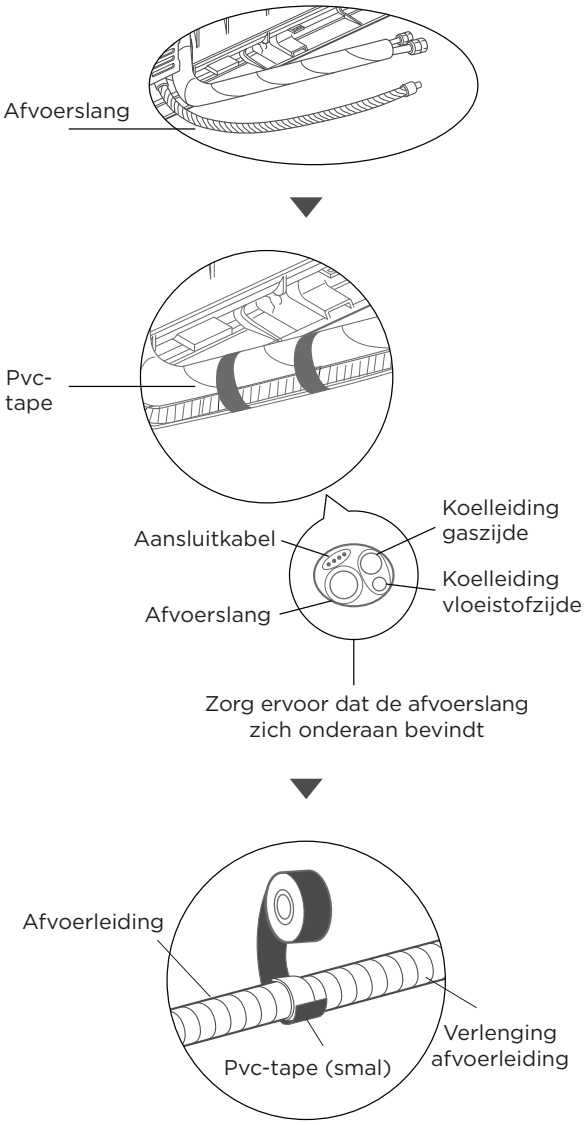

Stap 1:

De afvoerslang kan aan de linkerzijde of de rechterzijde bevestigd worden. Voor een goede afvoer, bevestig de afvoerslang aan dezelfde zijde langs waar uw koelleiding de unit verlaat. Bevestig de extensie van de afvoerslang (afzonderlijk aangekocht) aan het uiteinde van de afvoerslang.

- Omwikkel de koppeling met teflontape voor een goede afdichting en om lekken te voorkomen.
- Omwikkel het deel van de afvoerslang dat binnenshuis blijft met schuimrubberen leidingisolatie om condensatie te voorkomen.
- Verwijder het luchtfilter en giet een kleine hoeveelheid water in de afvoerbak om te controleren of het water goed uit de binnenunit stroomt.

⚠ VOORZICHTIG

DICHT HET ONGEBRUIKTE AFVOERGAT AF

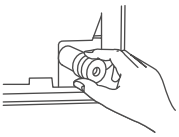

Om ongewenste lekken te voorkomen, moet u het ongebruikte afvoergat afdichten met de meegeleverde rubberen plug.

OPMERKING OVER DE PLAATSING VAN DE AFVOERSLANG

Zorg ervoor dat u de afvoerslang plaatst volgens de volgende afbeeldingen.

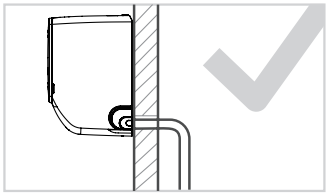

CORRECT
Zorg dat er geen knikken of deuken in de afvoerslang zitten voor een goede afvoer.

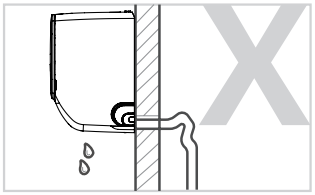

NIET CORRECT
Door knikken in de afvoerslang ontstaan waterophopingen.

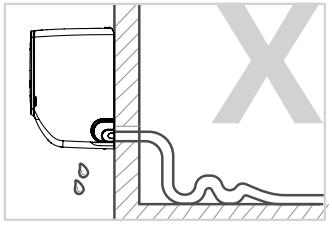

NIET CORRECT
Door knikken in de afvoerslang ontstaan waterophopingen.

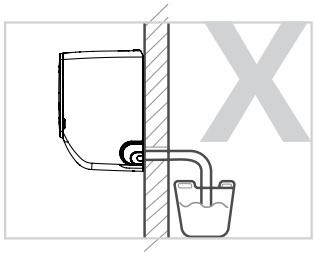

NIET CORRECT
Plaats het uiteinde van de afvoerslang niet in water of in apparatuur waarin water wordt opgevangen. Dit voorkomt een goede drainage.

4 Voorbereiding elektrische werkzaamheden

⚠ WAARSCHUWING

- **LEES DEZE VOORSCHRIFTEN VOORDAT U ELEKTRISCHE WERKZAAMHEDEN UITVOERT**
- **SCHAKEL VOORDAT U ENIGE ELEKTRISCHE OF BEDRADINGSWERKZAAMHEDEN UITVOERT, DE HOOFDVOEDING VAN HET SYSTEEM UIT**

1. Alle bedrading moet voldoen aan de lokale en landelijke elektrische voorschriften en regels en moet worden geïnstalleerd door een bevoegd elektricien.
2. Alle elektrische aansluitingen moeten worden gemaakt volgens het elektrische aansluitschema op de panelen van de binnen- en buitenunit.
3. Stop het werk onmiddellijk als er een ernstig veiligheidsprobleem is met de voeding. Leg uw redenering uit aan de klant en weiger de binnenunit te installeren totdat het veiligheidsprobleem naar behoren is opgelost.
4. Als de voeding wordt aangesloten op vaste bedrading, moet er in de vaste bedrading een schakelaar of stroomonderbreker worden opgenomen die alle polen uitschakelt en een contactscheiding van minimaal 3 mm heeft. De bevoegd elektricien moet een goedgekeurde stroomonderbreker of schakelaar gebruiken.
5. Sluit de binnenunit alleen aan op een aparte groep. Sluit geen andere apparaten aan op die groep.
6. Zorg ervoor dat de airconditioner correct geaard is.
7. Elke kabel moet stevig zijn aangesloten. Losse bedrading kan leiden tot oververhitting van de klem, wat kan resulteren in defecten aan het product en mogelijk brand.
8. Zorg dat de bedrading de koelleidingen, de compressor of andere bewegende onderdelen in de binnenunit niet raakt of er op rust.
9. Om een elektrische schok te voorkomen mag u de elektrische onderdelen niet aanraken vlak nadat de voeding is uitgeschakeld. Wacht na het uitschakelen van de voeding altijd 10 minuten of langer voordat u de elektrische onderdelen aanraakt.
10. De voedingsspanning moet binnen 90-110% van de nominale spanning liggen. Een foutieve voeding kan storingen, elektrische schokken of brand veroorzaken.

⚠ WAARSCHUWING

Alle bedrading moet strikt in overeenstemming met het bedradingsschema op de achterkant van het voorpaneel van de binnenunit worden uitgevoerd.

De signaal- en voedingskabels aansluiten

De signaalkabel maakt communicatie mogelijk tussen de binnen- en buitenunit. U moet eerst de juiste kabeldoorsnede kiezen voordat u de kabel klaarmaakt voor aansluiting.

Kabeltypen

- Voedingskabel binnenshuis (indien van toepassing):
  H05VV-F of H05V2V2-F
- Voedingskabel buitenshuis: H07RN-F of H05RN-F
- Signaalkabel: H07RN-F

Minimale doorsnede van voedings- en signaalkabels (ter referentie)

Nominale stroom van de unit (A)	Gebied nominale dwarsdoorsnede (mm^2)
> 3 en ≤ 6	0,75
> 6 en ≤ 10	1
> 10 en ≤ 16	1,5
> 16 en ≤ 25	2,5
> 25 en ≤ 32	4
> 32 en ≤ 40	6

DE JUISTE KABELDOORSNEDE KIEZEN

De doorsnede van de voedingskabel en signaalkabel en de zwaarte van de zekering en schakelaar die nodig zijn, worden bepaald door de maximale stroom van de binnenunit. De maximale stroom wordt aangegeven op het typeplaatje op het zijpaneel van de binnenunit. Raadpleeg dit typeplaatje om de juiste kabel, zekering of schakelaar te kiezen.

1. Open het voorpaneel van de binnenunit.
2. Open met een schroevendraaier het deksel van de bedradingskast aan de rechterkant van de binnenunit. Hierdoor wordt de klemmenstrook zichtbaar.
3. Schroef de kabelklem onder de klemmenstrook los en leg deze opzij.
4. Verwijder het kunststof paneel linksonder gezien vanaf de achterkant van de binnenunit.
5. Voer de signaalkabel door deze gleuf, van de achterkant van de binnenunit naar de voorkant.
6. Sluit de draden aan volgens het bedradingsschema van de binnenunit gezien vanaf de voorkant van de binnenunit, sluit vervolgens het U-oog aan en schroef elke kabel stevig vast op de bijbehorende klem.
7. Nadat u gecontroleerd heeft of alle aansluitingen goed vastzitten, gebruikt u de kabelklem om de signaalkabel aan de binnenunit vast te maken. Schroef de kabelklem stevig vast.
8. Plaats het deksel van de bedradingskast aan de voorkant van de binnenunit en het kunststof paneel aan de achterkant terug.

⚠ VERWISSEL DE FASE- EN NULDRADEN NIET

Dit is gevaarlijk en kan ervoor zorgen dat de airconditioner slecht werkt.

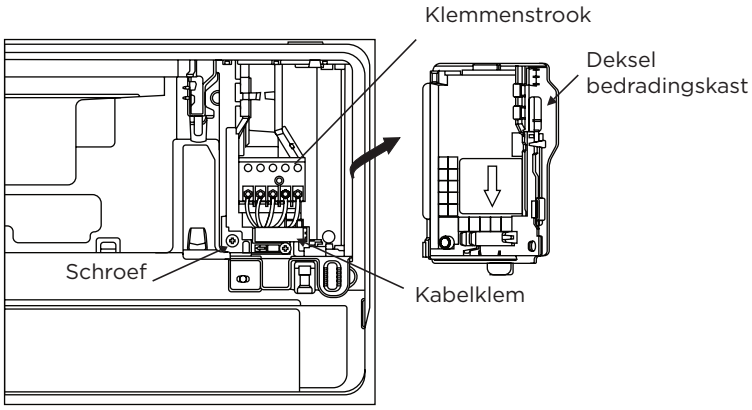

Opmerking:
Voor sommige units waarbij de voedingskabel ter plaatse moet worden aangesloten, is het noodzakelijk eerst het frontframe te verwijderen, de voedingskabel door het kabeldoorvoergat in de rattenscherm aan de achterkant van de binnenunit te leiden en deze vervolgens aan de voorkant eruit te trekken. Bevestig de kabel daarna met een kabelklem zoals weergegeven in de onderstaande afbeelding.
Nadat de voedingskabel door de kabelklem is gevoerd, verwijdert u 10mm isolatie van het uiteinde van de draad en sluit u de draad vervolgens op de klem aan.

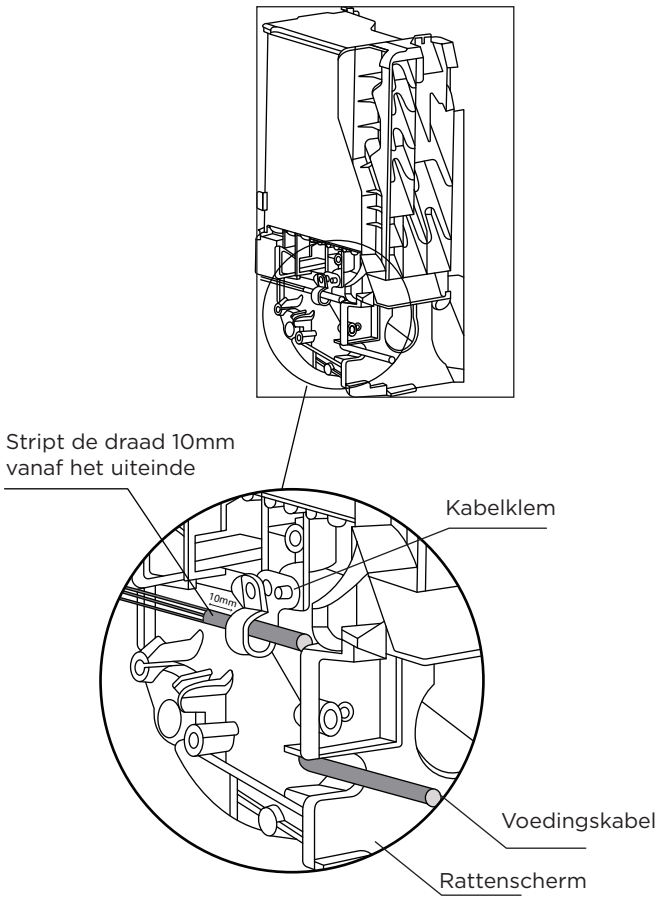

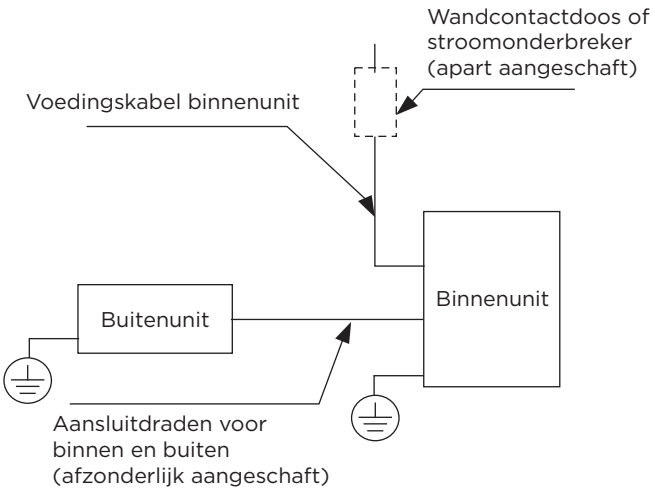

Stroomvoorzieningsmodellen voor gebruik binnenshuis

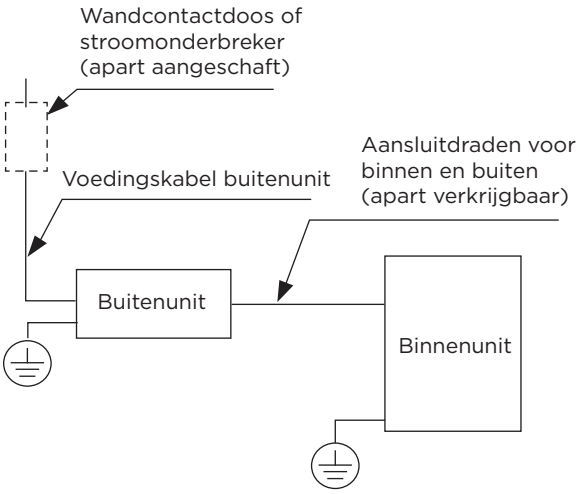

Stroomvoorzieningsmodellen voor gebruik buitenshuis

5 Koelleidingen en kabels omwikkelen

OPMERKING

Voordat u de leidingen en de afvoerslang door de wandopening voert, moet u ze samenbinden om ruimte te besparen, ze te beschermen en te isoleren.

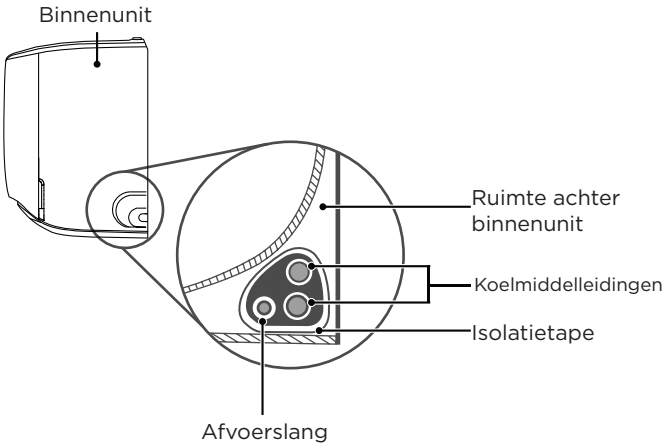

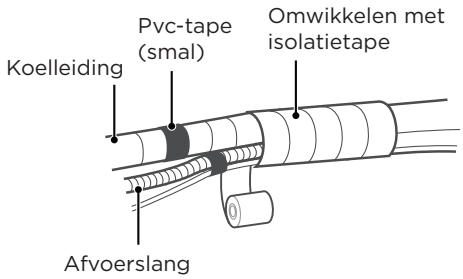

Stap 1:

Bundel de afvoerslang en koelmiddelleidingen zoals hierboven weergegeven.

Stap 2:

Bevestig de afvoerslang met zelfklevende pvc-tape aan de onderkant van de koelleidingen.

Stap 3:

Wikkel de koelmiddelleidingen en de afvoerslang stevig samen met isolatietape. Controleer of alle items gebundeld zijn.

Stap 4:

Plaats na het voltooien van de bedrading en leidingverbinding het onderste frame terug.

DE AFVOERSLANG MOET AAN DE ONDERKANT BEVINDEN

Zorg ervoor dat de afvoerslang zich onderaan de bundel bevindt. Als u de afvoerslang bovenaan de bundel plaatst, kan de afvoerbak overlopen, wat kan leiden tot brand of waterschade.

OMWIKKEL DE UITEINDEN VAN DE KOELLEIDINGEN NIET

Houd de uiteinden van de koelleidingen vrij wanneer u de bundel omwikkelt. U moet erbij kunnen om ze aan het einde van de installatie op lekken te testen (zie het hoofdstuk Elektrische controles en lektests in deze handleiding).

6 Binnenunit monteren

Ga als volgt te werk als u nieuwe aansluitleidingen naar de buitenunit heeft geïnstalleerd:

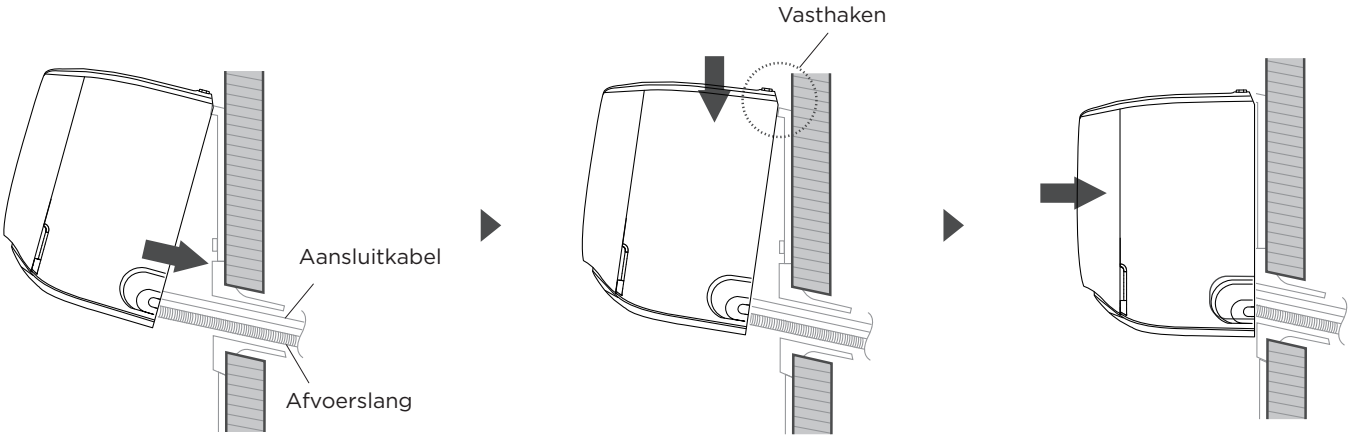

Steek de leidingen door het gat in de muur

Haak de binnenunit vast en druk deze lichtjes omlaag om te bevestigen

Controleer of de binnenunit stevig gemonteerd is

- Ga verder met stap 4 als u de koelleidingen al door het gat in de muur heeft geleid.
- Controleer anders of de uiteinden van de koelleidingen zijn afgedicht om te voorkomen dat er vuil of vreemde materialen in de koelleidingen terechtkomen.
- Leid de omwikkelde bundel koelleidingen, afvoerslang en signaaldraad langzaam door het gat in de muur.
- Haak de bovenkant van de binnenunit aan de bovenste haak van de montageplaat.
- Controleer of de binnenunit stevig vastzit aan de montageplaat door lichte druk uit te oefenen op de linker- en rechterkant van de binnenunit. De binnenunit mag niet wiebelen of verschuiven.
- Druk gelijkmatig op de onderste helft van de binnenunit. Blijf druk uitoefenen tot de binnenunit vastklikt aan de haken langs de onderkant van de montageplaat.
- Controleer nogmaals of de binnenunit goed gemonteerd is door lichte druk uit te oefenen op de linker- en rechterkant van de binnenunit.

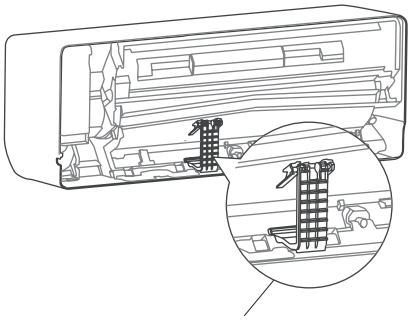

Steunbeugel aan de achterkant van de binnenunit (optioneel)

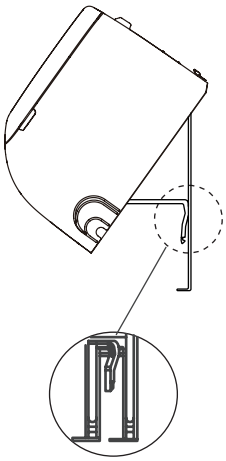

Gebruik de steunbeugel aan de achterkant van de binnenunit tegen de montageplaat om de unit te ondersteunen (optioneel)

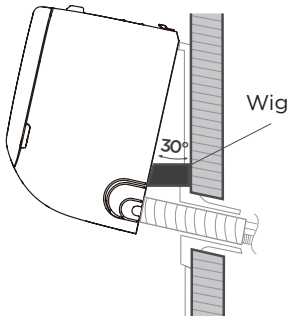

Gebruik een wig om de binnenunit te ondersteunen

Ga als volgt te werk als de koelleidingen al door de muur zijn gevoerd:

- Haak de bovenkant van de binnenunit aan de bovenste haak van de montageplaat.
- Gebruik de steunbeugel (optioneel) aan de achterkant van de unit of een wig om de unit te ondersteunen, zodat u voldoende ruimte heeft om de koelleidingen, signaalkabel en afvoerslang aan te sluiten.
- Sluit de afvoerslang en de koelleidingen aan (zie het hoofdstuk **Koelleidingen aansluitingen** in deze handleiding voor instructies).
- Laat de leidingaansluiting blootliggen om de lektest uit te voeren (raadpleeg **Elektrische controles** en **Sectie Lekcontroles** van deze handleiding).
- Omwikkel het aansluitpunt na de lektest met isolatietape.
- Verwijder de steunbeugel of wig die de unit ondersteunt.
- Druk gelijkmatig op de onderste helft van de binnenunit. Blijf druk uitoefenen tot de binnenunit vastklikt aan de haken langs de onderkant van de montageplaat.

OPMERKING: BINNENUNIT IS VERSTELBAAR

Houd er rekening mee dat de haken op de montageplaat kleiner zijn dan de gaten aan de achterkant van de binnenunit. Als u merkt dat u niet voldoende ruimte hebt om de doorgevoerde leidingen op de binnenunit aan te sluiten, dan kan de binnenunit, afhankelijk van het model, ongeveer 50mm (1,96in) naar links of rechts worden verschoven.



Naar links of rechts verplaatsen

De buitenunit installateren

1 De installatieplek selecteren

OPMERKING: VOORDAT U BEGINT MET INSTALLEREN

Voordat u de buitenunit installeert, moet u een geschikte locatie kiezen. Hieronder volgen enkele richtlijnen die u zullen helpen bij het kiezen van een geschikte plek voor het apparaat.

Geschikte installatielocaties voldoen aan de volgende eisen:

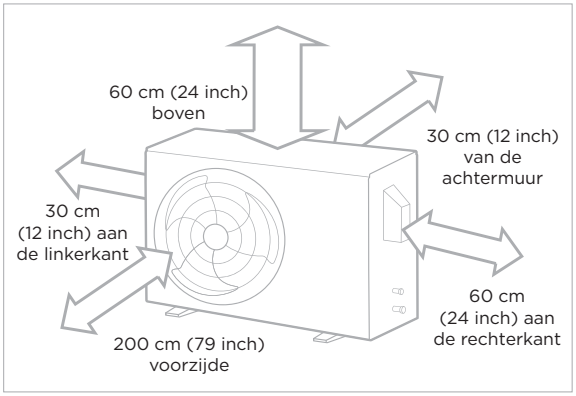

☑ Voldoet aan alle ruimtelijke vereisten die zijn vermeld in de installatieruimtevereisten hierboven.



☑ Goede luchtcirculatie en ventilatie.



☑ Stevig en solide, de locatie kan de buitenunit ondersteunen en trilt niet.



☑ Het geluid van de binnenunit stoort andere mensen niet.



☑ Beschermd tegen langere perioden van direct zonlicht of regen.

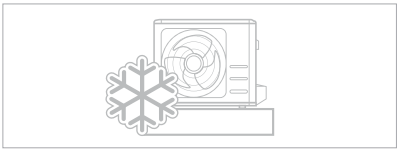

☑ Als er sneeuwval wordt verwacht, neem dan de juiste maatregelen om ijsafzetting en schade aan de condensor te voorkomen.

OPMERKING Installeer de buitenunit volgens de lokale voorschriften en regels. Deze kunnen per regio licht verschillen.

OPMERKING

SPECIALE OVERWEGINGEN VOOR EXTREEM WEER

Als de buitenunit wordt blootgesteld aan zware wind:
Installeer de buitenunit zo dat de luchtuitlaatventilator onder een hoek van 90° ten opzichte van de windrichting staat. Plaats indien nodig een windscherm voor de buitenunit om het te beschermen tegen extreem harde wind. Zie onderstaande afbeeldingen.

Als de buitenunit veelvuldig wordt blootgesteld aan zware regen of sneeuw:
Plaats een afdak boven de buitenunit om deze te beschermen tegen regen of sneeuw. Zorg ervoor dat de luchtstroom rond de buitenunit niet wordt geblokkeerd.

Als de buitenunit veelvuldig wordt blootgesteld aan zoute lucht (kustgebied):
Gebruik een buitenunit die speciaal is ontworpen om corrosie te weerstaan.

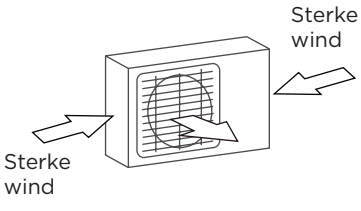

Hoek van 90° ten opzichte de windrichting

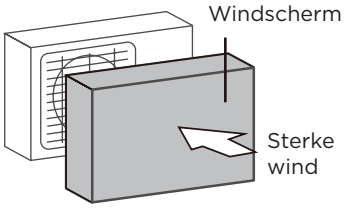

Bouw een windscherm om de buitenunit te beschermen

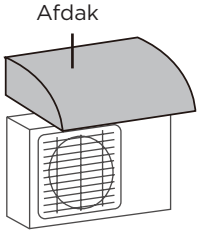

Bouw een afdak om de buitenunit te beschermen

Installeer het apparaat NIET op de volgende locaties:

- ⊘ Dicht bij een obstakel dat de luchtinlaten en -uitlaten kan blokkeren.
- ⊘ Dicht bij een openbare straat, drukke gebieden, of waar het geluid van het apparaat anderen zal storen.
- ⊘ In de buurt van dieren of planten die schade kunnen ondervinden door de afvoer van hete lucht.
- ⊘ In de buurt van een bron van brandbaar gas.
- ⊘ Op een locatie met grote hoeveelheden stof
- ⊘ Op een locatie die wordt blootgesteld aan overmatige hoeveelheden zoute lucht.

2 Afvoerkoppeling installeren (alleen warmtepompunit)

OPMERKING: VOORDAT U BEGINT MET INSTALLEREN

Voordat u de buitenunit vastschroeft, moet u de afvoerkoppeling aan de onderkant van de buitenunit installeren.

- Voor buitenunits met meerdere gaten in de onderkant voor een goede afvoer tijdens het ontdooien, hoeft de afvoerkoppeling niet te worden geïnstalleerd.
- Voor units met een speciaal gevormd gat in de bodempan dat niet overeenkomt met de afvoeraansluiting die bij de accessoires van de binnenunit is inbegrepen, wordt een extra afvoeraansluiting meegeleverd bij de buitenunit. Installeer in dergelijke gevallen de afvoeraansluiting die in de verpakking van de buitenunit is meegeleverd.

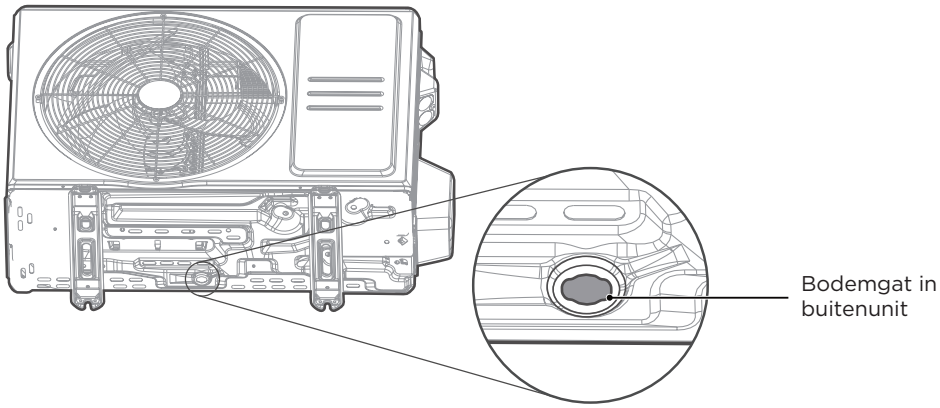

Stap 1:
Zoek het gat in de onderkant van de buitenunit.

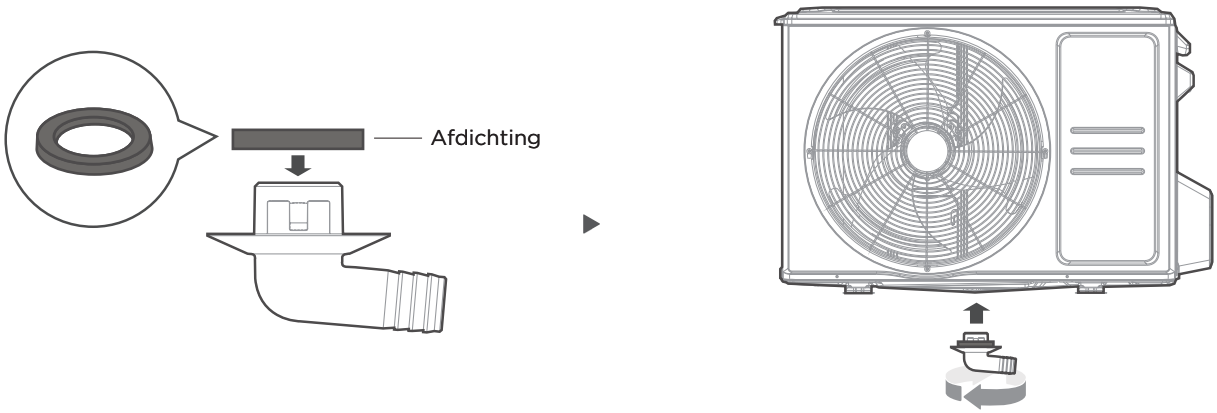

Stap 2:

- Plaats de rubberen afdichting op het uiteinde van de afvoerkoppeling die wordt geïnstalleerd op de buitenunit.
- Steek de afvoerkoppeling in het gat in de onderkant van de buitenunit. De afvoerkoppeling klikt vast.
- Sluit een verlengstuk voor de afvoerslang (niet meegeleverd) aan op de afvoerkoppeling om het water uit de buitenunit af te voeren tijdens de verwarmingsmodus.

OPMERKING: IN KOUDE KLIMATEN

Zorg er in koude klimaten voor dat de afvoerslang zo verticaal geïnstalleerd wordt, zodat het water snel wordt afgevoerd. Als het water te langzaam wordt afgevoerd, kan het in de slang bevriezen en kan de buitenunit overstromen.

3 De buitenunit verankeren

⚠ WAARSCHUWING

BIJ HET BOREN IN BETON WORDT HET AANBEVOLEN TE ALLEN TIJDE EEN BRIL TE DRAGEN.

- De buitenunit kan met een bout (M10) aan de grond of aan een aan de muur gemonteerde beugel worden bevestigd. Bereid de montagevoet van de buitenunit voor volgens de onderstaande instructies.
- Hieronder vindt u een lijst met verschillende afmetingen buitenunits en de afstand tussen hun montagevoeten. Bereid de montagevoet van de buitenunit voor volgens de onderstaande instructies.

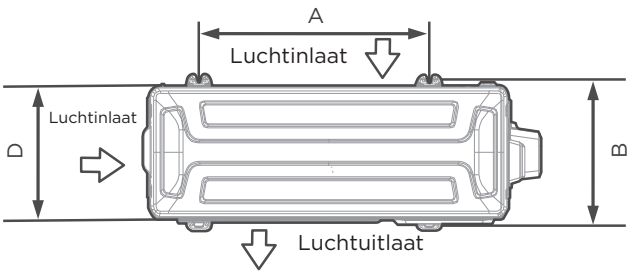

Bovenaanzicht

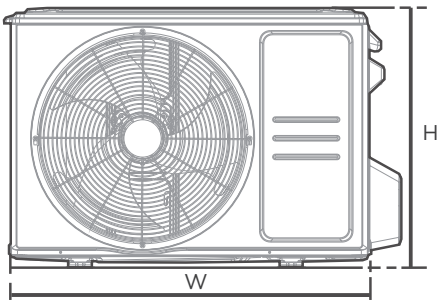

Vooraanzicht

Afmetingen buitenunit (mm) BxHxD	Maten voor montage	
	Afstand A (mm)	Afstand B (mm)
668 x 469 x 252 (26,3” x 18,5” x 9,9”)	430 (16,9”)	231 (9,1”)
676 x 471 x 224 (26,6” x 18,6” x 8,8”)	446 (17,6”)	242 (9,5”)
680 x 542 x 248 (26,8” x 21,3” x 9,8”)	452 (17,8”)	230 (9,1”)
720 x 495 x 270 (28,3” x 19,5” x 10,6”)	452 (17,8”)	255 (10,0”)
765 x 555 x 303 (30,1” x 21,8” x 11,9”)	452 (17,8”)	286 (11,3”)
805 x 554 x 330 (31,7” x 21,8” x 12,9”)	511 (20,1”)	317 (12,5”)
890 x 673 x 342 (35,0” x 26,5” x 13,5”)	663 (26,1”)	354 (13.9”)
946 x 810 x 420 (37,2” x 31,9” x 16,5”)	673 (26,5”)	403 (15,9”)
946 x 810 x 410 (37,2” x 31,9” x 16,1”)	673 (26,5”)	403 (15,9”)

Ga als volgt te werk als u de buitenunit op de grond of op een betonnen montageplatform installeert:

- Markeer de posities voor vier expansiebouten op basis van de maattabel.
- Boor de gaten voor de expansiebouten voor.
- Plaats een moer op het uiteinde van elke expansiebout.
- Sla de expansiebouten in de voorgeboorde gaten.
- Verwijder de moeren van de expansiebouten en plaats de buitenunit over de bouten.
- Plaats een sluitring op elke expansiebout en plaats vervolgens de moeren terug.
- Draai elke moer vast met een sleutel.

Ga als volgt te werk als u de buitenunit op een muurbeugel installeert:

- Markeer de positie van de beugelgaten op basis van de maattabel.
- Boor de gaten voor de keilbouten.
- Plaats een ring en moer op het uiteinde van elke keilbout.
- Steek de expansiebouten door de gaten in de montagebeugels, plaats de montagebeugels op hun plaats en sla de expansiebouten in de muur.
- Controleer of de montagebeugels waterpas staan.
- Til de buitenunit voorzichtig op en plaats de montagevoeten op de beugels.
- Bevestig de buitenunit stevig aan de beugels.
- Installeer de buitenunit indien toegestaan met rubberen trillingsdempers om trillingen en geluid te verminderen.

⚠ VOORZICHTIG

Zorg ervoor dat de muur gemaakt is van baksteen, beton of een vergelijkbaar sterk materiaal. De muur moet minimaal vier keer het gewicht van de buitenunit kunnen dragen.

4 De signaal- en voedingskabels aansluiten

⚠ WAARSCHUWING - Voor de bediening

- ALLE BEDRADINGSWERK MOET STRIKT WORDEN UITGEVOERD IN OVEREENSTEMMING MET HET BEDRADINGSSCHEMA DAT ZICH BINNENIN DE DRAADAFDEKKING VAN DE BUITENUNIT BEVINDT.
- ZET VOORDAT U ENIGE ELEKTRISCHE OF BEDRADINGWERKZAAMHEDEN UITVOERT, DE HOOFDSTROOM VAN HET SYSTEEM UIT.

De juiste kabeldoorsnede kiezen

De doorsnede van de voedingskabel en signaalkabel en de zwaarte van de zekering en schakelaar die nodig zijn, worden bepaald door de maximale stroom van de binnenunit. De maximale stroom wordt aangegeven op het typeplaatje op het zijpaneel van de binnenunit.
Kies de juiste kabel volgens de "Kabeltypes" op pagina 28.

- Gebruik een kabelstripper en verwijder de rubberen mantel aan beide uiteinden van de kabel, zodat ongeveer 40mm (1,57in) van de binnenliggende draden zichtbaar worden.
- Strip de isolatie van de uiteinden van de draden.
- Gebruik een draadkrimper en krimp U-ogen op de uiteinden van de draden.

Let op fasedraden

Zorg er bij het krimpen van draden voor dat u de fasedraden ("L") duidelijk onderscheidt van de andere draden.

De klemmenstrook van de buitenunit wordt beschermd door het deksel van de bedradingskast aan de zijkant van de buitenunit. Aan de binnenkant van het deksel van de bedradingskast is een uitgebreid bedradingsschema afgebeeld.

- Schroef het deksel van de bedradingskast los en verwijder deze.
- Schroef de kabelklem onder de klemmenstrook los en leg deze opzij.
- Sluit de draden aan volgens het bedradingsschema en schroef de U-ogen van elke draad stevig vast op de bijbehorende klem.
- Nadat u heeft gecontroleerd of alle aansluitingen goed vastzitten, maakt u een lus rond in draden om te voorkomen dat er regenwater in de klem stroomt.
- Bevestig de kabel aan de buitenunit met de kabelklem. Schroef de kabelklem stevig vast.
- Isoleer ongebruikte draden met pvc-tape. Plaats ze zo dat ze geen elektrische of metalen onderdelen raken.
- Plaats het deksel van de bedradingskast aan de zijkant van de buitenunit terug.

OPMERKING: Het door u gekochte apparaat kan enigszins afwijken. De afbeeldingen zijn bedoeld ter verduidelijking. De werkelijke vorm is leidend.

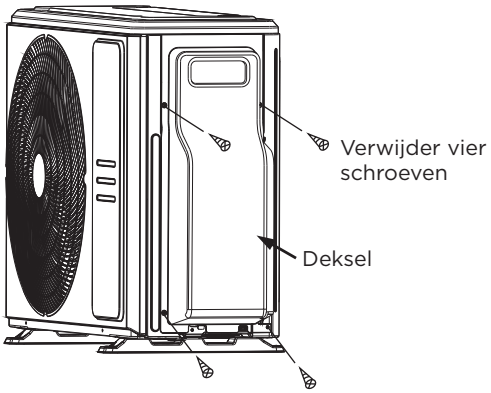

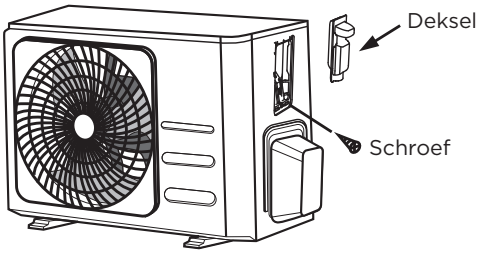

OPMERKING: als de kabelklem er als volgt uitziet, kies dan het juiste doorvoergat op basis van de diameter van de kabel.

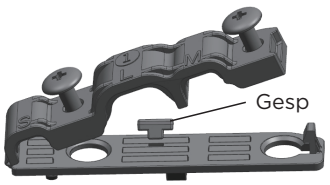

Drie gat-groottes: Klein, Groot, Middelgroot

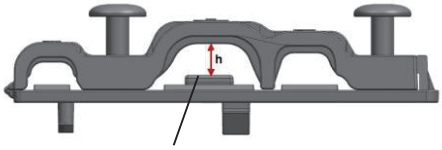

Wanneer de kabel niet voldoende is vastgemaakt, gebruikt u de klem om deze vast te zetten, zodat de kabel stevig kan worden vastgeklemd.

Aansluiting van de koelleidingen

1 Leidingsaansluitingsinstructies

⚠ WAARSCHUWING

BIJ HET AANSLUITEN VAN DE KOELMIDDELLEIDINGEN MOGEN ER **GEEN** ANDERE STOFFEN OF GASSEN DAN HET GESPECIFICEERDE KOELMIDDEL IN DE UNIT TERECHTKOMEN. De aanwezigheid van andere gassen of stoffen zal de capaciteit van de unit verlagen en kan abnormaal hoge druk veroorzaken in de koelcyclus. DIT KAN EXPLOSIE EN LETSEL VEROORZAKEN.

Opmerking over leidinglentes

De lengte van de koelleidingen beïnvloedt de prestaties en energie-efficiëntie van de buitenunit. De nominale efficiëntie is getest op units met een leidinglengte van 5 meter. Voor de producten van Thailand, Indonesië, Mexico en China Taiwan is de standaard pijplengte 7,5 m. Er is een minimale leidinglengte van 3 meter vereist om trillingen en overmatig geluid te minimaliseren.

Maximale lengte en maximale hoogte verschil van koelleidingen per unitmodel

Model	Capaciteit (BTU/u)	Max. lengte (m)	Max. hoogteverschil (m)
R410A, R32 inverter split-airconditioner	< 15.000	25	10
	≥15.000 en <24.000	30	20
	≥24.000 en <36.000	50	25
	≥36.000 en <60.000	65	30
R410A, R32 split airconditioner met vaste snelheid	< 18000	20	8
	≥ 18000 en < 36000	25	10
	≥36.000 en <60.000	30	15

Aansluithandleiding — Koelmiddelleidingen

Stap 1: Snijd de leidingen af

Zorg er bij het voorbereiden van koelleidingen voor dat u ze correct doorsnijdt en een flare aanbrengt. Dit zorgt voor een efficiëntere werking en minimaliseert de behoefte aan toekomstig onderhoud.

- Meet de afstand tussen de binnen- en buitenunit.
- Gebruik een pijpsnijder om de leiding iets langer dan de gemeten afstand af te snijden.
- Zorg ervoor dat de koelleiding onder een hoek van 90° wordt doorgesneden.

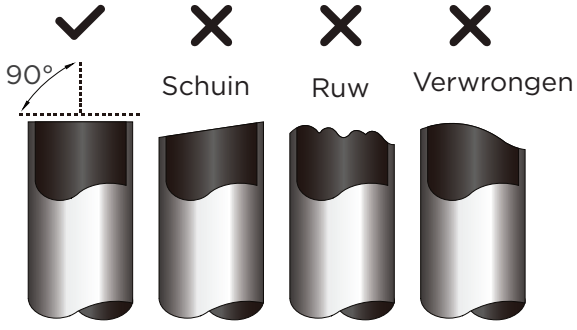

⊘ VERVORM DE LEIDING NIET TIJDENS HET SNIJDEN

Wees extra voorzichtig dat u de koelleiding niet beschadigt, indeukt of vervormt tijdens het doorsnijden. Dit verlaagt de efficiëntie van de unit drastisch.

⚠ VOORZICHTIG

HET UITEINDE VAN DE KOELLEIDING MOET WORDEN GECONTROLEERD OP SCHEUREN EN OF DE FLARE GELIJKMATIG IS. ZORG ERVOOR DAT DE KOELLEIDING IS AFGEDICHT.

Stap 2: Verwijder bramen

Bramen kunnen de luchtdichte afsluiting van de koelleiding aantasten. Bramen moeten volledig worden verwijderd.

- Houd de koelleiding in een neerwaartse hoek om te voorkomen dat er bramen in de koelleiding vallen.
- Gebruik een ruimer of ontbraamgereedschap om alle bramen van het afgesneden uiteinde van de leiding te verwijderen.

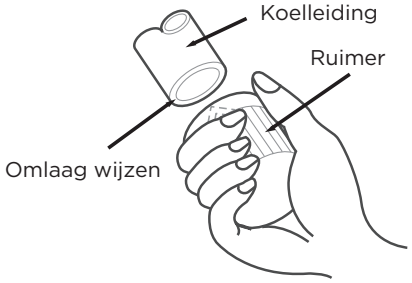

Stap 3: leidinguiteinden flaren

Een goede flare is essentieel voor een luchtdichte afdichting.

- Na het verwijderen van bramen van de doorgesneden koelleiding, dicht u de uiteinden af met pvc-tape om te voorkomen dat er vreemde materialen in de koelleiding terechtkomen.
- Schuif isolatiemateriaal om de koelleiding.
- Plaats flarewartels op beide uiteinden van de koelleiding. Zorg ervoor dat de flarewartels in de juiste richting wijzen, want u kunt ze na het aanbrengen van de flare niet meer aanbrengen of omdraaien.

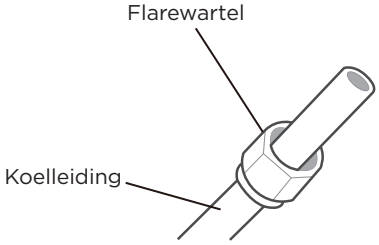

- Verwijder de pvc-tape van de uiteinden van de koelleiding als u klaar bent om de flare aan te brengen.
- Klem de flare-mal op het uiteinde van de leiding. Het uiteinde van de koelleiding moet uitsteken voorbij de rand van de flensvorm overeenkomstig afmetingen in de onderstaande tabel.

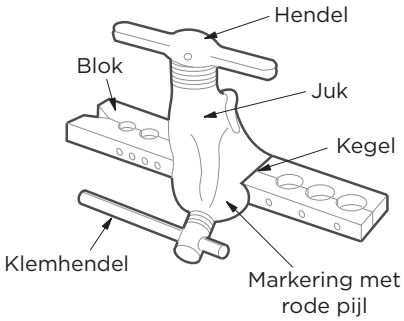

KOELLEIDING VERLENGEN VOORBIJ FLAREVORM

Buitendiameter van de koelleiding (mm)	A (mm)	
	Min.	Max.
Ø 6,35	0,7	1,3
Ø 9,52	1,0	1,6
Ø 12,7 (Ø 1/2″)	1,0	1,8
Ø 16	2,0	2,2
Ø 19	2,0	2,4

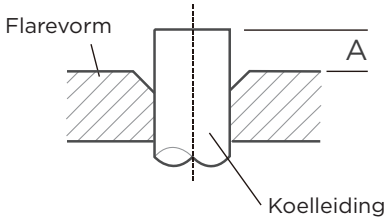

- Plaats het flaregereedschap op de flarevorm.
- Draai de hendel van het flaregereedschap rechtsom totdat de koelleiding volledig is voorzien van een flare.
- Verwijder het flaregereedschap en de flarevorm en controleer het uiteinde van de koelleiding op scheuren en de flare op gelijkmatigheid.

Stap 4: De koelleidingen aansluiten

OPMERKING: Let er bij het aansluiten van koelleidingen op dat er geen overmatige kracht wordt gebruikt en dat de koelleidingen op geen enkele manier worden vervormd. Sluit eerst de lagedrukleiding aan en vervolgens de hogedrukleiding.

MINIMALE BUIGRADIUS

Bij het buigen van de koelmiddelaansluitleidingen bedraagt de minimale buigradius 10 cm.

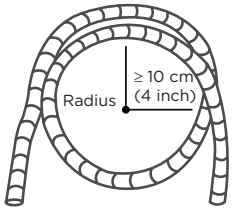

2 Aansluiten van de koelleidingen op de binnenunit

Instructies voor het aansluiten van koelleidingen op de binnenunit

Stap 1:

- Lijn het midden uit van de twee koelleidingen die u wilt aansluiten.

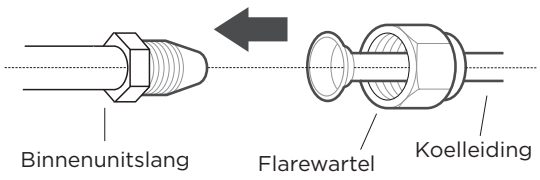

Stap 2:

- Draai de flarewartel met de hand zo strak mogelijk vast.
- Gebruik een sleutel om de aansluiting op de binnenunit vast te houden.
- Terwijl u de aansluiting op de binnenunit stevig vasthoudt, gebruikt u een momentsleutel om de flarewartel vast te draaien volgens de aandraaimomenten in de tabel Aandraaimomentvereisten hieronder. Draai de flarewartel iets los en draai deze vervolgens weer vast.

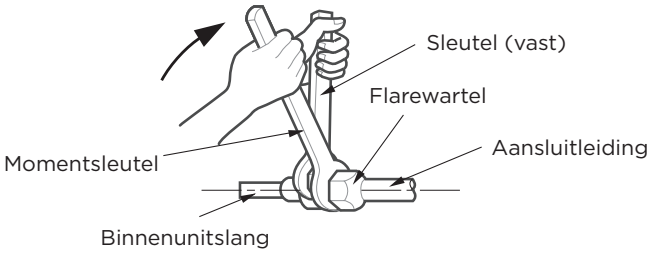

AANDRAAIMOMENTVEREISTEN

Buitendiameter van de koelleiding (mm)	Aandraaimoment (N•m)	Flensafmeting (B) (mm)	Flensvorm
Ø 6,35	18~20 (180~200kgf.cm)	8,4~8,7 (0,33~0,34")	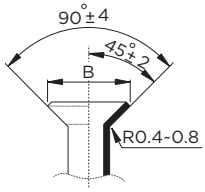
Ø 9,52	32~39 (320~390kgf.cm)	13,2~13,5 (0,52~0,53")	
Ø 12,7	49~59 (490~590kgf.cm)	16,2~16,5 (0,64~0,65")	
Ø 16	57~71 (570~710kgf.cm)	19,2~19,7 (0,76~0,78")	
Ø 19	67~101 (670~1010kgf.cm)	23,2~23,7 (0,91~0,93")	

⊘ Gebruik geen overmatige koppelkracht

Overmatige kracht kan de wartel breken of de koelleidingen beschadigen. U mag de aandraaimomentvereisten in de bovenstaande tabel niet overschrijden.

3 Aansluiten van de koelleidingen op de buitenunit

OPMERKING

Deze sectie moet nog steeds worden bediend volgens de **KOPPELVEREISTEN**-tabel op de vorige pagina.

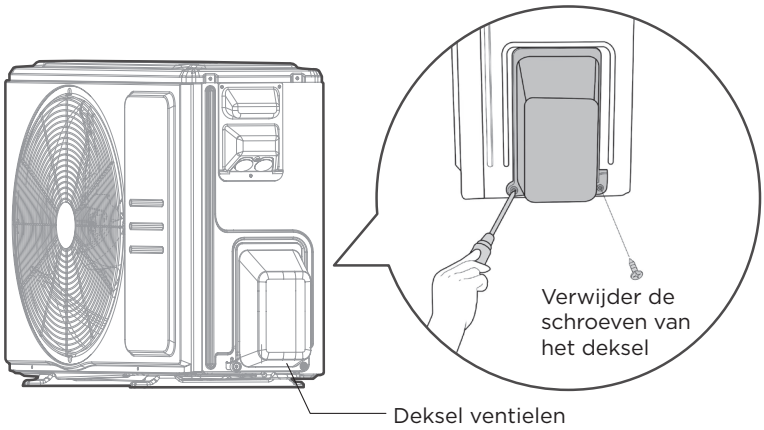

1. Schroef het deksel los van het ingepakte ventiel aan de zijkant van de buitenunit.
2. Verwijder de beschermkappen van de uiteinden van het ventielen.
3. Lijn het geflareerde uiteinde van de leiding uit met elk ventiel en draai de flare-moer zo strak mogelijk met de hand aan.
4. Gebruik een sleutel om het ventiel vast te houden. Houd de moer die het serviceventiel afdicht **niet** vast.

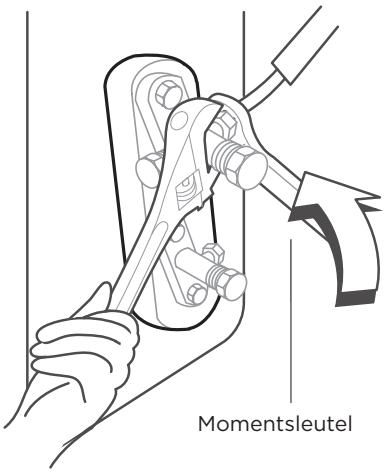

GEBRUIK EEN SLEUTEL OM HET VENTIEL VAST TE HOUDEN

Door het aandraaien van de flarewartel kunnen andere onderdelen van het ventiel afbreken.

5. Houd het lichaam van het ventiel stevig vast en gebruik een momentsleutel om de flensmoer aan te draaien volgens de juiste koppelwaarden.
6. Draai de flensmoer iets los en draai deze vervolgens weer vast.
7. Herhaal stap 3 tot en met 6 voor de andere koelleiding.

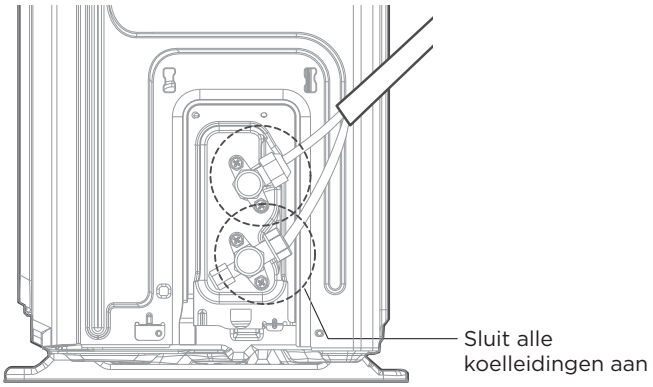

Luchtevacuatie

OPMERKING: VOORBEREIDINGEN EN VOORZORGSMAATREGELEN

Lucht en vreemde stoffen in het koelmiddelcircuit kunnen abnormale drukstijgingen veroorzaken, waardoor de airco beschadigd kan raken, minder efficiënt werkt en letsel kan veroorzaken. Zorg ervoor dat de lucht in de binnenunit en de leidingen wordt verwijderd met een vacuümpomp. Gebruik een vacuümpomp en meterset om het koelmiddelcircuit te vacumeren, waarbij alle niet-condenseerbare gassen en vocht uit de installatie worden verwijderd. Vacumeren moet worden uitgevoerd bij de eerste installatie en wanneer de unit wordt verplaatst. Onjuiste installatie door het negeren van de instructies zal ernstige problemen aan de machine veroorzaken.

VÓÓR HET VACUMEREN

- ☑ Zorg ervoor dat de verbindingsleidingen tussen de binnen- en buitenunits correct zijn aangesloten.
- ☑ Controleer of alle bedrading correct is aangesloten.

Instructies voor het vacumeren

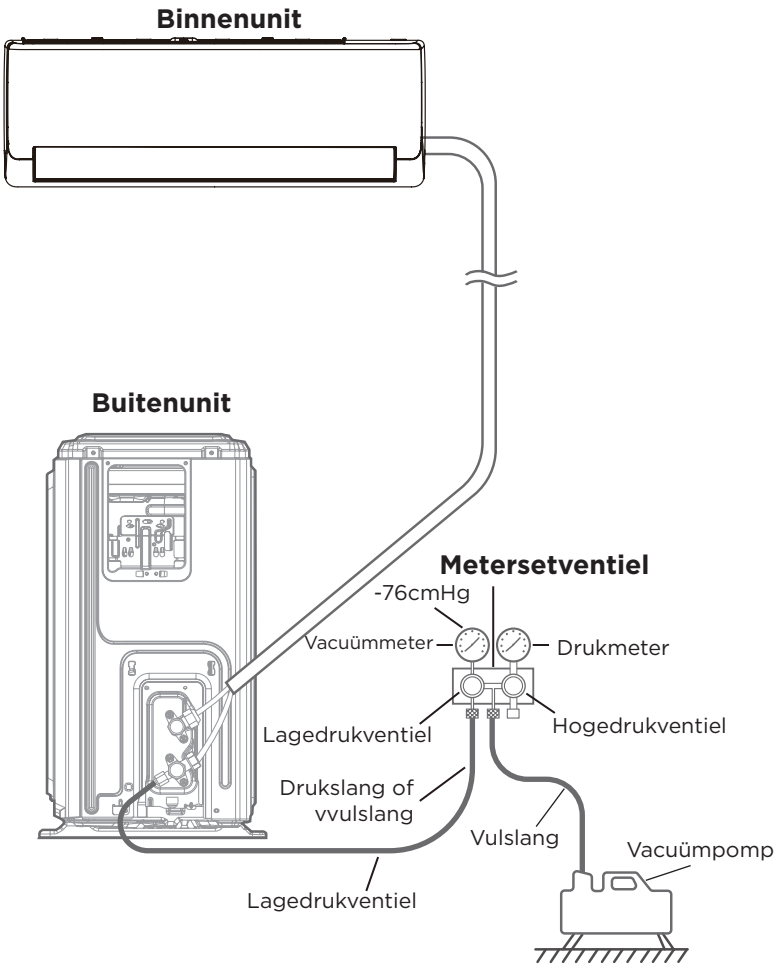

Stap 1:

- Sluit de vulslang van de manometer aan op de servicepoort van de lagedrukklep van de buitenunit.
- Sluit een andere vulslang van de manometer aan op de vacuümpomp.
- Open de laagdrukzijde van de manometer. Houd de hogedrukzijde gesloten.
- Zet de vacuümpomp aan om het systeem te evacueren.
- Zet de vacuümpomp aan gedurende minstens 15 minuten, of tot de Compound Meter op -76cmHG (-10^5 Pa) staat.
- Sluit de lagedrukzijde van de manometer en zet de vacuümpomp uit.
- Wacht 5 minuten en controleer vervolgens of de installatiedruk ongewijzigd is.

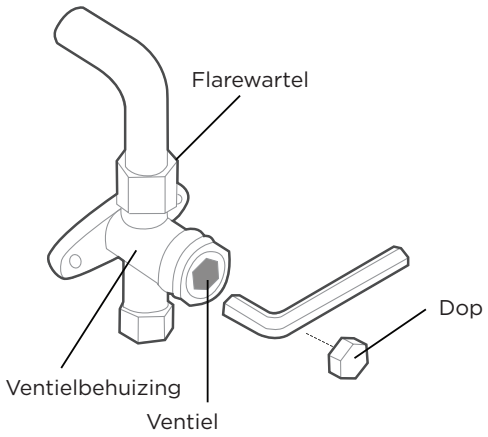

Stap 2:

- Als de installatiedruk is gewijzigd, raadpleeg dan het hoofdstuk Gaslekcontroles voor informatie over hoe u kunt controleren op lekken.
- Als er geen verandering is in de systeemdruk, schroef dan de dop van de verpakte klep (hoge-drukklep) los. Steek de zeskantsleutel in de verpakte klep (hoge-drukklep) en open de klep door de sleutel een 1/4 slag linksom te draaien. Luister of het gas de installatie verlaat en sluit het ventiel na 5 seconden.
- Houd de drukmeter één minuut in de gaten om te controleren of er geen drukverandering optreedt. De drukmeter moet iets meer dan de atmosferische druk aangeven.
- Ontkoppel de vulslang van de servicepoort.
- Gebruik een inbussleutel om zowel de hogedruk- als de lagedrukklep volledig te openen.
- Draai de ventielkappen op alle drie de ventielen (servicepoort, hoge druk, lage druk) met de hand vast. U kunt ze indien nodig verder aandraaien met een momentsleutel.

OPEN VENTIELEN VOORZICHTIG

Zorg ervoor dat alle ventielen na evacuatie geopend zijn. Bij het openen van klepstelen draait u de zeskantige sleutel totdat deze tegen de stopper aanloopt. Forceer het ventiel niet om deze verder te openen.

OPMERKING OVER HET TOEVOEGEN VAN KOELMIDDEL

Bij sommige installaties moeten extra worden toegevoegd, afhankelijk van de lengte van de koelleidingen. De standaard leidinglengte varieert afhankelijk van de eisen voor energie-efficiëntie in verschillende landen en regio's. Bijvoorbeeld in Thailand, Indonesië, Mexico, China Taiwan, enz. is de standaard leidinglengte 7,5 m (25 ft), terwijl deze in andere landen en regio's 5 m (16 ft) is. Het koelmiddel moet worden toegevoegd via de servicepoort op het lagedrukventiel van de buitenunit. Het extra koelmiddel dat moet worden toegevoegd, kan worden berekend met de volgende formule:

EXTRA KOELMIDDEL PER LENGTE KOELLEIDING

Lengte koelleiding (m)	Vacumeermethode	Extra koelmiddel	
≤ Standaard leidinglengte	Vacuümpomp	N.v.t.	
> Standaard leidinglengte	Vacuümpomp	Vloeistofzijde: Ø 6,35 mm (1/4”) R410A: (lengte koelleiding – standaardlengte koelleiding) x 15 g/m (Lengte van de leiding – standaardlengte) x 0,16 oz/ft R32: (lengte koelleiding – standaardlengte koelleiding) x 12 g/m (Lengte van de leiding – standaardlengte) x 0,13 oz/ft	Vloeistofzijde: Ø 9,52 mm (3/8”) R410A: (lengte koelleiding – standaardlengte koelleiding) x 30 g/m (Lengte van de leiding – standaardlengte) x 0,32 oz/ft R32: (lengte koelleiding – standaardlengte koelleiding) x 24 g/m (Lengte koelleiding – standaardlengte koelleiding) x 0,26 oz/ft

MENG KOELMIDDELTYPES NIET.

Draag altijd werkhandschoenen en een veiligheidsbril bij het hanteren van koelmiddel.

Controles op elektrische en gaslekkage

⚠ WAARSCHUWING - RISICO OP ELEKTRISCHE SCHOK

Alle bedrading moet voldoen aan de lokale en nationale elektrische voorschriften en moet worden geïnstalleerd door een erkende elektricien.

VÓÓR DE TEST

Voer de test pas uit nadat u de volgende stappen heeft voltooid:

- Elektrische veiligheidscontroles: controleer of het elektrische systeem van de unit veilig is en correct werkt
- Gaslekcontrole: controleer alle flarewartelverbindingen en controleer of de installatie niet lekt
- Bevestig dat de gas- en vloeistofkleppen (hoge en lage druk) volledig open zijn.

Elektrische veiligheidscontroles

Controleer na de installatie of alle elektrische bedrading is geïnstalleerd in overeenstemming met de lokale en landelijke voorschriften en de installatiehandleiding.

VÓÓR DE TEST

Aarding controleren

Meet de aardingsweerstand door visuele detectie en met een aardingsweerstandstester.

TIJDENS DE TEST

Op elektrische lekken controleren

Gebruik tijdens de **test** een elektrosonde en multimeter om een uitgebreide elektrische lektest uit te voeren.

Als u elektrische lek vaststelt, schakel dan de unit onmiddellijk uit en bel een bevoegd elektricien om de oorzaak van het lek op te sporen en te verhelpen.

Gaslekcontroles

Er zijn twee verschillende methoden om te controleren op gaslekken.

Methode met water en zeep

Breng met een zachte borstel zeepwater of vloeibaar reinigingsmiddel aan op alle leidingverbindingen tussen de binnenunit en de buitenunit. De aanwezigheid van bellen duidt op een lek.

Methode met een lekdetector

Raadpleeg bij gebruik van een lekdetector de handleiding van het apparaat voor de juiste gebruiksinstructies.

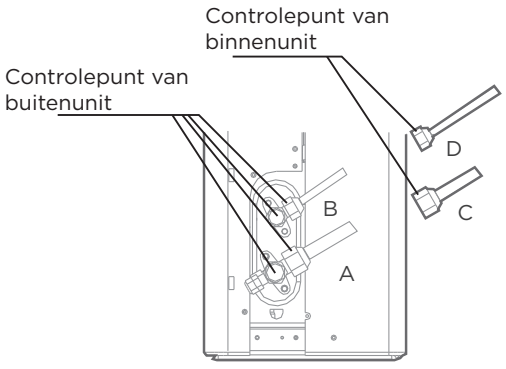

A: lagedrukventiel
B: hogedrukventiel
C en D: flarewartels binnenunit

NA HET UITVOEREN VAN GASLEKCONTROLES

Nadat is bevestigd dat alle leidingverbindingen GEEN lekken vertonen, plaatst u de klepafdekking terug op de buitenunit.

Proefdraaien

Testinstructies

De **test** moet minimaal 30 minuten duren.

- Sluit de unit aan op de voeding.
- Druk op de knop **AAN/UIT** op de afstandsbediening om de unit in te schakelen.
- Druk op de knop **MODUS** om de volgende functies één voor één te doorlopen:
  - COOL (KOELEN) - Selecteer de laagst mogelijke temperatuur
  - HEAT (VERWARMEN) - Selecteer de hoogst mogelijke temperatuur
- Laat elke functie 5 minuten draaien en voer de volgende controles uit:

Lijst van uit te voeren controles	GOED/FOUT	
Geen elektrische lekkage		
De unit is correct geaard		
Alle elektrische aansluitingen correct afgedekt		
De binnen- en buitenunit zijn stevig geïnstalleerd		
Alle leidingverbindingen lekken niet	Buiten (2):	Binnen (2):
Het water loopt goed weg via de afvoerslang		
Alle koelleidingen zijn correct geïsoleerd		
De functie COOL (KOELEN) van de unit werkt correct		
De functie HEAT (VERWARMEN) van de unit werkt correct		
De lamellen van de binnenunit draaien correct		
De binnenunit reageert op de afstandsbediening		

NOGMAALS DE LEIDINGVERBINDINGEN CONTROLEREN

Tijdens het gebruik neemt de druk in het koelmiddelcircuit toe. Dit kan lekken aan het licht brengen die niet aanwezig waren tijdens uw eerste lektest. Neem tijdens de test de tijd om nogmaals te controleren of alle leidingverbindingen geen lekken vertonen. Raadpleeg het hoofdstuk **Gaslekcontrole** voor instructies.

- Nadat de test met succes is voltooid en u heeft bevestigd dat alle controlepunten op de lijst met uit te voeren controles zijn geslaagd, gaat u als volgt te werk:
  a. Zet de unit met de afstandsbediening terug op de normale bedrijfstemperatuur.
  b. Omwikkel de koelleidingen binnenshuis die u tijdens de installatie van de binnenunit onbedekt heeft gelaten met isolatietape.

ALS DE OMGEVINGSTEMPERATUUR ONDER 16 °C (60 °F) LIGT

U kunt de afstandsbediening niet gebruiken om de KOELEN-functie in te schakelen wanneer de omgevingstemperatuur onder de 16°C (60°F) ligt. In dit geval kunt u de **MANUAL CONTROL**(HANDMATIGE BEDIENING)-knop gebruiken om de KOELEN-functie te testen.

- Til het voorpaneel omhoog en klap het omhoog totdat het vastklikt. Er bevindt zich een ondersteuningsstaaf aan de linker- of rechterzijde (afhankelijk van het model). Gebruik het om het paneel te ondersteunen.
- De **HANDMATIGE BEDIENING**-knop bevindt zich aan de rechterzijde van de elektrische schakelkast. Druk er twee keer op om de koelen-modus te selecteren.
- Voer de test uit zoals normaal.

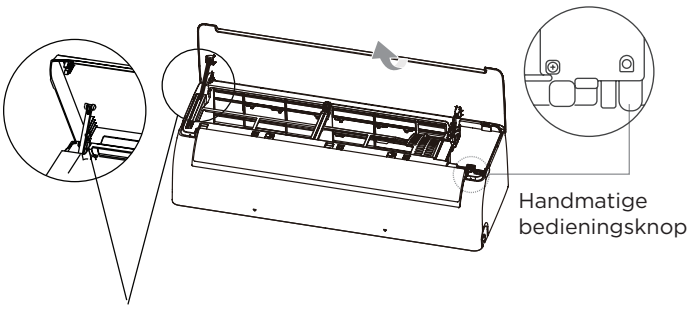

Ondersteuningsstaaf (bevindt zich links of rechts afhankelijk van het model)

De unit in- en uitpakken

Instructies voor het in- en uitpakken van de unit:

Uitpakken:

Binnenunit:

1. Snijd het plakband op de doos met een mes door, één snede links, één snede in het midden en één snede rechts.
2. Gebruik een tang om de nieten aan de bovenkant van de doos te verwijderen.
3. Open de doos.
4. Haal de middelste steunplaat uit de doos als deze is meegeleverd.
5. Haal het accessoirepakket uit de doos en verwijder de aansluitkabel als deze is meegeleverd.
6. Haal de unit uit de doos en leg deze plat neer.
7. Verwijder het linker- en rechterverpakkingsschuim of het bovenste en onderste verpakkingsschuim en verwijder de verpakkingszak van de unit.

Buitenunit

1. Snijd de verpakkingsband door.
2. Haal de unit uit de doos.
3. Verwijder het schuim van de unit.
4. Verwijder de verpakkingszak van de unit.

Verpakken:

Binnenunit:

1. Plaats de binnenunit in de verpakkingszak.
2. Plaats het linker- en rechterverpakkingsschuim of het bovenste en onderste verpakkingsschuim op de unit.
3. Plaats de unit in de doos en plaats vervolgens het accessoirepakket in de doos.
4. Sluit de doos en plak deze dicht met de tape.
5. Gebruik indien nodig de verpakkingsband.

Buitenunit:

1. Plaats de buitenunit in de verpakkingszak.
2. Plaats het onderste schuim in de doos.
3. Plaats de unit in de doos en leg vervolgens het bovenste schuim op de unit.
4. Sluit de doos en plak deze dicht met de tape.
5. Gebruik indien nodig de verpakkingsband.

OPMERKING: Bewaar alle verpakkingsmateriaal voor het geval het u in de toekomst nodig heeft.

Het ontwerp en de specificaties kunnen zonder voorafgaande kennisgeving worden gewijzigd om het product te verbeteren. Raadpleeg de dealer of de fabrikant voor meer informatie. Eventuele updates van de handleiding worden geüpload naar de servicewebsite. Controleer deze voor de meest recente versie.

CS059UI-GQ
16122000A8332
2026.04.11

TYPU-SPLIT KLIMATYZATOR POKOJOWY

Instrukcja obsługi

Obsługa i instalacja

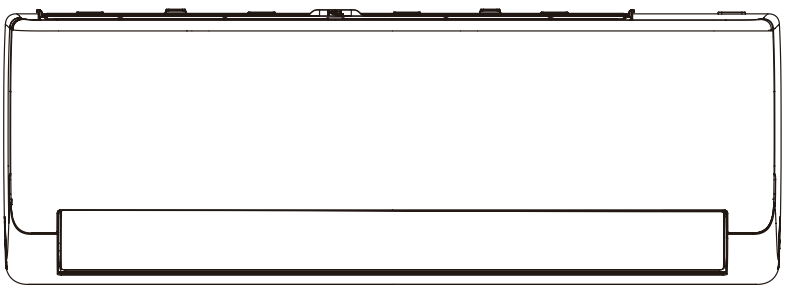

WAŻNA UWAGA:

Przed instalacją lub rozpoczęciem eksploatacji nowego urządzenia klimatyzacyjnego należy uważnie przeczytać niniejszą instrukcję oraz INSTRUKCJĘ BEZPIECZEŃSTWA (jeśli jest dostępna). Należy zachować podręcznik do celów referencyjnych.

Sprawdź odpowiednie modele, dane techniczne, F-GAZY (jeśli dotyczy) i informacje o producencie w „Instrukcji obsługi – Karcie produktu" znajdującej się w opakowaniu jednostki zewnętrznej (tylko produkty na rynek Unii Europejskiej) lub w opakowaniu jednostki wewnętrznej (w zależności od modelu).

SPIS TREŚCI

Środki ostrożności 02
Potwierdź przed rozpoczęciem pracy 08
Zapoznaj się ze swoim klimatyzatorem 09
Czyszczenie i konserwacja 16
Rozwiązywanie problemów 19
Rozpoczęcie instalacji klimatyzatora 23
Instalacja 25
Podsumowanie czynności instalacyjnych – jednostka wewnętrzna 26
Instalacja jednostki wewnętrznej 27
Montaż jednostki zewnętrznej 39
Podłączanie przewodów czynnika chłodniczego 46
Odpowietrzanie 51
Kontrole upływów prądu i szczelności instalacji gazowej 54
Uruchomienie testowe 55
Pakowanie i rozpakowywanie urządzenia 57

Środki ostrożności

Bardzo ważne jest zapoznanie się ze środkami ostrożności przed obsługą i instalacją. Nieprawidłowa instalacja, niezgodna z zaleceniami instrukcji może spowodować poważne uszkodzenia lub obrażenia. Waga potencjalnych uszkodzeń lub obrażeń jest klasyfikowana jako OSTRZEŻENIE lub PRZESTROGA.

Objaśnienia symboli

	**OSTRZEŻENIE** Ten symbol wskazuje na możliwość obrażeń personelu lub utraty życia.
	**PRZESTROGA** Ten symbol ostrzega o ryzyku zniszczenia mienia lub wystąpieniu poważnych konsekwencji.
	**Uwaga** Hasło ostrzegawcze sygnalizujące ważne informacje (np., dotyczące ryzyka uszkodzenia mienia), ale nie wskazujące na zagrożenie.

⚠ OSTRZEŻENIE DOTYCZĄCE UŻYTKOWANIA PRODUKTU

- Przed wykonaniem jakichkolwiek czynności czyszczenia, instalacji lub naprawy wyłącz klimatyzator i odłącz zasilanie. Niezastosowanie się do tego zalecenia może spowodować porażenie prądem.
- Jeśli wystąpi nietypowa sytuacja (np. zapach spalenizny), należy natychmiast wyłączyć urządzenie i odłączyć zasilanie. Należy skontaktować się ze sprzedawcą, aby uzyskać instrukcje pozwalające uniknąć porażenia prądem, pożaru lub obrażeń.
- Nie wolno wkładać palców, prętów ani innych przedmiotów do wlotu lub wylotu powietrza. Może to spowodować obrażenia, ponieważ wentylator może obracać się z dużą prędkością.
- W pobliżu urządzenia nie wolno używać łatwopalnych sprayów, takich jak lakier do włosów, lakier lub farba. Może to spowodować pożar lub zapłon urządzenia.
- Nie wolno używać klimatyzatora w pobliżu gazów palnych. Powstający gaz może gromadzić się wokół urządzenia i spowodować wybuch.
- Nie wolno używać klimatyzatora w pomieszczeniu z dużą ilością wilgoci, takim jak łazienka lub pralnia. Zbyt długie narażenie na działanie wody może spowodować zwarcie elementów elektrycznych.
- Nie wolno wystawiać ciała na bezpośrednie działanie chłodnego powietrza przez dłuższy czas.
- Nie wolno pozwalać dzieciom bawić się klimatyzatorem. Dzieci muszą być cały czas pod nadzorem.
- Jeśli klimatyzator jest używany razem z piecami lub innymi urządzeniami grzewczymi, należy dokładnie przewietrzyć pomieszczenie, aby uniknąć niedoboru tlenu.
- Do niektórych środowisk pracy, takich jak kuchnie, serwerownie itp., zdecydowanie zaleca się specjalnie zaprojektowane klimatyzatory.

- Urządzenie to może być używane przez dzieci w wieku od 8 lat oraz osoby o ograniczonych zdolnościach fizycznych, sensorycznych lub umysłowych lub osoby nieposiadające doświadczenia i wiedzy, pod warunkiem że są one nadzorowane lub otrzymały instrukcje dotyczące bezpiecznego użytkowania urządzenia i rozumieją związane z tym zagrożenia. Dzieci nie powinny bawić się tym urządzeniem. Czyszczenie i konserwacja przez użytkowników nie mogą być wykonywane przez dzieci bez nadzoru (państwa członkowskie Unii Europejskiej).
- Urządzenie nie jest przeznaczone do użytkowania przez osoby (w tym dzieci) o ograniczonych zdolnościach fizycznych, sensorycznych lub umysłowych lub nieposiadające doświadczenia i wiedzy w zakresie korzystania z urządzenia, chyba że znajdują się one pod nadzorem lub zostały poinstruowane w zakresie korzystania z urządzenia przez osobę odpowiedzialną za ich bezpieczeństwo. Należy nadzorować dzieci, aby nie bawiły się urządzeniem.

⚠ OSTRZEŻENIA DOTYCZĄCE INSTALACJI ELEKTRYCZNEJ

- Używaj wyłącznie określonego przewodu zasilającego. Aby uniknąć niebezpieczeństwa, wymianę uszkodzonego przewodu sieciowego urządzenia należy powierzyć producentowi, jego serwisowi lub innej osobie o podobnych kwalifikacjach.
- Produkt musi być prawidłowo uziemiony podczas instalacji, w przeciwnym razie może dojść do porażenia prądem.
- W przypadku wszystkich prac elektrycznych należy postępować zgodnie ze wszystkimi lokalnymi i krajowymi normami i przepisami dotyczącymi okablowania oraz instrukcją montażu. Należy dokładnie podłączyć przewody i mocno je zacisnąć, aby zapobiec uszkodzeniu zacisku przez siły zewnętrzne. Niewłaściwie wykonane połączenia elektryczne mogą się przegrzać i doprowadzić do pożaru, a także spowodować porażenie prądem. Wszystkie połączenia elektryczne muszą być wykonane zgodnie ze schematem połączeń elektrycznych znajdującym się na panelach jednostek wewnętrznych i zewnętrznych.
- Całe okablowanie należy odpowiednio ułożyć, aby umożliwić prawidłowe zamknięcie pokrywy panelu sterowania. Jeśli pokrywa panelu sterowania nie jest prawidłowo zamknięta, może to doprowadzić do korozji i spowodować przegrzanie punktów przyłączeniowych na zacisku, pożar lub porażenie prądem.
- Rozłączenie musi być uwzględnione w stałym okablowaniu zgodnie z zasadami instalacji elektrycznych.
- Nie ciągnij za przewód zasilający, aby odłączyć urządzenie. Należy zdecydowanie chwycić wtyczkę i wyjąć ją z gniazda sieci elektrycznej. Ciągnięcie bezpośrednio za przewód może spowodować jego uszkodzenie, a następnie pożar lub porażenie prądem elektrycznym.
- Nie wolno modyfikować długości przewodu zasilającego ani używać przedłużacza do zasilania urządzenia.
- Nie wolno dzielić gniazda elektrycznego z innymi urządzeniami. Niewłaściwe lub niewystarczające zasilanie może spowodować pożar lub porażenie prądem.
- Utrzymuj wtyczkę przewodu zasilającego w czystości. Usuwać wszelki kurz lub brud, który gromadzi się na wtyczce lub wokół niej. Brudne wtyczki mogą spowodować pożar lub porażenie prądem.

- Jeśli urządzenia mają być trwale podłączone do instalacji stałej, należy zastosować urządzenie odłączające wielobiegunowe, które zapewnia co najmniej 3 mm odstępu we wszystkich biegunach, a także zainstalować wyłącznik różnicowoprądowy (RCD) o znamionowym prądzie różnicowym nieprzekraczającym 30 mA; odłączenie musi być wbudowane w instalację stałą zgodnie z przepisami dotyczącymi okablowania.

UWZGLĘDNIJ SPECYFIKACJE BEZPIECZNIKA

Płytkę drukowaną (PCB) klimatyzatora zaprojektowano z bezpiecznikiem zapewniającym ochronę przed przetężeniem. Parametry techniczne bezpiecznika są nadrukowane na płytce drukowanej, np.: T3.15AL/250VAC, T5AL/250VAC, T3.15A/250VAC, T5A/250VAC, T20A/250VAC, T30A/250VAC itp.

UWAGA: W przypadku urządzeń z czynnikiem chłodniczym R32 można stosować tylko ceramiczny bezpiecznik w wersji przeciwwybuchowej.

Lampa UV-C (dotyczy tylko lampy UV-C)

To urządzenie zawiera lampę UV-C. Przed otwarciem urządzenia należy zapoznać się z instrukcją konserwacji.

- Nie używać lamp UV-C poza urządzeniem.
- Nie wolno używać urządzeń, których wygląd w oczywisty sposób wskazuje na uszkodzenie.
- Niezamierzone użycie urządzenia lub uszkodzenie obudowy może spowodować uwolnienie niebezpiecznego promieniowania UV-C. Promieniowanie UV-C może, nawet w małych dawkach, powodować uszkodzenie oczu i skóry.
- Przed otwarciem drzwi i paneli dostępowych oznaczonych symbolem zagrożenia **promieniowaniem ultrafioletowym** w celu przeprowadzenia **konserwacji przez użytkownika**, zaleca się odłączenie zasilania.
- Lampy UV-C nie można czyścić, naprawiać ani wymieniać.
- Nie zdejmować **osłon UV-C** oznaczonych symbolem zagrożenia **promieniowaniem ultrafioletowym**.

⚠ **OSTRZEŻENIE**	To urządzenie jest wyposażone w emiter UV. Nie kierować wzroku na źródło światła. Przed czyszczeniem lub innymi czynnościami konserwacyjnymi należy odłączyć urządzenie od zasilania.

⚠ OSTRZEŻENIA DOTYCZĄCE MONTAŻU PRODUKTU

- Montaż musi zostać przeprowadzony przez autoryzowanego sprzedawcę lub specjalistę. Błędny montaż może spowodować wyciek wody, porażenie prądem lub pożar.
- Montaż należy przeprowadzić zgodnie z instrukcją montażu.
  Niewłaściwy montaż może spowodować wyciek wody, porażenie prądem lub pożar.

- Aby dokonać naprawy lub konserwacji tego urządzenia, należy skontaktować się z technikiem autoryzowanego serwisu. Urządzenie należy zainstalować zgodnie z krajowymi przepisami dotyczącymi okablowania.
- Do montażu należy używać wyłącznie dołączonych akcesoriów, części i określonych elementów. Używanie niestandardowych części może spowodować wyciek wody, porażenie prądem, pożar i awarię urządzenia.
- Urządzenie należy zainstalować w stabilnym miejscu, które utrzyma ciężar urządzenia. Jeśli wybrane miejsce nie utrzyma ciężaru urządzenia lub montaż nie zostanie wykonany prawidłowo, urządzenie może spaść i spowodować poważne obrażenia i uszkodzenia.
- Rury spustowe należy zainstalować zgodnie z wytycznymi zawartymi w niniejszej instrukcji. Niewłaściwe odprowadzenie wody może spowodować uszkodzenie domu i mienia.
- Urządzeń wyposażonych w pomocniczy podgrzewacz elektryczny nie wolno instalować w odległości mniejszej niż 1 metr (3 stopy) od materiałów łatwopalnych.
- Nie wolno instalować urządzenia w miejscu, które może być narażone na wycieki łatwopalnego gazu. Jeśli wokół urządzenia gromadzi się łatwopalny gaz, może to spowodować pożar.
- Nie wolno włączać zasilania, dopóki wszystkie prace nie zostaną zakończone.
- Podczas przenoszenia lub zmiany miejsca instalacji klimatyzatora należy skonsultować się z doświadczonymi technikami serwisowymi w kwestii odłączenia i ponownego montażu urządzenia.
- Informacje o sposobie montażu urządzenia na wsporniku znajdują się w rozdziałach „Montaż jednostki wewnętrznej” i „Montaż jednostki zewnętrznej”.

⚠ PRZESTROGA

- Jeżeli klimatyzator nie będzie używany przez dłuższy czas, należy go wyłączyć i odłączyć jego zasilanie.
- Wyłączyć i odłączyć urządzenie od źródła zasilania podczas burzy.
- Należy się upewnić, że skroplona woda może bez przeszkód spływać z urządzenia.
- Nie wolno obsługiwać klimatyzatora mokrymi rękami. Może to spowodować porażenie prądem.
- Nie wolno używać urządzenia do celów niezgodnych z jego przeznaczeniem.
- Nie wolno wspinać się na jednostkę zewnętrzną ani kłaść na niej żadnych przedmiotów.
- Nie wolno dopuszczać, aby klimatyzator pracował przez dłuższy czas przy otwartych drzwiach lub oknach lub jeśli wilgotność jest bardzo wysoka.

OSTRZEŻENIA DOTYCZĄCE CZYSZCZENIA I KONSERWACJI

- Przed czyszczeniem należy wyłączyć urządzenie i odłączyć jego zasilanie. Niezastosowanie się do tego zalecenia może spowodować porażenie prądem.
- Nie wolno czyść klimatyzatora nadmierną ilością wody.
- Nie wolno czyścić klimatyzatora łatwopalnymi środkami czyszczącymi. Łatwopalne środki czyszczące mogą spowodować pożar lub odkształcenie produktu.

Uwaga dotycząca gazów fluorowanych

- Niniejsze urządzenie klimatyzacyjne zawiera fluorowane gazy cieplarniane. W celu uzyskania szczegółowych informacji na temat rodzaju gazu i jego ilości, prosimy o zapoznanie się z odpowiednią etykietą na samej jednostce lub z „Instrukcją obsługi - karta produktu" znajdującą się w opakowaniu jednostki zewnętrznej. (Tylko produkty Unii Europejskiej).
- Montaż, serwis, konserwacja i naprawa tego urządzenia muszą być wykonywane przez serwisanta z odpowiednimi uprawnieniami.
- Demontaż i recykling produktu muszą być wykonane przez serwisanta z odpowiednimi uprawnieniami.
- W przypadku urządzeń zawierających fluorowane gazy cieplarniane w ilości odpowiadającej co najmniej 5 tonom ekwiwalentu CO_2, ale mniej niż 50 tonom ekwiwalentu CO_2, jeżeli w systemie zainstalowano czujniki wycieków, należy sprawdzać szczelność co najmniej raz na 24 miesiące.
- Jeżeli urządzenie jest sprawdzane w celu wykrycia wycieków, zdecydowanie zalecane jest prowadzenie odpowiedniej dokumentacji wszystkich kontroli.

⚠ OSTRZEŻENIE dotyczące korzystania z czynnika chłodniczego R32

(Dotyczy tylko urządzeń używających czynnika chłodniczego R32)

- W przypadku stosowania łatwopalnych czynników chłodniczych urządzenie należy przechowywać w dobrze wentylowanym pomieszczeniu, którego powierzchnia odpowiada powierzchni pomieszczenia przeznaczonego do eksploatacji. Minimalną powierzchnię pomieszczenia i maksymalną ilość czynnika chłodniczego można znaleźć w **INSTRUKCJI BEZPIECZEŃSTWA**.
- Gdy złącza mechaniczne są ponownie używane w pomieszczeniach, części uszczelniające należy wymienić. W przypadku ponownego użycia złączy kielichowych w pomieszczeniach zamkniętych część kielichowa powinna zostać ponownie wyprodukowana.

Ważne instrukcje dotyczące środowiska (europejskie wytyczne w sprawie usuwania odpadów) (dotyczy wyłącznie produktów przeznaczonych na rynek europejski)

Zgodność z dyrektywą WEEE i utylizacja zużytego produktu:
Ten produkt jest zgodny z dyrektywą WEEE UE. Ten produkt jest opatrzony symbolem klasyfikacji zużytego sprzętu elektrycznego i elektronicznego (WEEE).

Symbol ten oznacza, że tego produktu nie należy usuwać wraz z innymi odpadami bytowymi po zakończeniu okresu jego użytkowania. Używane urządzenie należy zwrócić do oficjalnego punktu zbiórki w celu recyklingu urządzeń elektrycznych i elektronicznych. Aby znaleźć te punkty zbiórki, należy skontaktować się z lokalnymi urzędami lub sprzedawcą, u którego zakupiono produkt. Każde gospodarstwo domowe odgrywa ważną rolę w odzysku i recyklingu starego urządzenia. Odpowiednia utylizacja zużytego urządzenia pomaga zapobiegać potencjalnym negatywnym skutkom dla środowiska i zdrowia ludzi.



Informacje dotyczące baterii pilota zdalnego sterowania

Model akumulatora	Marka	Producent	Przedstawiciel	Dane kontaktowe
LR03, R03	Kendal	Guangdong Liwang New Energy Co., Ltd. Adres: Nr 10, LianTangJiao 2nd Road, TangXia Town, DongGuan City, prowincja GuangDong, Chiny, 523729	Apex CE Specialists GmbH Adres: Habichtweg 1 41468 Neuss Germany	Adres URL producenta: https://www.liwangbattery.com Adres e-mail przedstawiciela: Info@apex-ce.com Numer kontaktowy: +49 2131 2066043
LR03, R03	TIANQIU	DongGuan Tianqiu Enterprise Co., Ltd. Adres: TianQiu Industrial Park, Xinji Industrial Zone, Machong Town, Dongguan GuangDong, Chińska Republika Ludowa	Apex CE Specialists GmbH Adres: Habichtweg 1 41468 Neuss Germany	Adres URL producenta: https://www.tmmq.cn Adres e-mail przedstawiciela: Info@apex-ce.com Numer kontaktowy: +49 2131 2066043
LR03, R03	Daily-max	CHANGZHOU ANYIDA POWER TECHNOLOGY CO., LTD. Adres: Nr 1 East Road, Lou Xia Industrial Park, Rulin Town, Jintan District, Changzhou, Jiangsu, Chiny, 213225	Apex CE Specialists GmbH Adres: Habichtweg 1 41468 Neuss Germany	Adres URL producenta: https://www.anyidapower.com Adres e-mail przedstawiciela: Info@apex-ce.com Numer kontaktowy: +49 2131 2066043

Zeskanuj kod QR, aby uzyskać więcej informacji

Potwierdź przed rozpoczęciem pracy

UWAGA: Temperatura robocza

Gdy klimatyzator jest używany poza następującymi zakresami temperatur, mogą włączyć się niektóre funkcje ochrony bezpieczeństwa i spowodować wyłączenie urządzenia.

Falownik typu split

	Tryb CHŁODZENIE	Tryb OGRZEWANIE	Tryb OSUSZANIE
Temperatura pokojowa	16°C – 32°C	0°C – 30°C	10°C – 32°C
Temp. na zewnątrz	0°C–50°C	-15°C – 24°C	0°C–50°C
	-15°C–50°C Dla modeli z systemami chłodzenia niskotemperaturowego.		
	0°C – 52°C W przypadku specjalnych modeli do użytku w warunkach tropikalnych	-15°C – 24°C	0°C – 52°C W przypadku specjalnych modeli do użytku w warunkach tropikalnych

DOTYCZY JEDNOSTEK ZEWNĘTRZNYCH Z POMOCNICZYM PODGRZEWACZEM ELEKTRYCZNYM

Gdy temperatura zewnętrzna jest niższa niż 0°C (32°F), zdecydowanie zalecamy, aby urządzenie było podłączone przez cały czas, żeby zapewnić jego płynną pracę.

Model o stałej prędkości

	Tryb CHŁODZENIE	Tryb OGRZEWANIE	Tryb OSUSZANIE
Temperatura pokojowa	16°C – 32°C	0°C – 30°C	10°C – 32°C
Temp. na zewnątrz	18°C – 43°C	-7°C – 24°C	11°C – 43°C
	-7°C – 43°C Dotyczy modeli z systemami chłodzenia niskotemperaturowego		18°C – 43°C
	18°C – 52°C W przypadku specjalnych modeli do użytku w warunkach tropikalnych	-7°C – 24°C	18°C – 52°C W przypadku specjalnych modeli do użytku w warunkach tropikalnych

UWAGA: Wilgotność względna w pomieszczeniu poniżej 80%. Jeśli klimatyzator pracuje w otoczeniu o wilgotności przewyższającej tę wartość, powierzchnia klimatyzatora może przyciągać skropliny. Należy ustawić pionową żaluzję przepływu powietrza pod maksymalnym kątem (pionowo do podłogi) i ustawić tryb WYSOKI wentylatora.

Zapoznaj się ze swoim klimatyzatorem

UWAGA

- Poszczególne modele mają różne panele przednie i okno wyświetlacza. Nie wszystkie wskaźniki opisane poniżej są dostępne dla zakupionego klimatyzatora. Sprawdzić okno wyświetlacza jednostki wewnętrznej zakupionego urządzenia.
- Ilustracje zawarte w niniejszej instrukcji mają charakter poglądowy. Rzeczywisty kształt jednostki wewnętrznej może się nieznacznie różnić. Obowiązuje rzeczywisty kształt urządzenia.

Wyświetlacz jednostki wewnętrznej

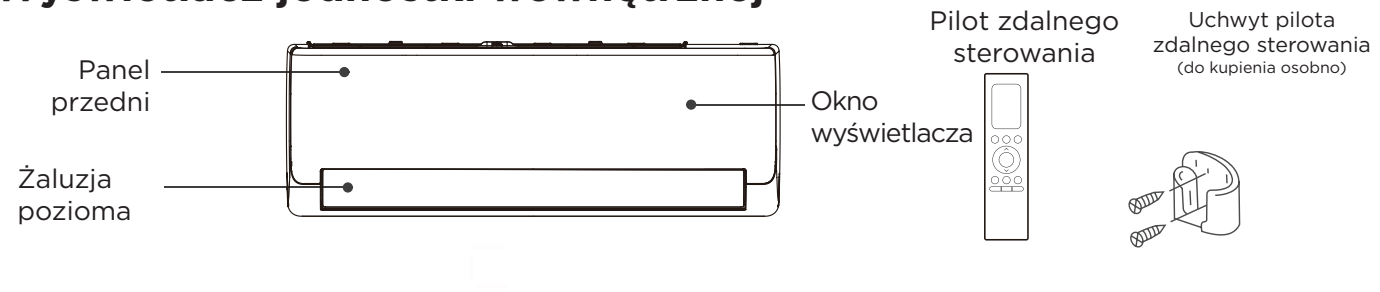

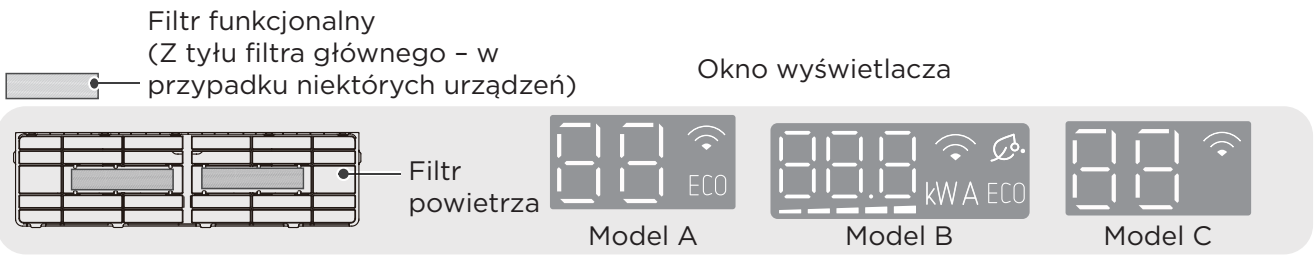

Kody na wyświetlaczu	Znaczenie kodów na wyświetlaczu
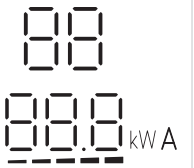	• Wyświetla temperaturę, funkcję działania i kody błędów. • W przypadku niektórych urządzeń, gdy funkcja GEAR (POZIOM MOCY) jest aktywna, na wyświetlaczu pojawi się i będzie migać docelowa wartość mocy (kW), bieżąca wartość (A) lub poziomy mocy (Lx) przez 15 sekund. Poziomy mocy wyświetlane się jako: Poziom L1 (–), poziom L2 (– –), poziom L3 (– – –), poziom L4 (– – – –), poziom L5 (– – – – –).
	• Gdy funkcja Tryb świeżości jest włączona (w przypadku niektórych urządzeń).
ECO	• Gdy funkcja ECO+ jest włączona.
	• Gdy funkcja sterowania bezprzewodowego jest aktywna (w przypadku niektórych urządzeń).
 (przez 3 s)	• Timer jest ustawiony (jeśli urządzenie jest wyłączone, „" wyświetla się, gdy ustawiony jest timer). • Tryb świeżości, lampa UV, oscylacja, funkcja Turbo, delikatny nadmuch lub funkcja cichej pracy jest włączona.
 (przez 3 s)	• Timer jest wyłączony. • Tryb świeżości, lampa UV, oscylacja, funkcja Turbo, delikatny nadmuch lub funkcja cichej pracy są wyłączone.
	• Gdy funkcja aktywnego czyszczenia/samoczyszczenia jest włączona.
	• Podczas rozmrażania (dla jednostek chłodzących i grzewczych).
	• Gdy funkcja ogrzewania 8 °C (46 °F) jest włączona (dla urządzeń chłodzących i grzewczych).

Aby jeszcze bardziej zoptymalizować wydajność urządzenia, należy przestrzegać następujących zaleceń.

- Nie otwierać drzwi ani okien.
- Ograniczyć zużycie energii za pomocą funkcji TIMER WŁ. i TIMER WYŁ.
- Nie blokować wlotów ani wylotów powietrza.
- Regularnie sprawdzać i czyścić filtry powietrza.

Więcej funkcji

UWAGA

Nie wszystkie funkcje są dostępne dla zakupionego klimatyzatora. Należy sprawdzić wyświetlacz jednostki wewnętrznej i pilot zdalnego sterowania urządzenia.

- **Automatyczny restart (w przypadku niektórych urządzeń)**
  Jeśli urządzenie utraci zasilanie, po przywróceniu zasilania automatycznie uruchomi się ponownie z poprzednimi ustawieniami.

- **Tryb świeżości (w przypadku niektórych urządzeń)**
  Generator jonów jest zasilany i pomaga oczyścić powietrze w pomieszczeniu.

- **Funkcja aktywnego czyszczenia (dla urządzeń inwerterowych)**
  - Technologia aktywnego czyszczenia usuwa kurz przylegający do wymiennika ciepła, automatycznie zamrażając, a następnie szybko rozmrażając szron. Będzie słychać pikanie. Aktywne czyszczenie służy do wytworzenia większej ilości skroplonej wody w celu poprawy efektu czyszczenia, a zimne powietrze zostanie usunięte. Po czyszczeniu wewnętrzne koło nadmuchu kontynuuje pracę z gorącym powietrzem, aby wysuszyć parownik, utrzymując w ten sposób wnętrze w czystości.
  - Po włączeniu tej funkcji na wyświetlaczu jednostki wewnętrznej pojawia się symbol „CL". Po 20 do 130 minutach urządzenie wyłączy się automatycznie i anuluje funkcję aktywnego czyszczenia.
  - W przypadku niektórych urządzeń system rozpocznie proces czyszczenia wysokotemperaturowego, który może spowodować, że temperatura na wylocie powietrza będzie bardzo wysoka. Nie należy zbliżać się do wylotu powietrza. Czyszczenie w wysokiej temperaturze może również spowodować wzrost temperatury w pomieszczeniu.

- **Funkcja samoczyszczenia (dla urządzeń o stałej prędkości)**
  Bakterie przenoszone drogą powietrzną mogą namnażać się w wilgoci, która skrapla się wokół wymiennika ciepła w urządzeniu. Przy regularnym użytkowaniu większość tej wilgoci jest odparowywana z urządzenia. Gdy funkcja samoczyszczenia zostanie aktywowana, urządzenie automatycznie się oczyści. Po wyczyszczeniu urządzenie wyłączy się automatycznie. Naciśnięcie przycisku Czyszczenie
  pilocie zdalnego sterowania w trakcie cyklu anuluje tę funkcję i wyłączy urządzenie. Funkcji CLEAN można używać dowolnie często.

- **Pamięć kąta żaluzji**
  Po włączeniu urządzenia żaluzja automatycznie ustawi się na swój poprzedni kąt.

- **Działanie trybu SEN**
  Tryb snu służy do zmniejszenia zużycia energii podczas snu.
  Dla urządzeń inwerterowych:
  Gdy tryb snu jest włączony, klimatyzator inteligentnie dostosowuje temperaturę i prędkość wentylatora, aby zapewnić komfortowe warunki do spania. Podczas pracy w trybie snu można dowolnie ustawiać prędkość wentylatora i kąt przepływu powietrza. Funkcja snu zostanie automatycznie wyłączona po 9 godzinach pracy.
  - Funkcja SEN nie jest dostępna w trybach FAN (Wentylator) i DRY (Osuszanie).
  - W przypadku niektórych modeli z funkcją sterowania bezprzewodowego czas pracy i oświetlenie w trybie snu można regulować za pomocą aplikacji.

  Dla jednostek o stałej prędkości:
  Gdy funkcja snu jest aktywowana w trybie COOL (Chłodzenie), urządzenie zwiększy temperaturę o 1°C (2°F) po pierwszej godzinie. Po upływie kolejnej godziny zwiekszy dodatkowo o 1°C (2°F). Prędkość wentylatora jest automatycznie ustawiana na NISKA. W trybie HEAT (OGRZEWANIE) funkcja SEN obniży temperaturę o 1°C (2°F)po pierwszej godzinie. Temperatura obniży się dodatkowo o 1°C (2°F) po upływie kolejnej godziny. Prędkość wentylatora jest automatycznie ustawiana na NISKA.
  Następnie klimatyzator będzie pracował w nowej temperaturze przez kolejne sześć godzin. Po tym funkcja SEN zostanie zatrzymana, a prędkość wentylatora powróci do pierwotnego ustawienia.

- **Wykrywanie wycieków czynnika chłodniczego**
  Jednostka wewnętrzna automatycznie wyświetli „EL0C" po wykryciu wycieku czynnika chłodniczego.

- **Sterowanie bezprzewodowe (w przypadku niektórych urządzeń)**
  Funkcja sterowania bezprzewodowego pozwala na sterowanie
  klimatyzatorem przy użyciu telefonu komórkowego i
  połączenia bezprzewodowego.
  Aby uzyskać dostęp do urządzenia USB, wymiana, konserwacja muszą być wykonywane przez profesjonalny personel.

- **Tryb delikatnego nadmuchu (w przypadku niektórych urządzeń)**
  - Nacisnąć przycisk trybu delikatnego nadmuchu na pilocie zdalnego sterowania, aby włączyć funkcję, dzięki której nadmuch powietrza nie będzie bezpośrednio kierowany na ciało użytkownika.
  - W przypadku trybu delikatnego nadmuchu system automatycznie dostosowuje kąt żaluzji i prędkość wentylatora. Prędkość wentylatora można również wybrać za pomocą pilota.
  - Ta funkcja jest dostępna tylko w trybie Cool (Chłodzenie), Dry (Osuszanie) lub Fan (Wentylator).

- **Funkcja wykrywania radarowego (w przypadku niektórych urządzeń)**
  Urządzenia z funkcją radaru mogą wykrywać ruch w pomieszczeniu. Podczas pracy w trybie chłodzenia lub ogrzewania urządzenie automatycznie zmniejsza moc, aby oszczędzać energię, jeżeli nie wykryje obecności przez ponad 30 minut. Funkcję tę można aktywować za pomocą pilota zdalnego sterowania i aplikacji.
  Uwaga: ponieważ urządzenie wykorzystuje radar, a nie kamerę, wszelkie poruszające się przedmioty, w tym roboty odkurzające, zasłony, a także zwierzęta domowe mogą spowodować wyłączenie trybu oszczędzania energii.
  Działanie mogą również zakłócać przedmioty metalowe lub fale elektromagnetyczne.

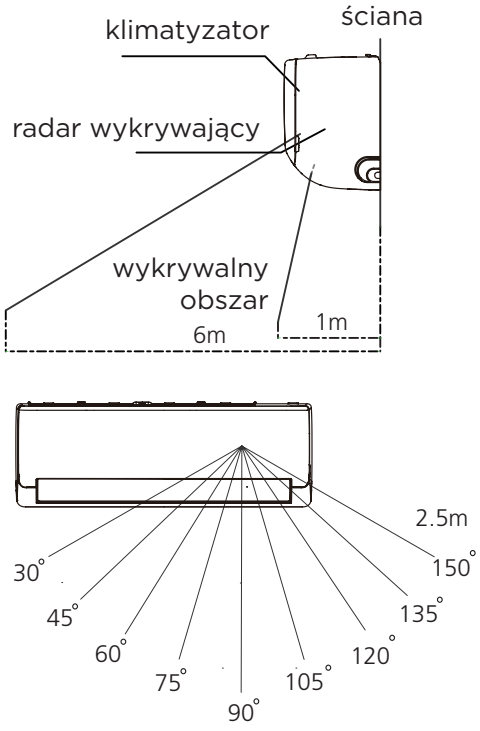

Uwaga: To urządzenie jest zgodne z zasadniczymi wymaganiami i innymi stosownymi przepisami dyrektywy 2014/53/UE.
(tylko produkty Unii Europejskiej)
Częstotliwość transmisji: 5725–5850 MHz
Maksymalna moc transmisji: < -11,74 dBm

Urządzenie zostało przetestowane i stwierdzono, że jest zgodne z ograniczeniami dla odbiornika kategorii 3 normy EN 300 440 v2.1.1 i EN 300 440 v2.2.1. Te limity określono w celu zapewnienia uzasadnionej ochrony przed zakłóceniami w instalacjach w obiektach mieszkalnych. Po umieszczeniu w pobliżu innych urządzeń emitujących sygnały w paśmie ISM 5,8 GHz urządzenie może się przypadkowo uruchomić. Należy podjąć odpowiednie środki, aby zminimalizować to ryzyko.

- **Funkcja ECO+ (w niektórych urządzeniach)**
  W trybie chłodzenia/ogrzewania prędkość wentylatora zmieni się na automatyczną, przy czym ustawiona temperatura pozostanie niezmieniona, co zapewni większy komfort i oszczędność energii oraz zmniejszy wahania temperatury.
- **Funkcja inteligentnej kontroli wilgotności (w przypadku niektórych urządzeń)**
  W trybie chłodzenia, gdy ta funkcja jest włączona, prędkość wentylatora zmieni się na automatyczną, przy czym ustawiona temperatura pozostanie niezmieniona. System może kontrolować wilgotność w pomieszczeniu, aby zapewnić jej optymalny poziom, unikając przesuszenia lub nadmiernej wilgotności, przy jednoczesnym zachowaniu komfortowej temperatury. Funkcję tę można aktywować tylko za pomocą pilota zdalnego sterowania lub aplikacji.

Obsługa ręczna (bez pilota zdalnego sterowania)

⚠ **PRZESTROGA:** Dotycząca korzystania z produktu

Przycisk ręcznego sterowania jest przeznaczony wyłącznie do celów testowych i pracy w trybie awaryjnym.
Nie używać tej funkcji, chyba że pilot zostanie zgubiony i jest to absolutnie konieczne. Aby przywrócić normalne działanie, należy użyć pilota, aby aktywować urządzenie.
Przed rozpoczęciem pracy w trybie ręcznym należy wyłączyć urządzenie.

Aby ręcznie ustawić urządzenie:

- Nacisnąć przyciski po obu stronach panelu, a następnie podnieść panel do góry, aż rozlegnie się kliknięcie.

Po lewej lub prawej stronie znajduje się pręt wsporczy (w zależności od modelu). Użyć go do podparcia panelu.

- Zlokalizować przycisk **STEROWANIA RĘCZNEGO** po prawej stronie elektrycznej skrzynki sterowniczej.
- Nacisnąć przycisk **STEROWANIA RĘCZNEGO** jeden raz, aby aktywować tryb WYMUSZONY TRYB AUTOMATYCZNY.
- Nacisnąć ponownie przycisk **STEROWANIA RĘCZNEGO**, aby aktywować tryb WYMUSZONEGO CHŁODZENIA.
- Nacisnąć przycisk **STEROWANIA RĘCZNEGO** po raz trzeci, aby wyłączyć urządzenie.
- Zamknąć panel przedni.

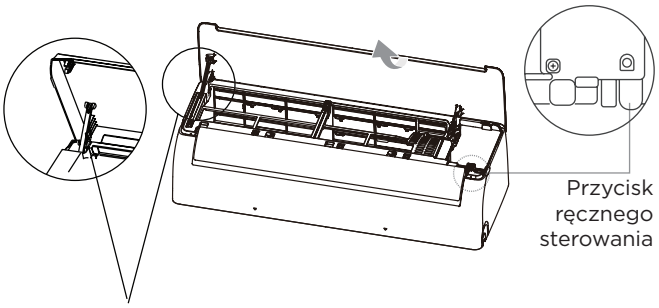

Ustawianie kąta przepływu powietrza

UWAGA: Ustawianie przepływu powietrza w górę i w dół (pilot zdalnego sterowania)

Gdy urządzenie jest włączone, należy użyć przycisku OSCYLACJA na pilocie, aby ustawić kierunek (w górę i w dół) przepływu powietrza. Szczegóły znajdują się w instrukcji obsługi pilota zdalnego sterowania.

Uwaga dotycząca kątów żaluzji

- Podczas korzystania z trybu COOL (CHŁODZENIE) lub DRY (OSUSZANIE) nie należy ustawiać żaluzji pod zbyt pionowym kątem przez dłuższy czas. W przeciwnym razie woda skroplona na łopatce żaluzji będzie kapać na podłogę lub meble.

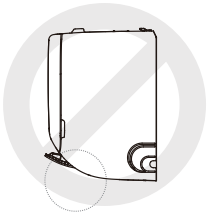

- Ustawienie żaluzji pod zbyt małym kątem w trybie COOL (CHŁODZENIE) lub HEAT (OGRZEWANIE) może zmniejszyć wydajność klimatyzacji ze względu na ograniczony przepływ powietrza.



- Zgodnie z wymaganiami odpowiednich norm, należy ustawić żaluzje na maksymalny kąt przepływu powietrza podczas testu wydajności grzewczej.

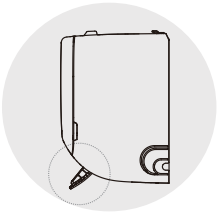

UWAGA

- Nie wolno przesuwać żaluzji ręcznie. Można wyłączyć urządzenie i odłączyć je od zasilania na kilka sekund, aby je zresetować. Po ponownym włączeniu urządzenie zresetuje ustawienie żaluzji.

Ustawienie przepływu powietrza w lewo i w prawo (Obsługa ręczna)

Przepływ powietrza w lewo i w prawo należy regulować ręcznie. Chwycić drążek deflektora (patrz Rys. B) i ręcznie dostosować go w preferowanym kierunku.
W przypadku niektórych urządzeń przepływ powietrza w lewo i w prawo można ustawiać za pomocą pilota zdalnego sterowania. Proszę zapoznać się z instrukcją obsługi pilota.

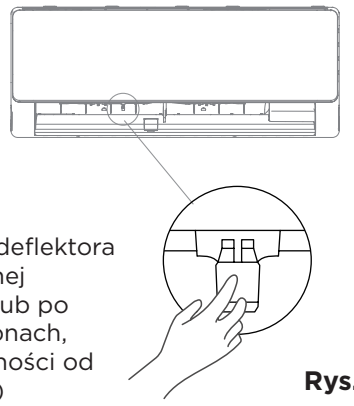

Rys. B

⚠ PRZESTROGA

Nie należy wkładać palców do dmuchawy ani w jej pobliżu ani po stronie ssącej urządzenia. Wentylator o dużej prędkości wewnątrz urządzenia może spowodować obrażenia.

Czyszczenie i konserwacja

⚠ PRZESTROGA

- Zatkane klimatyzatory mogą negatywnie wpływać na wydajność chłodzenia urządzenia i zdrowie użytkowników. Należy pamiętać, aby czyścić filtr co dwa tygodnie. Jeśli na filtrze nagromadzi się duża ilość kurzu i nie będzie on regularnie czyszczony, może dojść do kondensacji i kapania w urządzeniu.
- Przed czyszczeniem lub konserwacją należy zawsze **WYŁĄCZYĆ** system klimatyzacji i odłączyć jego zasilanie.
- **Nie wolno** dotykać filtra odświeżającego powietrze (plazmowego) przez co najmniej 10 minut po wyłączeniu urządzenia.
- Do przecierania urządzenia używać wyłącznie miękkiej, suchej szmatki. Można użyć szmatki nasączonej ciepłą wodą, aby wytrzeć urządzenie do czysta, jeśli jest mocno zabrudzone.
- Nie czyść urządzenia chemikaliami lub ściereczkami nasączonymi chemikaliami.
- Nie czyść urządzenia benzenem, rozcieńczalnikiem, proszkiem polerskim lub innymi rozpuszczalnikami. Mogą one spowodować pęknięcie lub odkształcenie powierzchni z tworzywa sztucznego.
- NIE NALEŻY używać wody o temperaturze wyższej niż 40°C (104°F) do czyszczenia przedniego panelu. Może to spowodować odkształcenie lub przebarwienie panelu.

Czyszczenie jednostki wewnętrznej, filtra powietrza

Krok 1:

Użyj miękkiej, suchej ściereczki, aby przetrzeć urządzenie.

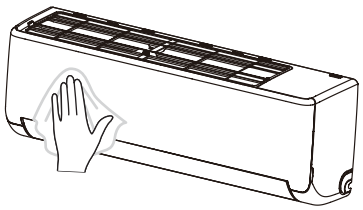

Krok 2:

Jeśli nad klimatyzatorem pozostawiono wystarczająco dużo miejsca i można wygodnie wyjąć filtr, możesz pociągnąć do góry za uchwyt oznaczony “PULL” na środku filtra, aby go wyjąć.

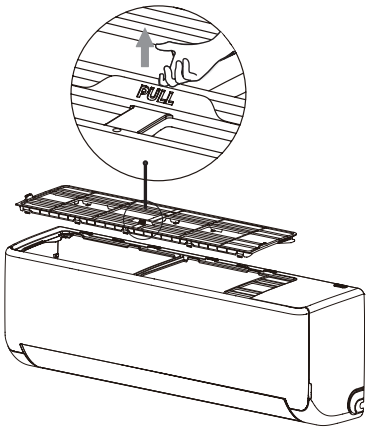

Jeśli klimatyzator jest zainstalowany blisko sufitu i nie można wygodnie wyjąć filtra, podnieś palcami do góry oba boki oznaczone „PULL”, aby wyjąć filtr.

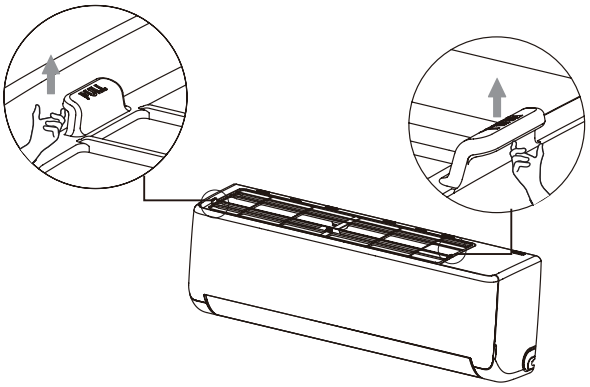

Krok 3:

Jeśli filtr ma mały filtr odświeżający powietrze, odczep go od większego filtra. Wyczyść filtr odświeżający powietrze ręcznym odkurzaczem.

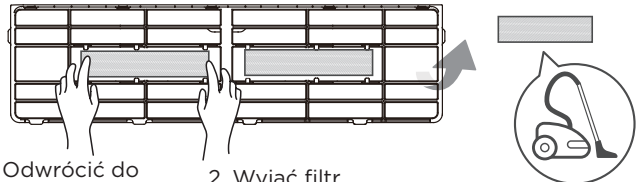

1. Odwrócić do tyłu.
2. Wyjąć filtr odświeżający powietrze (w przypadku niektórych urządzeń).
3. Wyczyścić odkurzaczem.

Krok 4:

Umyć duży filtr powietrza ciepłą wodą z mydłem. Należy pamiętać, aby użyć łagodnego detergentu. Opłukać filtr czystą wodą, a następnie strząsnąć jej nadmiar. Osuszyć w chłodnym, suchym miejscu i nie wystawiać na bezpośrednie działanie promieni słonecznych.

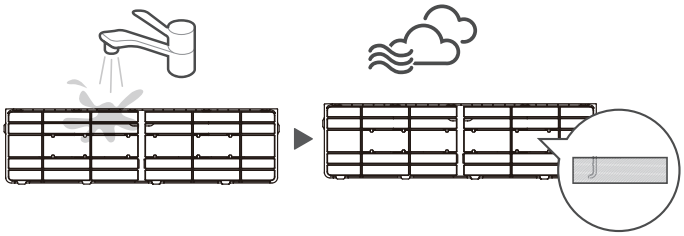

Należy pamiętać o ponownym zamontowaniu filtra.

Krok 5:

Po wyschnięciu, ponownie przypnij filtr odświeżający do większego filtra, następnie zamontuj go z powrotem na górnej części jednostki wewnętrznej.

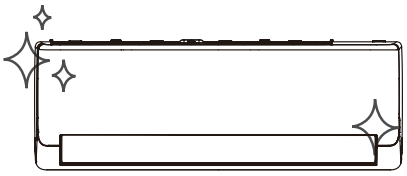

⚠ PRZESTROGA

- Przed wymianą filtra lub czyszczeniem należy wyłączyć urządzenie i odłączyć jego zasilanie.
- Podczas wyjmowania filtra nie wolno dotykać metalowych części urządzenia. Ostre metalowe krawędzie grożą skaleczeniem.
- Nie wolno używać wody do czyszczenia wnętrza jednostki wewnętrznej. Może to zniszczyć izolację i spowodować porażenie prądem.
- Nie wolno wystawiać filtra na bezpośrednie działanie promieni słonecznych podczas suszenia. Może to spowodować skurczenie się filtra.
- Wszelkie czynności konserwacyjne i czyszczenie jednostki zewnętrznej powinny być wykonywane przez autoryzowanego sprzedawcę lub usługodawcę posiadającego odpowiednie uprawnienia.
- Wszelkie naprawy urządzenia powinny być wykonywane przez autoryzowanego sprzedawcę lub usługodawcę posiadającego odpowiednie uprawnienia.

Konserwacja klimatyzatora.

Konserwacja – długie okresy nieużywania

Jeśli klimatyzator nie będzie używany przez dłuższy czas, należy wykonać poniższe czynności:

Wyczyścić wszystkie filtry.

Włączyć funkcję FAN (WENTYLATOR) aż do całkowitego wyschnięcia urządzenia.

Wyłączyć urządzenie i odłączyć zasilanie.

Wyjąć baterie z pilota.

Konserwacja – przegląd przedsezonowy

Po długich okresach nieużywania lub przed okresami częstego użytkowania należy wykonać poniższe czynności:

Sprawdzić, czy przewody nie są uszkodzone.

Wyczyścić wszystkie filtry.

Sprawdzić urządzenie pod kątem wycieków.



Upewnić się, że nic nie blokuje wszystkich wlotów i wylotów powietrza.

Wymienić baterie.

Rozwiązywanie problemów

⚠ PRZESTROGA

Jeśli wystąpi którykolwiek z poniższych warunków, należy natychmiast wyłączyć urządzenie!

- Przewód jest uszkodzony lub nadmiernie rozgrzany.
- Czuć zapach spalenizny.
- Urządzenie wydaje głośne lub nietypowe dźwięki.
- Przepalony bezpiecznik zasilania lub częste załączanie się wyłącznika automatycznego.
- Do urządzenia lub z urządzenia kapie woda lub do urządzenia wpadły inne przedmioty lub z niego wypadły.

NIE WOLNO PODEJMOWAĆ PRÓB SAMODZIELNEJ NAPRAWY!
NATYCHMIAST SKONTAKTOWAĆ SIĘ Z AUTORYZOWANYM SERWISEM.

Częste problemy

Poniższe problemy nie są usterką i w większości sytuacji nie wymagają naprawy.

Problem	Możliwe przyczyny
Urządzenie nie włącza się po naciśnięciu przycisku WŁ/WYŁ	Jednostka ma 3-minutowe zabezpieczenie, które zapobiega jej przeciążeniu. Urządzenia nie można uruchomić ponownie przez trzy minuty od wyłączenia.
Urządzenie przełącza się z trybu COOL/ HEAT (CHŁODZENIE/ OGRZEWANIE) na tryb FAN (WENTYLATOR)	Urządzenie może zmienić swoje ustawienie, aby zapobiec tworzeniu się szronu na urządzeniu. Gdy temperatura wzrośnie, urządzenie ponownie rozpocznie pracę w uprzednio wybranym trybie. Osiągnięto ustawioną temperaturę, a wówczas urządzenie wyłącza sprężarkę. Urządzenie będzie nadal działać, gdy temperatura ponownie się zmieni.
Jednostka wewnętrzna generuje białą mgłę	W wilgotnych regionach duża różnica temperatur między powietrzem w pomieszczeniu a schłodzonym powietrzem z klimatyzatora może powodować powstawanie białej mgły.
Zarówno jednostka wewnętrzna, jak i jednostka zewnętrzna wytwarzają białą mgiełkę	Gdy urządzenie zostanie ponownie przełączone do trybu HEAT (OGRZEWANIE) po odszronieniu, może wytwarzać białą mgiełkę z powodu wilgoci powstającej w procesie odszraniania.
Jednostka wewnętrzna emituje dźwięki	Dźwięk szybko przepływającego powietrza może wystąpić, gdy kratka zmienia swoją pozycję. Po przełączeniu do trybu HEAT (OGRZEWANIE) urządzenia może emitować piszczący dźwięk z powodu rozszerzania i kurczenia się części urządzenia z tworzywa sztucznego.
Zarówno jednostka wewnętrzna, jak i jednostka zewnętrzna emitują dźwięki	Niski syczący dźwięk podczas pracy: Jest to normalne i spowodowane przepływem gazu chłodniczego zarówno przez jednostkę wewnętrzną, jak i zewnętrzną.
	Niski syczący dźwięk podczas uruchamiania systemu, po ustaniu pracy lub w trakcie odszraniania: Hałas ten jest normalny i jest spowodowany zatrzymaniem przepływu lub zmianą kierunku przepływu gazu chłodniczego.
	Piszczący dźwięk: Normalne rozszerzanie i kurczenie się części plastikowych i metalowych spowodowane zmianami temperatury podczas pracy może powodować piszczący dźwięk.

Problem	Możliwe przyczyny
Jednostka zewnętrzna emituje dźwięki	Urządzenie wydaje różne dźwięki w zależności od bieżącego trybu pracy.
Z jednostki wewnętrznej lub zewnętrznej wydostaje się kurz	W urządzeniu może gromadzić się kurz podczas dłuższych okresów nieużywania, który będzie się wydostawał na zewnątrz po włączeniu urządzenia. Problemowi temu można zaradzić, przykrywając urządzenie podczas długich okresów bezczynności.
Urządzenie emituje nieprzyjemny zapach	Urządzenie może pochłaniać zapachy z otoczenia (takie jak zapachy mebli, gotowania, dymu papierosowego itp.), które będą wydzielać się podczas jego pracy.
	W filtrach urządzenia jest pleśń i należy je wyczyścić.
Wentylator jednostki zewnętrznej nie działa	Podczas pracy prędkość wentylatora podlega regulacji, co pozwala optymalizować pracę produktu.
Działanie jest nieregularne, nieprzewidywalne lub urządzenie nie reaguje	Zakłócenia powodowane przez wieże telefonii komórkowej i zdalne wzmacniacze mogą spowodować nieprawidłowe działanie urządzenia. W takim przypadku należy wykonać następujące czynności. • Odłączyć zasilanie, a następnie podłączyć ponownie. • Nacisnąć przycisk WŁ./WYŁ. na pilocie, aby ponownie włączyć urządzenie.

UWAGA: Jeśli problem będzie się powtarzał, należy skontaktować się z lokalnym sprzedawcą lub najbliższym centrum obsługi klienta. Należy wówczas podać szczegółowy opis wadliwego działania urządzenia, a także numer modelu.

⚠ PRZESTROGA

W przypadku wystąpienia problemów należy sprawdzić następujące punkty przed skontaktowaniem się z serwisem, ponieważ niektóre przypadki nie będą wymagały naprawy.

Problem	Możliwe przyczyny	Rozwiązanie
Niska wydajność chłodzenia	Ustawienie temperatury może być wyższe niż temperatura otoczenia w pomieszczeniu.	Obniżyć ustawienie temperatury.
	Wymiennik ciepła w jednostce wewnętrznej lub zewnętrznej jest brudny.	Należy skontaktować się z autoryzowanym centrum serwisowym, aby wyczyścić uszkodzony wymiennik ciepła.
	Filtr powietrza jest zabrudzony.	Wyjąć filtr i wyczyścić go zgodnie z instrukcjami
	Wlot lub wylot powietrza którejś jednostki jest zablokowany.	Wyłączyć urządzenie, usunąć przeszkodę i włączyć urządzenie ponownie.
	Drzwi i okna są otwarte.	Należy dopilnować, aby podczas pracy urządzenia wszystkie drzwi i okna były na pewno zamknięte.
	Światło słoneczne wytwarza nadmierne ciepło.	Zamykaj okna i zasłony w okresach wysokich temperatur lub intensywnego nasłonecznienia.
	Zbyt wiele źródeł ciepła w pomieszczeniu (ludzie, komputery, urządzenia elektroniczne itp.).	Zmniejszyć liczbę źródeł ciepła.
	Niski poziom czynnika chłodniczego z powodu wycieku lub długotrwałego użytkowania	Skontaktować się z autoryzowanym centrum serwisowym.
	Funkcja CICHY jest aktywowana (funkcja opcjonalna)	Funkcja SILENT może obniżyć wydajność urządzenia poprzez zmniejszenie częstotliwości pracy. Wyłącz funkcję CICHY.

Problem	Możliwe przyczyny	Rozwiązanie
Urządzenie nie działa	Awaria zasilania	Poczekać na przywrócenie zasilania
	Zasilanie jest wyłączone.	Włączyć zasilanie.
	Bezpiecznik jest przepalony.	Skontaktować się z autoryzowanym centrum serwisowym, aby wymienić bezpiecznik.
	Baterie pilota zdalnego sterowania są rozładowane.	Wymienić baterie.
	Włączyła się ochrona urządzenia blokująca jego ponowne włączenie przez trzy minuty.	Odczekaj trzy minuty przed ponownym uruchomieniem urządzenia.
	Włączył się timer.	Wyłączyć timer.
Urządzenie często włącza się i wyłącza	W urządzeniu jest zbyt dużo lub zbyt mało czynnika chłodniczego.	Skontaktować się z autoryzowanym centrum serwisowym.
	Do układu dostały się nieściśliwy gaz lub wilgoć.	Skontaktować się z autoryzowanym centrum serwisowym.
	Sprężarka jest uszkodzona.	Skontaktować się z autoryzowanym centrum serwisowym.
	Napięcie jest zbyt wysokie lub zbyt niskie.	Skontaktuj się z autoryzowanym punktem serwisowym, aby zainstalować manostat do regulacji napięcia
Słaba wydajność ogrzewania	Temperatura zewnętrzna jest bardzo niska.	Użyć pomocniczego urządzenia grzewczego.
	Zimne powietrze wpływa przez drzwi i okna	Upewnij się, że po uruchomieniu urządzenia wszystkie drzwi i okna są zamknięte.
	Niski poziom czynnika chłodniczego z powodu wycieku lub długotrwałego użytkowania	Sprawdzić, czy nie ma wycieków, skontaktować się z autoryzowanym centrum serwisowym.
Lampki wskaźnikowe nadal migają **Na wyświetlaczu jednostki wewnętrznej pojawia się kod błędu, który zaczyna się od następujących liter:** • E (x), P (x), F (x) • EH (xx), EL (xx), EC (xx) • PH (xx), PL (xx), PC (xx)	Urządzenie może przestać działać lub kontynuować bezpieczną pracę. Jeśli lampki wskaźnikowe nadal migają lub pojawiają się kody błędów, należy odczekać około 10 minut. Problem może rozwiązać się sam. Jeśli tak się nie stanie, należy odłączyć zasilanie, a następnie podłączyć je ponownie. Włączyć urządzenie. Jeśli problem będzie się powtarzał, należy odłączyć zasilanie i skontaktować się z najbliższym centrum obsługi klienta. Uwaga: Niektóre jednostki wyświetlają kod błędu i jednocześnie uruchamia się brzęczyk. Brzęczyk można wyłączyć przyciskiem zasilania na pilocie, w przeciwnym razie będzie brzęczał przez 5 minut.	

UWAGA: Jeśli po przeprowadzeniu powyższych kontroli i diagnostyki problem będzie się powtarzał, należy natychmiast wyłączyć urządzenie i skontaktować się z autoryzowanym centrum serwisowym.

Rozpoczęcie instalacji klimatyzatora

Sprawdzenie akcesoriów

System klimatyzacji jest dostarczany z następującymi akcesoriami. Podczas montażu klimatyzatora należy wykorzystać wszystkie części instalacyjne i akcesoria. Niewłaściwy montaż może spowodować wyciek wody, porażenie prądem i pożar lub spowodować awarię urządzenia. Elementy, których nie dołączono do klimatyzatora, należy zakupić osobno.

Nazwa akcesoriów	Ilość (szt.)	Kształt	Nazwa akcesoriów	Ilość (szt.)	Kształt
Podręcznik	1-3		Pilot zdalnego sterowania	1	
Złącze spustowe (w przypadku modeli z funkcją chłodzenia i ogrzewania)	1		Bateria	2	
Uszczelka (dla modeli z chłodzeniem i ogrzewaniem)	1		Uchwyt pilota zdalnego sterowania (do kupienia osobno)	1	
Płyta montażowa	1		Śruba mocująca do uchwytu pilota zdalnego sterowania (do kupienia osobno)	2	
Kołek rozporowy	5–8 (w zależności od modelu)		**Mały filtr** (Wymaga zamontowania z tyłu głównego filtra powietrza przez autoryzowanego technika podczas montażu urządzenia).	1–2 (w zależności od modelu)	
Śruba mocująca płytę montażową	5–8 (w zależności od modelu)				
Nakrętka miedziana (w przypadku niektórych urządzeń) (Służy do podłączenia rur łączących jednostkę wewnętrzną i zewnętrzną).	2		**Zacisk kablowy** (Tylko w przypadku niektórych urządzeń) Podczas instalacji okablowania na miejscu, jeśli zostanie wybrane zasilanie zewnętrzne, a średnica przewodu ulegnie zmniejszeniu, należy użyć zacisku kablowego, aby zastąpić zacisk już zainstalowany w skrzynce przewodowej, w celu pewnego zamocowania przewodu.	1	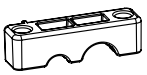

<table>
<tr><th>Nazwa</th><th colspan="2">Kształt</th><th>Ilość (szt.)</th></tr>
<tr><td rowspan="6">Zespół rury łączącej</td><td rowspan="2">Strona cieczowa</td><td>Ø 6,35 mm (1/4 cala)</td><td rowspan="6">Części, które należy zakupić osobno. Należy skonsultować się ze sprzedawcą w sprawie odpowiedniego rozmiaru rury do zakupionego urządzenia.</td></tr>
<tr><td>Ø 9,52 mm (3/8 cala)</td></tr>
<tr><td rowspan="4">Strona gazowa</td><td>Ø 9,52 mm (3/8 cala)</td></tr>
<tr><td>Ø 12,7 mm (1/2 cala)</td></tr>
<tr><td>Ø 16 mm (5/8 cala)</td></tr>
<tr><td>Ø 19 mm (3/4 cala)</td></tr>
<tr><td>Pierścień i taśma magnetyczna

(jeśli są w zestawie, zapoznaj się ze schematem połączeń, aby zamontować je na kablu połączeniowym)</td><td colspan="2">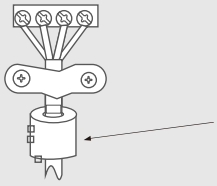

Przełożyć taśmę przez otwór pierścienia magnetycznego, aby zamocować go na przewodzie</td><td>Różni się w zależności od modelu</td></tr>
</table>

Instalacja

UWAGA DOTYCZĄCA ILUSTRACJI:

Ilustracje zawarte w niniejszej instrukcji mają charakter poglądowy. Rzeczywisty kształt jednostki wewnętrznej może się nieznacznie różnić. Obowiązuje rzeczywisty kształt urządzenia.

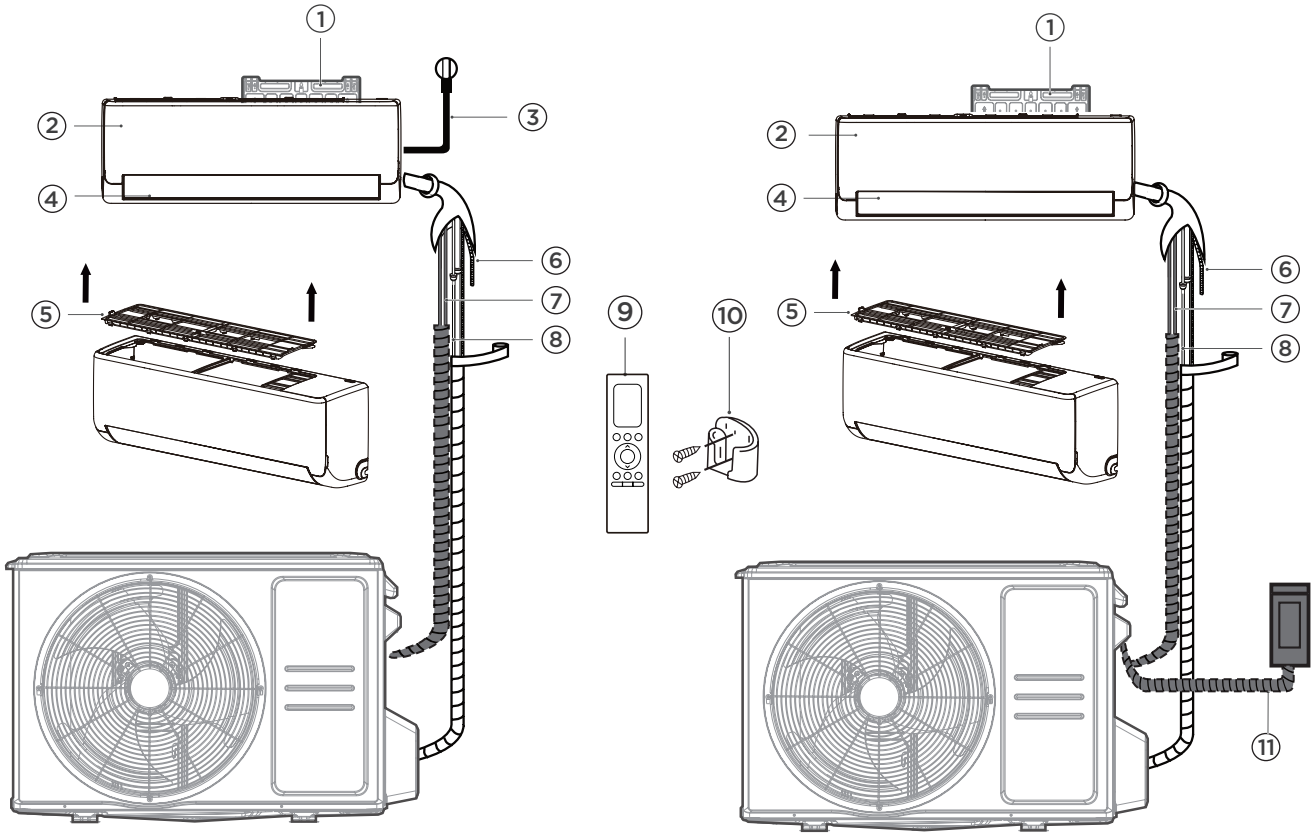

Modele zasilaczy wewnętrznych **Modele zasilaczy zewnętrznych**

1. Płyta do montażu na ścianie
2. Panel przedni
3. Kabel zasilający (w przypadku niektórych urządzeń)
4. Żaluzja
5. Filtr funkcjonalny (z tyłu filtra głównego – niektóre urządzenia)
6. Rura spustowa
7. Przewód sygnałowy
8. Orurowanie czynnika chłodniczego
9. Pilot zdalnego sterowania
10. Uchwyt pilota zdalnego sterowania (niektóre urządzenia)
11. Kabel zasilający jednostki zewnętrznej (w przypadku niektórych urządzeń)

Zalecane narzędzia

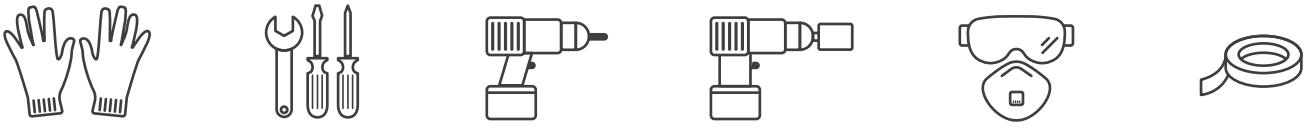

Rękawice | Wkrętak i klucz | Wiertarka udarowa | Wiertło rdzeniowe | Okulary ochronne i maska | Taśma winylowa

Podsumowanie czynności instalacyjnych – jednostka wewnętrzna

1

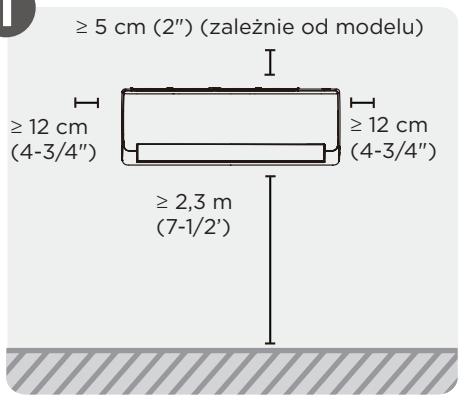

Wybierz lokalizację instalacji

2

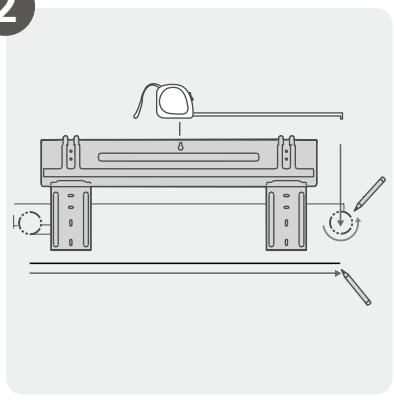

Przymocować płytę montażową.

3

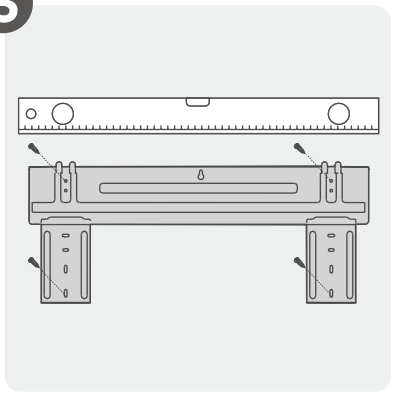

Ustalić położenie otworu w ścianie.

4

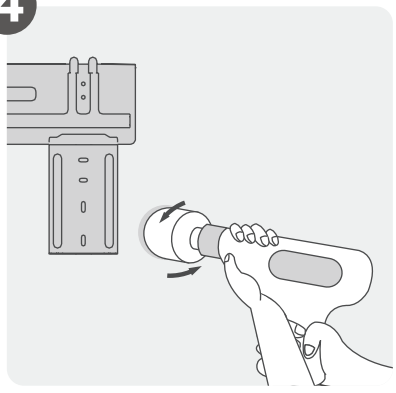

Wywiercić otwór w ścianie

5

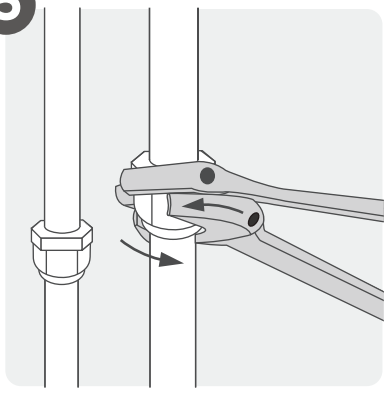

Podłączyć orurowanie.

6

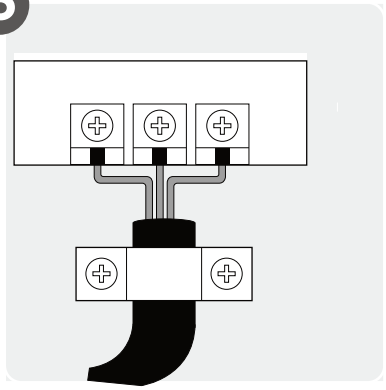

Podłączyć okablowanie.

7

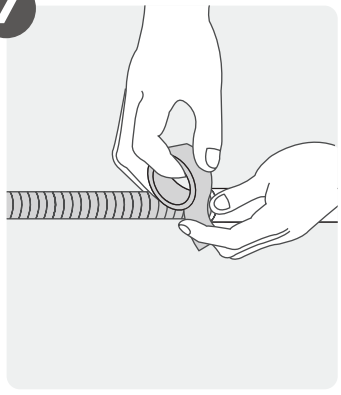

Przygotować wąż spustowy.

8

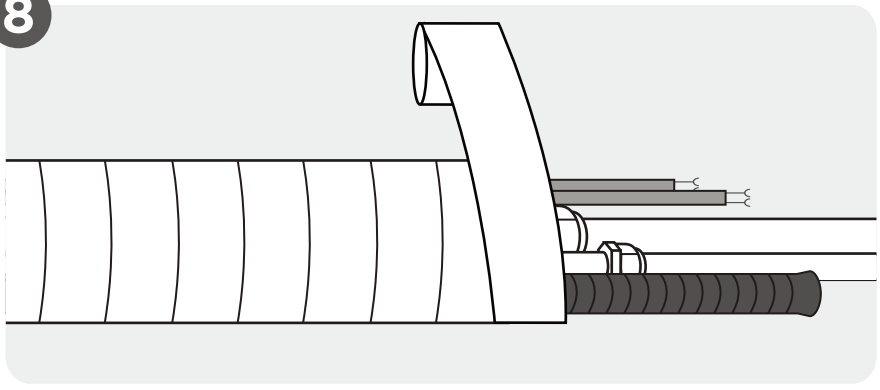

Owinąć rury i kable.

9

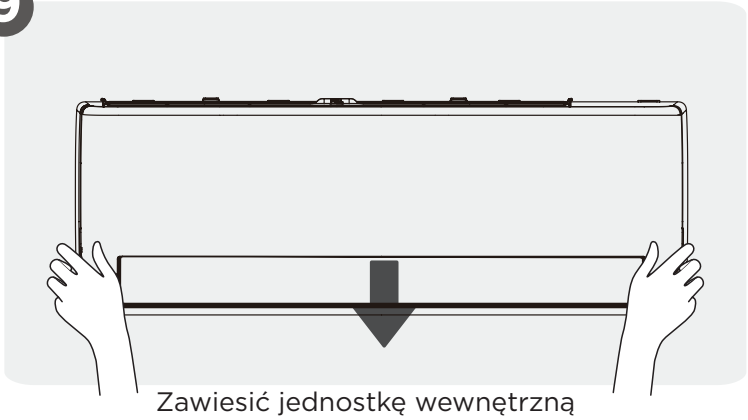

Zawiesić jednostkę wewnętrzną

Instalacja jednostki wewnętrznej

1 Wybierz lokalizację instalacji

UWAGA: Przed instalacją

Przed zainstalowaniem jednostki wewnętrznej należy sprawdzić etykietę na opakowaniu produktu, aby się upewnić, że numer modelu jednostki wewnętrznej odpowiada numerowi modelu jednostki zewnętrznej.

Poniżej znajdują się wytyczne, które pomogą wybrać odpowiednie miejsce dla urządzenia.

Właściwe miejsca instalacji spełniają następujące normy:



☑ Dobra cyrkulacja powietrza



☑ Hałas z urządzenia nie będzie przeszkadzał innym osobom.

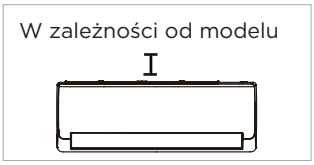

☑ Pozostaw jak najwięcej miejsca u góry dla zachowania optymalnej wydajności.



☑ Mocne i solidne – miejsce pozbawione wibracji.
☑ Wystarczająco wytrzymała powierzchnia, aby utrzymać ciężar urządzenia.



☑ Miejsce oddalone o co najmniej jeden metr od wszystkich innych urządzeń elektrycznych (np. telewizora, radia, komputera).



☑ Wygodne odprowadzanie wody

Jeżeli przewody czynnika chłodniczego są już wbudowane w ścianę, przed montażem, zdejmij panel przedni, ramę i żaluzje.
W przypadku użycia wspornika obudowy do podparcia jednostki, wymagany jest minimalny odstęp od góry, który wynosi 8 cm dla modeli < 24 k i 10 cm dla modeli ≥ 24 k. Jeśli nie ma potrzeby użycia wspornika obudowy do podparcia jednostki, wymagany jest minimalny odstęp 5 cm od góry.

Kiedy należy zamontować rurę czynnika chłodniczego:
Jeśli do podparcia jednostki użyto wspornika obudowy, wymagany jest minimalny odstęp 11 cm od góry.
Jeśli nie ma potrzeby użycia wspornika obudowy do podparcia jednostki, wymagany jest minimalny odstęp 5 cm od góry.

<u>NIE WOLNO</u> instalować urządzenia w niżej wymienionych miejscach:

⊘ W pobliżu dowolnego źródła ciepła, pary lub gazu palnego.
⊘ W pobliżu łatwopalnych przedmiotów, takich jak zasłony lub odzież.
⊘ W pobliżu przeszkód blokujących cyrkulację powietrza.
⊘ W pobliżu drzwi.
⊘ W miejscu narażonym na bezpośrednie działanie promieni słonecznych.

UWAGA: DOTYCZĄCA INSTALACJI PRODUKTU

- Jeśli nie ma stałego orurowania czynnika chłodniczego
  Wybierając lokalizację, należy pamiętać, że trzeba pozostawić wystarczająco dużo miejsca na otwór w ścianie (patrz Wywiercić otwór w ścianie w kroku orurowania łączącego) dla kabla sygnałowego i instalacji czynnika chłodniczego, które łączą jednostki wewnętrzne i zewnętrzne. Domyślną pozycją dla wszystkich instalacji rurowych jest prawa strona jednostki wewnętrznej (patrząc na jednostkę). Orurowanie można jednak zamontować zarówno po lewej, jak i po prawej stronie urządzenia.
- Zaleca się montować w odległości 11 cm od sufitu. Montaż zbyt blisko sufitu może obniżyć wydajność klimatyzatora oraz utrudnić prace montażowe, konserwację i czyszczenie.

2 Wywiercić otwór w ścianie na potrzeby orurowania łączącego

Określenie położenia otworu w ścianie

UWAGA: DOTYCZĄCA ŚCIAN BETONOWYCH LUB MUROWANYCH

Jeśli ściana jest wykonana z cegły, betonu lub podobnego materiału, należy wywiercić w niej otwory o średnicy 5 mm (0,2″) i włożyć dostarczone kołki rozporowe. Następnie przymocować płytę montażową do ściany, wkręcając śruby bezpośrednio do kołków rozporowych.

Krok 1:

Wykręcić śrubę mocującą płytę montażową z tyłu jednostki wewnętrznej.

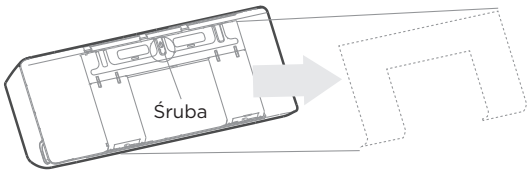

Krok 2:

Przymocować płytę montażową do ściany za pomocą dostarczonych śrub. Upewnić się, że płyta montażowa przylega płasko do ściany.

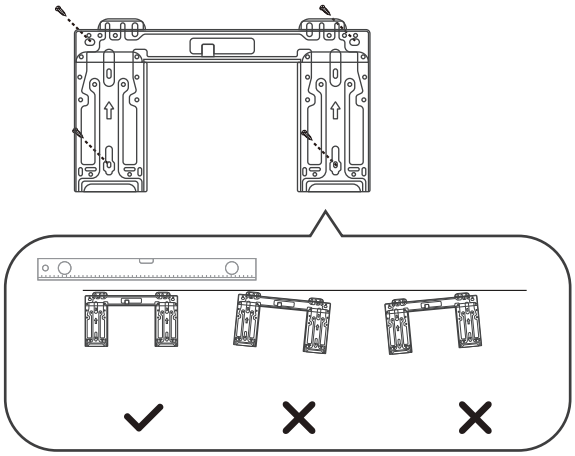

Prawidłowa orientacja płyty montażowej

Krok 3:

Sprawdzić rodzaj płyty montażowej w posiadanym urządzeniu.
Poszczególne modele mają różne płyty montażowe. Zapoznać się z poniższymi wymiarami płyt montażowych, aby określić optymalną pozycję. Kształt płyty montażowej może się nieznacznie różnić, ale wymiary montażowe są takie same.

Jednostka: mm (in)

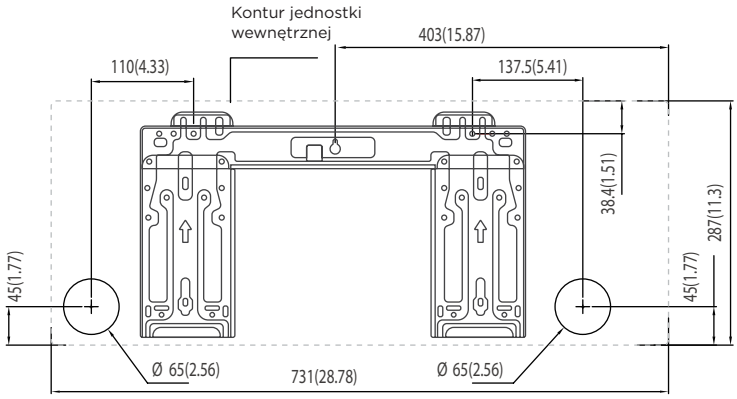

Model A

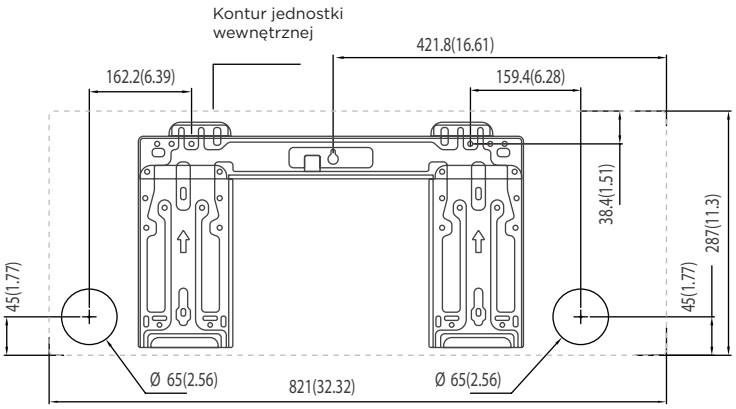

Model B

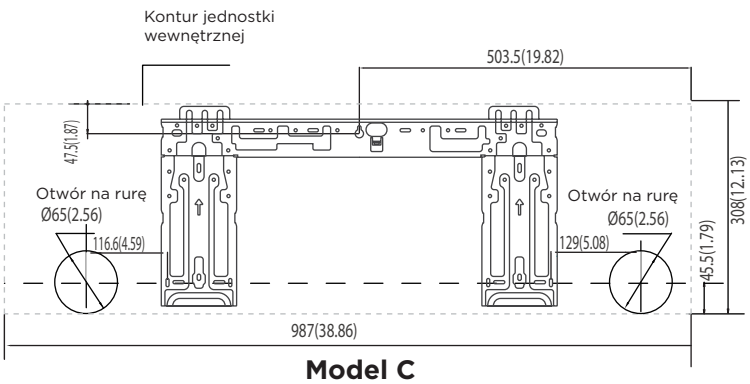

Model C

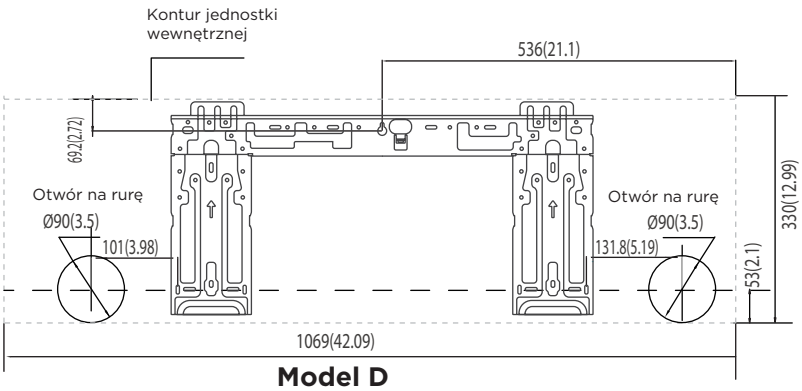

Model D

Wywiercić otwór w ścianie

⚠ PRZESTROGA

Podczas wiercenia otworu w ścianie należy unikać przewodów, instalacji hydraulicznej i innych wrażliwych elementów.

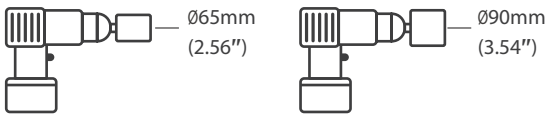

Za pomocą wiertła rdzeniowego o średnicy 65 mm (2,56″) lub 90 mm (3,54″) (w zależności od modelu)

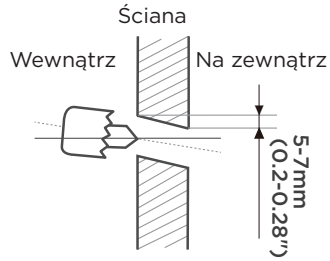

Wywiercić otwór w ścianie.

Krok 1:

Wywierć otwór w ścianie za pomocą wiertła rdzeniowego o średnicy 65 mm (2,56″) lub 90 mm (3,54″) (w zależności od modelu). Upewnić się, że otwór jest wywiercony pod niewielkim kątem w dół tak, aby zewnętrzny koniec otworu znajdował się poniżej wewnętrznego końca o około 5 mm do 7 mm (0,2–0,28″). Zapewni to odpowiedni odpływ wody.

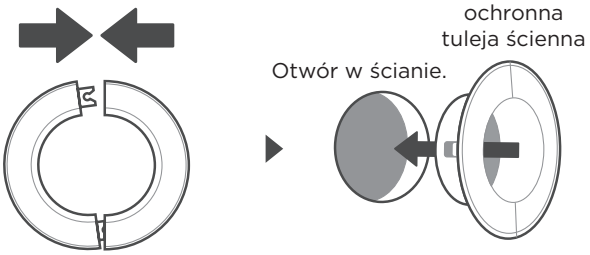

Umieścić ochronny mankiet ścienny w otworze.

Krok 2:

Umieścić ochronny mankiet ścienny w otworze. Chroni on krawędzie otworu i pomoże go uszczelnić po zakończeniu procesu montażu.

UWAGA: ROZMIAR OTWORU W ŚCIANIE

Wielkość otworu w ścianie jest określana przez rozmiar rur połączeniowych. Gdy średnica rury po stronie gazowej wynosi Ø 16 mm (5/8″) lub więcej, otwór w ścianie powinien mieć średnicę 90 mm (3,54″). Gdy średnica rury po stronie gazowej jest mniejsza niż Ø 16 mm (5/8″), otwór w ścianie powinien mieć średnicę 65 mm (2,56″).

3 Montaż orurowania czynnika chłodniczego i węża spustowego

UWAGA

Orurowanie czynnika chłodniczego znajduje się wewnątrz tulei izolacyjnej przymocowanej do tylnej części urządzenia. Orurowanie należy przygotować przed przełożeniem go przez otwór w ścianie. Szczegółowe instrukcje dotyczące wymagań w zakresie rozszerzenia rur i momentu obrotowego, kwestii technicznych itp., można znaleźć w sekcji „Podłączenie orurowania czynnika chłodniczego" w niniejszej instrukcji.

Podłączanie orurowania czynnika chłodniczego

Cztery strony do wyprowadzenia orurowania
W zależności od położenia otworu w ścianie względem płyty montażowej, należy wybrać stronę, z której orurowanie wyjdzie z urządzenia. Dostępne są cztery opcje wyprowadzania rur.

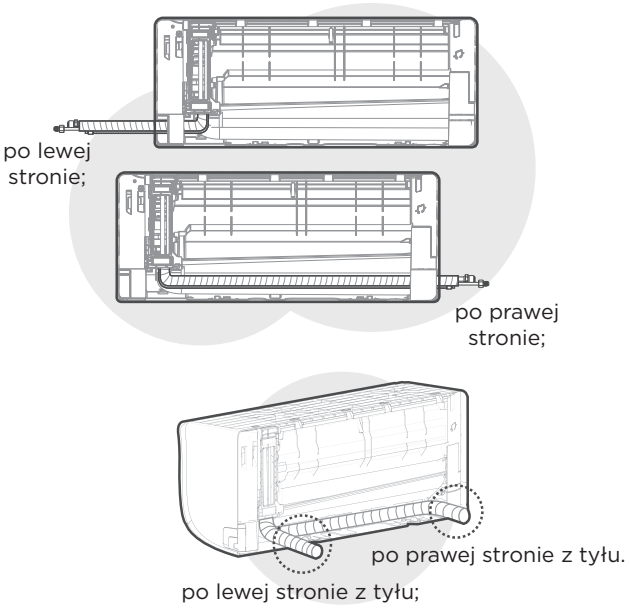

UWAGA DOTYCZĄCA PODŁĄCZENIA ORUROWANIA

W niektórych lokalizacjach w Stanach Zjednoczonych do podłączenia kabla należy użyć rury osłonowej. Aby zapewnić wystarczającą przestrzeń na rury i aby urządzenie znajdowało się przy ścianie po instalacji, zaleca się przymocowanie węża spustowego po prawej stronie (patrząc od tyłu urządzenia). Wybierając wyprowadzenie orurowania po lewej lub prawej stronie, należy upewnić się, że rury wychodzą poziomo, aby nie wpłynęło to na instalację dolnej ramy.

⚠ PRZESTROGA

Należy zachować szczególną ostrożność, aby nie wgiąć ani nie uszkodzić rur podczas ich odginania od urządzenia. Wszelkie wgniecenia w rurach wpłyną na wydajność pracy urządzenia.

Podłączanie orurowania czynnika chłodniczego

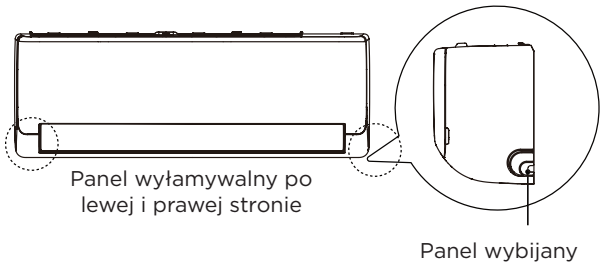

1. Jeśli otwór w ścianie znajduje się za urządzeniem, należy przytrzymać na swoim miejscu panel wybijany. Jeśli otwór w ścianie znajduje się z boku jednostki wewnętrznej, należy usunąć plastikowy panel wybijany z tej strony jednostki. Użyć szczypiec lub nożyczek, jeśli plastikowego panelu nie da się zdjąć ręcznie.
2. W wybijanym panelu wykonano rowek umożliwiający jego wygodne wycięcie. Wielkość szczeliny zależy od średnicy rur.
3. Jeśli istniejące orurowanie łączące jest już osadzone w ścianie, należy przejść od razu do kroku Podłączyć wąż spustowy. W przypadku braku wbudowanego orurowania orurowanie czynnika chłodniczego jednostki wewnętrznej należy podłączyć do orurowania łączącego, które połączy jednostki wewnętrzne i zewnętrzne. Szczegółowe instrukcje znajdują się w sekcji Podłączenie orurowania czynnika chłodniczego niniejszej instrukcji.

⚠ PRZESTROGA

W przypadku urządzeń wykorzystujących następujące złącza rurowe należy ściśle przestrzegać podanych instrukcji dotyczących montażu orurowania.

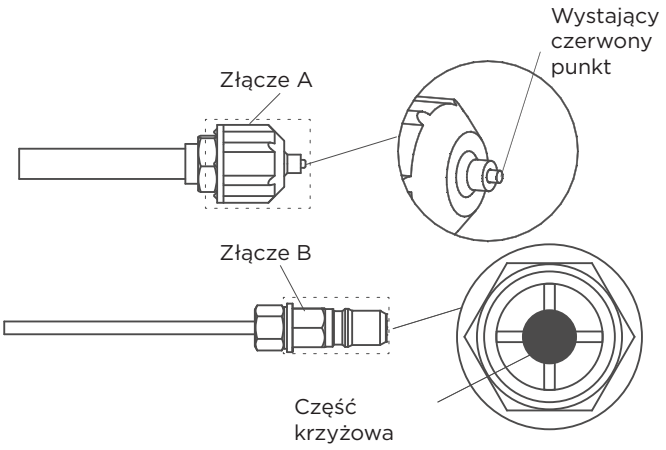

- Przed podłączeniem orurowania czynnika chłodniczego należy koniecznie założyć rękawice robocze i okulary ochronne oraz pamiętać, że złącza A i B nie mogą być skierowane bezpośrednio w stronę ludzi.
- Naciskać część złącza B w kształcie krzyża za pomocą narzędzia przez około 5 do 10 sekund, aż czerwony wystający punkt złącza A całkowicie się schowa.
- Odłączyć złącza A i B, a następnie wykonać połączenie przewodów czynnika chłodniczego między jednostką wewnętrzną a jednostką zewnętrzną.

Podłączanie węża spustowego

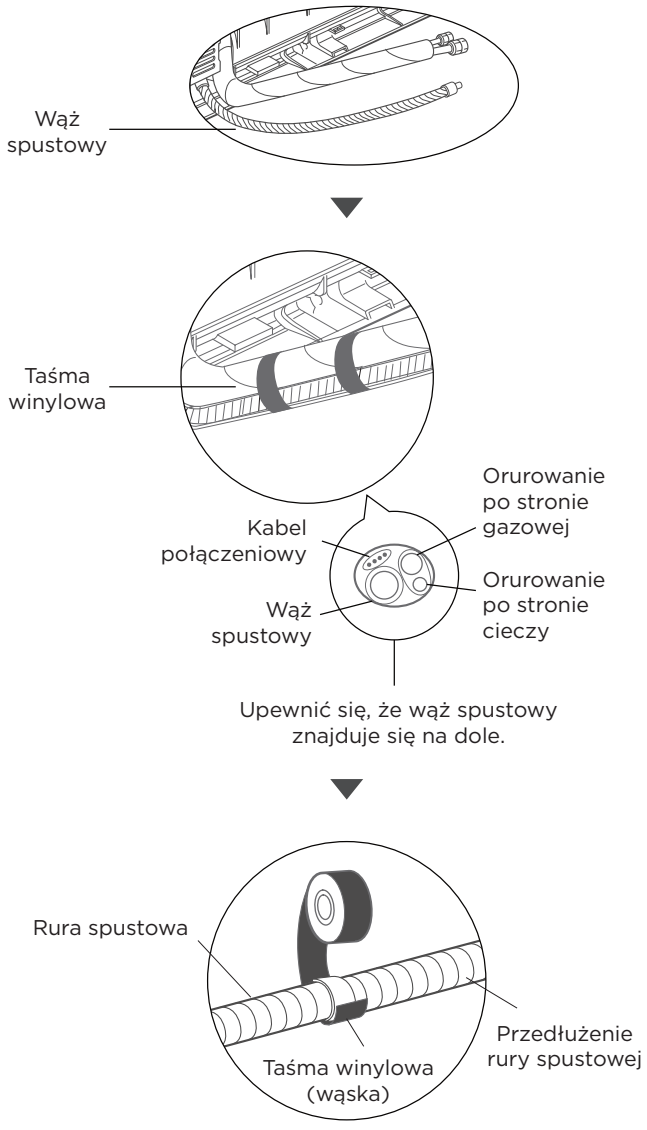

Krok 1:

Wąż spustowy można przymocować z lewej lub prawej strony. Aby zapewnić prawidłowe odprowadzanie, wąż spustowy należy przymocować po tej samej stronie, po której rurociąg czynnika chłodniczego opuszcza urządzenie. Przymocować przedłużenie węża spustowego (zakup osobno) do końca węża spustowego.

- Owinąć ściśle punkt połączenia taśmą teflonową, aby zapewnić dobre uszczelnienie i zapobiec wyciekom.
- W przypadku części węża spustowego, która pozostanie w pomieszczeniu, należy owinąć go izolacją z rury piankowej, aby zapobiec kondensacji.
- Wyjąć filtr powietrza i wlać niewielką ilość wody do miski odpływowej, aby upewnić się, że woda płynnie wypływa z urządzenia.

⚠ PRZESTROGA

ZAŚLEPIANIE NIEUŻYWANEGO OTWORU SPUSTOWEGO

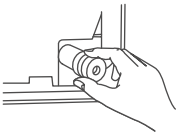

Aby zapobiec niepożądanym wyciekom, należy zatkać nieużywany otwór spustowy dostarczonym gumowym korkiem.

UWAGA DOTYCZĄCA UMIESZCZENIA INSTALACJI WĘŻA SPUSTOWEGO

Należy dopilnować, aby wąż spustowy był ułożony zgodnie z poniższymi rysunkami.

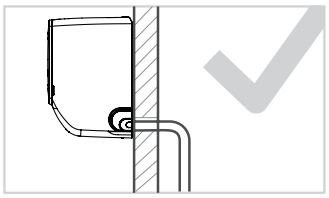

POPRAWNIE
Należy dopilnować, aby nie było załamań ani wgnieceń w wężu spustowym w celu zapewnienia prawidłowego odpływu.

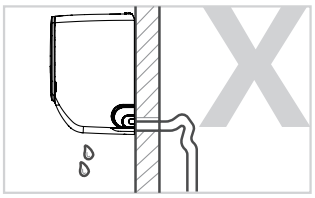

NIEPOPRAWNIE
Zagięcia w wężu spustowym wytworzą pułapki wodne.

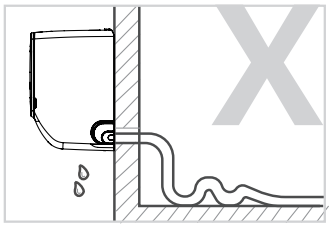

NIEPOPRAWNIE
Zagięcia w wężu spustowym wytworzą pułapki wodne.

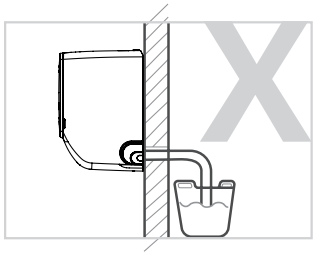

NIEPOPRAWNIE
Nie umieszczać końcówki węża spustowego w wodzie ani w pojemnikach, w których gromadzi się woda. Uniemożliwi to prawidłowy odpływ wody.

4 Przygotowanie do wykonania prac elektrycznych

⚠ OSTRZEŻENIE

- **PRZED WYKONANIEM JAKICHKOLWIEK PRAC ELEKTRYCZNYCH NALEŻY ZAPOZNAĆ SIĘ Z PONIŻSZYMI ZASADAMI**
- **PRZED WYKONANIEM JAKICHKOLWIEK PRAC ELEKTRYCZNYCH LUB OKABLOWANIA NALEŻY WYŁĄCZYĆ GŁÓWNE ZASILANIE SYSTEMU.**

1. Całe okablowanie musi być zgodne z lokalnymi i krajowymi przepisami ustawowymi i wykonawczymi dotyczącymi instalacji elektrycznych oraz musi zostać zainstalowane przez uprawnionego elektryka.
2. Wszystkie połączenia elektryczne muszą być wykonane zgodnie ze schematem połączeń elektrycznych znajdującym się na panelach jednostek wewnętrznych i zewnętrznych.
3. W przypadku poważnego problemu z bezpieczeństwem zasilania należy natychmiast przerwać pracę. Należy wyjaśnić klientowi sytuację, podając uzasadnienie i odmówić instalacji urządzenia, dopóki problem z bezpieczeństwem nie zostanie prawidłowo rozwiązany.
4. W przypadku podłączenia zasilania do stałego okablowania w to stałe okablowanie należy włączyć przełącznik lub wyłącznik automatyczny, który odłącza wszystkie bieguny, a odległość między jego stykami wynosi co najmniej 3 mm (1/8"). Wykwalifikowany serwisant musi używać zatwierdzonego wyłącznika automatycznego lub przełącznika.
5. Urządzenie należy podłączać tylko do gniazdka indywidualnego obwodu rozgałęzionego. Nie podłączać innego urządzenia do tego samego gniazdka.
6. Upewnić się, że klimatyzator jest prawidłowo uziemiony.
7. Każdy przewód musi być odpowiednio mocno podłączony. Luźne okablowanie może spowodować przegrzanie zacisku, co skutkuje awarią produktu i możliwym pożarem.
8. Nie wolno pozwolić, aby przewody stykały się z rurami czynnika chłodniczego, sprężarką lub dowolnymi ruchomymi częściami urządzenia lub opierały się o te rury lub elementy.
9. Aby uniknąć porażenia prądem, nigdy nie wolno dotykać elementów elektrycznych wkrótce po wyłączeniu zasilania. Po wyłączeniu zasilania zawsze należy odczekać co najmniej 10 minut przed dotknięciem elementów elektrycznych.
10. Napięcie zasilania powinno mieścić się w zakresie 90–110% napięcia znamionowego. Niewystarczające zasilanie może spowodować awarię, porażenie prądem lub pożar.

⚠ OSTRZEŻENIE

Całe okablowanie musi być wykonane ściśle zgodnie ze schematem okablowania znajdującym się z tyłu panelu przedniego jednostki wewnętrznej.

Podłączyć przewody sygnałowe i zasilające

Przewód sygnałowy umożliwia komunikację między jednostkami wewnętrznymi i zewnętrznymi. Przed przygotowaniem go do podłączenia należy najpierw wybrać odpowiedni rozmiar przewodu.

Rodzaje kabli

- Przewód zasilający jednostki wewnętrznej (jeśli dotyczy):
  H05VV-F lub H05V2V2-F
- Przewód zasilający jednostki zewnętrznej:
  H07RN-F lub H05RN-F
- Przewód sygnałowy: H07RN-F

Minimalny przekrój poprzeczny kabli zasilających i sygnałowych (do celów informacyjnych)

Znamionowy prąd urządzenia (A)	Znamionowy przekrój poprzeczny (mm^2)
> 3 i ≤ 6	0,75
> 6 i ≤ 10	1
> 10 i ≤ 16	1,5
> 16 i ≤ 25	2,5
> 25 i ≤ 32	4
> 32 i ≤ 40	6

DOBÓR ODPOWIEDNIEGO ROZMIARU PRZEWODU

Wielkości potrzebnego przewodu zasilającego, kabla sygnałowego, bezpiecznika i przełącznika zależą od maksymalnego prądu urządzenia. Maksymalny prąd jest wskazany na tabliczce znamionowej znajdującej się na panelu bocznym urządzenia. Należy zapoznać się z tą tabliczką znamionową, aby wybrać odpowiedni przewód, bezpiecznik lub przełącznik.

1. Otworzyć panel przedni jednostki wewnętrznej.
2. Za pomocą śrubokręta otworzyć pokrywę skrzynki przyłączeniowej po prawej stronie urządzenia. Spowoduje to odsłonięcie listwy zaciskowej.
3. Odkręcić zacisk kabla pod listwą zaciskową i umieścić go z boku.
4. Ustawiając się twarzą do tyłu urządzenia, zdjąć plastikowy panel w lewym dolnym rogu.
5. Przeciągnąć przewód sygnałowy przez to gniazdo, od tyłu urządzenia do przodu.
6. Ustawiając się twarzą do przodu urządzenia, podłączyć przewód zgodnie ze schematem okablowania jednostki wewnętrznej, podłączyć ucho U i mocno przykręcić każdy z przewodów do odpowiedniego zacisku.
7. Po sprawdzeniu, czy każde połączenie jest pewnie zamocowane, użyć zacisku kablowego, aby przymocować kabel sygnałowy do urządzenia. Dokręcić mocno zacisk kabla.
8. Założyć osłonę okablowania z przodu urządzenia i plastikowy panel z tyłu.

⚠ NIE NALEŻY MIESZAĆ PRZEWODÓW POD NAPIĘCIEM I PRZEWODÓW NEUTRALNYCH

Jest to niebezpieczne i może spowodować nieprawidłowe działanie klimatyzatora.

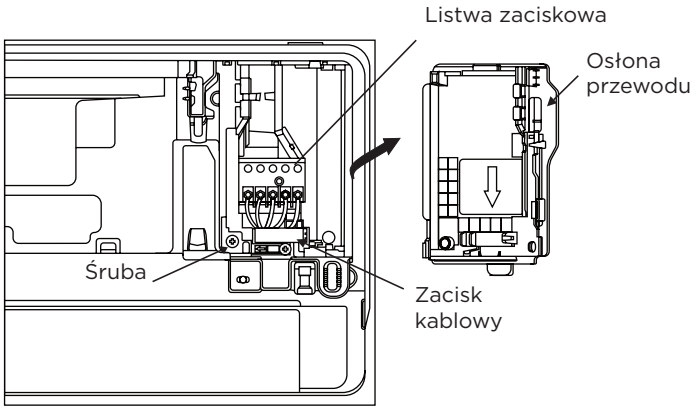

Uwaga:
W przypadku niektórych urządzeń, które wymagają podłączenia przewodów zasilających na miejscu, konieczne jest najpierw zdjęcie przedniej ramy, przeciągniecie kabla zasilającego przez otwór przelotowy w przegrodzie przeciw gryzoniom z tyłu urządzenia wewnętrznego, a następnie wyciągnięcie go od strony przedniej i zamocowanie za pomocą zacisku kablowego, jak pokazano na poniższym rysunku.
Po przeprowadzeniu przewodu zasilającego przez zacisk kabla, zdejmij 10 mm izolacji z końca przewodu, a następnie podłącz przewód do zacisku.

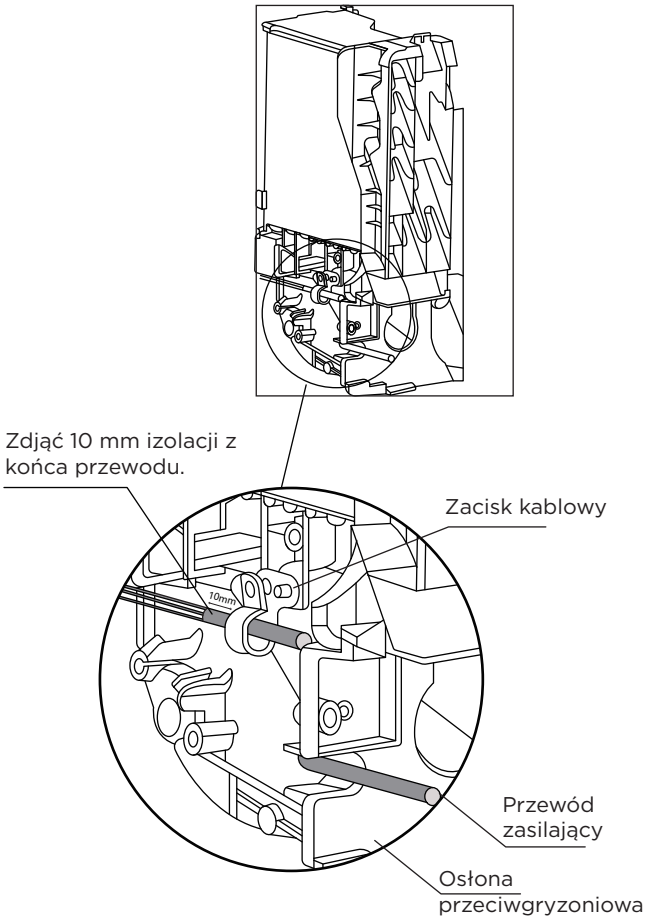

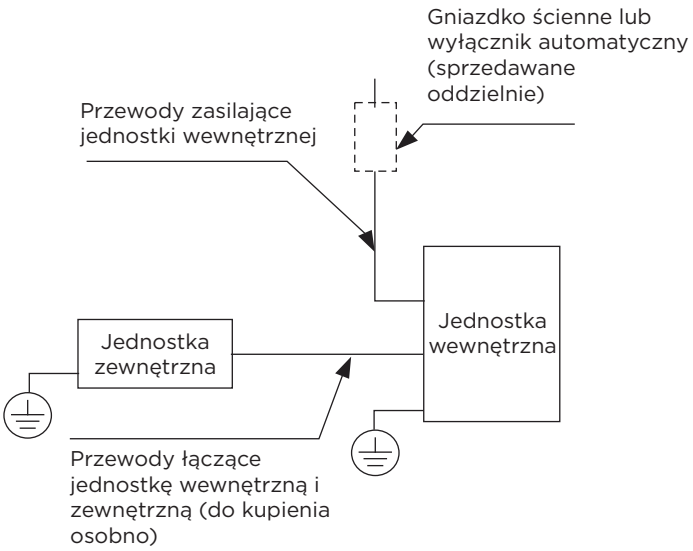

Modele zasilaczy wewnętrznych

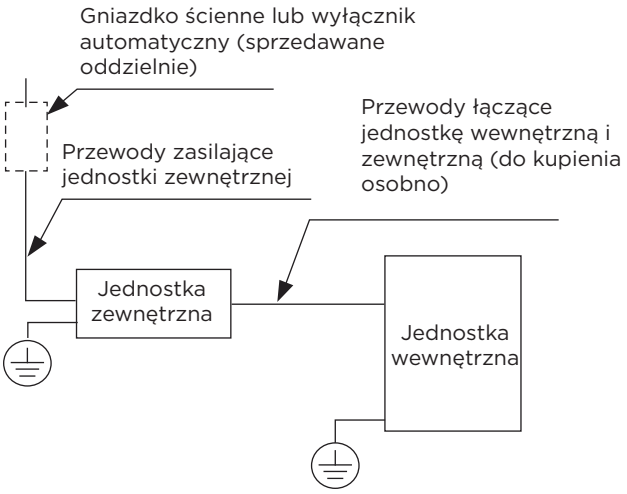

Modele zasilaczy zewnętrznych

5 Owijanie rur i kabli

UWAGA

Przed przeprowadzeniem orurowania i węża spustowego przez otwór w ścianie należy je połączyć, aby zaoszczędzić miejsce, zabezpieczyć je i odizolować.

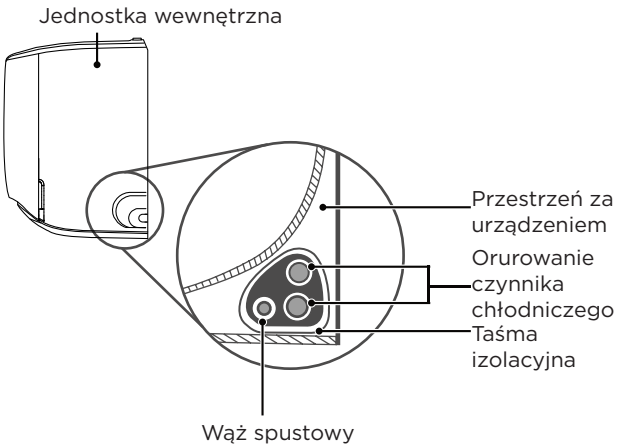

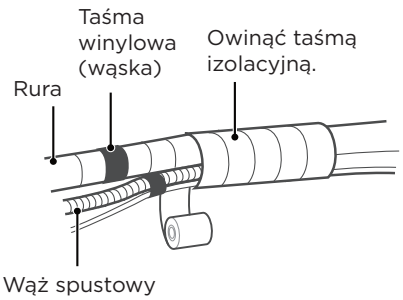

Krok 1:

Połączyć wąż spustowy i orurowanie czynnika chłodniczego, jak pokazano powyżej.

Krok 2:

Za pomocą samoprzylepnej taśmy winylowej przymocować wąż spustowy od spodu rur czynnika chłodniczego.

Krok 3:

Za pomocą taśmy izolacyjnej owinąć orurowanie czynnika chłodniczego i wąż spustowy szczelnie ze sobą. Sprawdzić dokładnie, czy wszystkie elementy są połączone.

Krok 4:

Po zakończeniu podłączania okablowania i rur należy ponownie zamontować dolny panel.

WĄŻ SPUSTOWY MUSI ZNAJDOWAĆ SIĘ NA DOLE

Należy dopilnować, aby wąż spustowy znajdował się na dole wiązki. Umieszczenie węża spustowego na górze wiązki może spowodować przepełnienie miski spustowej, co może prowadzić do pożaru lub uszkodzeń spowodowanych przez wodę.

NIE OWIJAĆ KOŃCÓW ORUROWANIA

Przy owijaniu wiązki nie należy owijać końcówek rur. Należy pozostawić do nich dostęp, aby sprawdzić szczelność pod koniec procesu instalacji (patrz sekcja Kontrole elektryczne i kontrole szczelności niniejszej instrukcji).

6 Zawiesić jednostkę wewnętrzną

W przypadku zamontowania nowego orurowania łączącego do jednostki zewnętrznej należy wykonać następujące czynności.

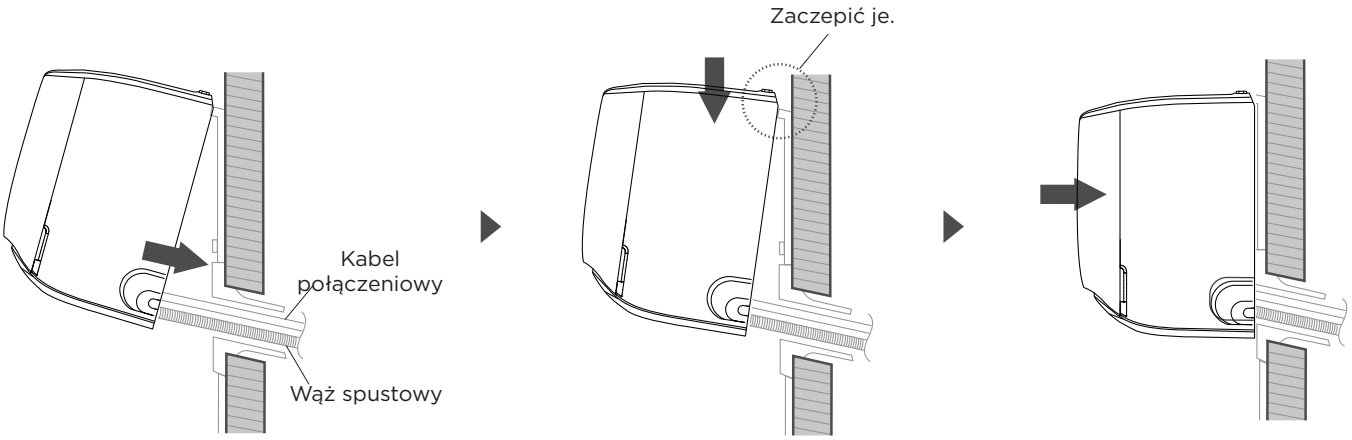

Włożyć rury do otworu w ścianie.

Zaczepić i lekko docisnąć, aby je zabezpieczyć.

Sprawdzić, czy urządzenie jest solidnie zamontowane.

- Jeśli rura czynnika chłodniczego została już przełożona przez otwór w ścianie, należy przejść do kroku 4.
- W przeciwnym razie należy dokładnie sprawdzić, czy końce rur czynnika chłodniczego zostały uszczelnione, aby zapobiec wnikaniu brudu lub ciał obcych do rur.
- Powoli przełożyć owiniętą wiązkę rur czynnika chłodniczego, wąż spustowy i przewód sygnałowy przez otwór w ścianie.
- Zamocować górną część jednostki wewnętrznej na górnym haku płyty montażowej.
- Sprawdzić, czy urządzenie zostało pewnie zahaczone podczas montażu, lekko naciskając na lewą i prawą stronę urządzenia. Urządzenie nie powinno się poruszać ani przesuwać.
- Wywierając równomierny nacisk, docisnąć dolną połowę urządzenia. Dociskać w dół, aż urządzenie zatrzaśnie się na zaczepach wzdłuż dolnej części płyty montażowej.
- Ponownie sprawdzić, czy urządzenie jest pewnie zamontowane, lekko naciskając na lewą i prawą stronę urządzenia.

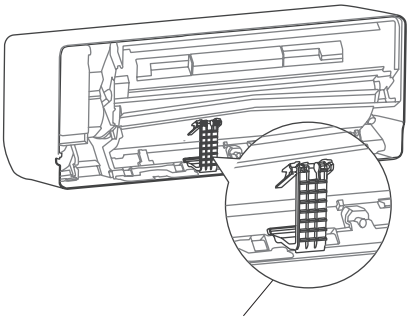

Wspornik montażowy z tyłu urządzenia (opcjonalnie)

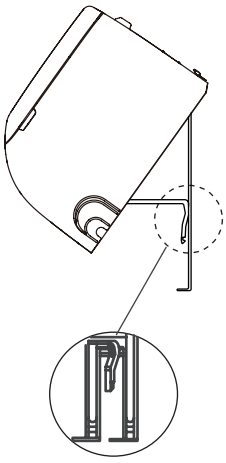

Użyć wspornika z tyłu jednostki, opartego na płycie montażowej, aby podeprzeć jednostkę (opcjonalnie).

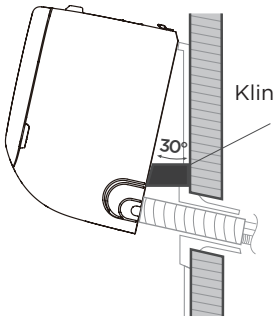

Użyć klina, aby podeprzeć jednostkę.

Jeśli orurowanie czynnika chłodniczego jest już osadzone w ścianie, należy wykonać następujące czynności.

- Zamocować górną część jednostki wewnętrznej na górnym haku płyty montażowej.
- Użyć wspornika (opcjonalnego) z tyłu urządzenia lub klina, aby podeprzeć urządzenie, zapewniając wystarczająco dużo miejsca do podłączenia przewodów czynnika chłodniczego, przewodu sygnałowego i węża spustowego.
- Podłączyć wąż spustowy i orurowanie czynnika chłodniczego (instrukcje znajdują się w sekcji **Podłączyć orurowanie czynnika chłodniczego** w niniejszej instrukcji).
- Aby wykonać test szczelności, należy pozostawić miejsce połączenia rury odsłonięte (patrz **Kontrole elektryczne** i **Sekcja kontroli szczelności** tego podręcznika).
- Po wykonaniu próby szczelności punkt połączenia należy owinąć taśmą izolacyjną.
- Wyjąć wspornik lub klin podtrzymujący urządzenie.
- Wywierając równomierny nacisk, docisnąć dolną połowę urządzenia. Dociskać w dół, aż urządzenie zatrzaśnie się na zaczepach wzdłuż dolnej części płyty montażowej.

UWAGA: USTAWIENIA URZĄDZENIA MOŻNA REGULOWAĆ

Należy pamiętać, że zaczepy na płycie montażowej są mniejsze niż otwory z tyłu urządzenia. Jeśli okaże się, że nie ma wystarczająco dużo miejsca na podłączenie wbudowanych rur do jednostki wewnętrznej, urządzenie można przesunąć w lewo lub w prawo o około 50 mm (1,96″), w zależności od modelu.

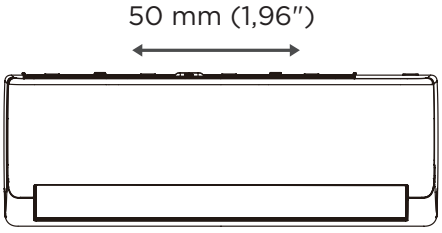

Przesunąć w lewo lub w prawo

Montaż jednostki zewnętrznej

1 Wybierz lokalizację instalacji

UWAGA: PRZED INSTALACJĄ

Przed zainstalowaniem jednostki zewnętrznej należy wybrać odpowiednią lokalizację. Poniżej znajdują się wytyczne, które pomogą wybrać odpowiednie miejsce dla urządzenia.

Właściwe miejsca instalacji spełniają następujące normy:

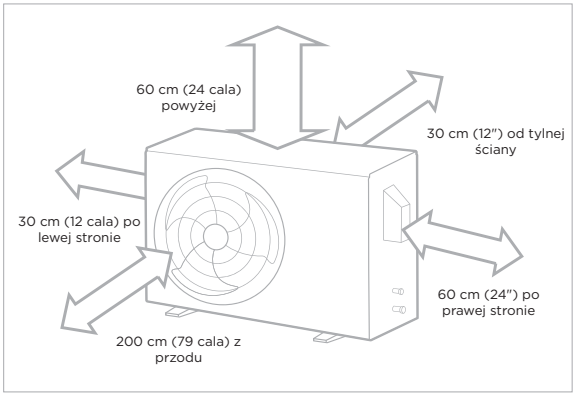

☑ Spełnia wszystkie wymagania dotyczące przestrzeni, przedstawione powyżej w sekcji Wymagania dotyczące przestrzeni instalacyjnej.



☑ Dobra cyrkulacja powietrza i wentylacja.



☑ Mocne i solidne miejsce - lokalizacja może utrzymać urządzenie i nie ma w niej drgań.



☑ Hałas z urządzenia nie będzie przeszkadzał innym osobom.



☑ Chronić przed długotrwałymi okresami bezpośredniego działania promieni słonecznych lub deszczu.

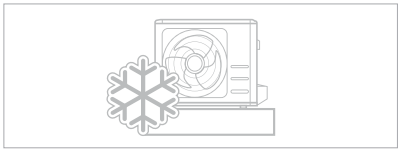

☑ W miejscach, gdzie przewiduje się opady śniegu, należy podjąć odpowiednie środki, aby zapobiec gromadzeniu się lodu i uszkodzeniu wężownicy.

UWAGA Zainstalować jednostkę zgodnie z lokalnymi przepisami ustawowymi i wykonawczymi; w różnych regionach mogą występować niewielkie różnice w przepisach.

UWAGA

SZCZEGÓLNE UWAGI DOTYCZĄCE EKSTREMALNYCH WARUNKÓW POGODOWYCH

Jeśli urządzenie jest narażone na silny wiatr:
Zainstalować urządzenie tak, aby wentylator wylotowy powietrza znajdował się pod kątem 90° w stosunku do kierunku wiatru. W razie potrzeby przed urządzeniem należy wznieść barierę, aby chronić je przed bardzo silnymi wiatrami. Patrz rysunki poniżej.
Jeśli urządzenie jest często narażone na intensywny deszcz lub śnieg:
Wznieść wiatę nad urządzeniem, aby chronić je przed deszczem lub śniegiem. Należy uważać, aby nie utrudniać przepływu powietrza wokół urządzenia.
Jeśli urządzenie jest często narażone na działanie słonego powietrza (nad morzem):
Należy korzystać z jednostki zewnętrznej, którą zaprojektowano specjalnie, aby była odporna na korozję.

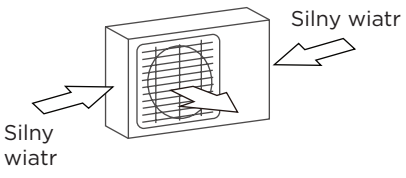

Kąt 90° względem kierunku wiatru

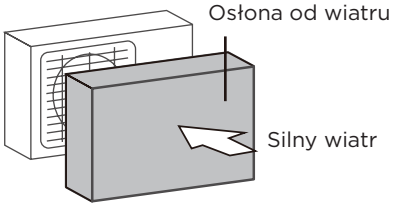

Wznieść osłonę od wiatru, aby chronić jednostkę

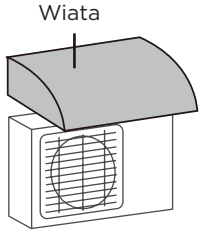

Wznieść wiatę, aby chronić jednostkę

NIE WOLNO instalować urządzenia w niżej wymienionych miejscach:

- ⊘ W pobliżu przeszkody, która zablokuje wloty i wyloty powietrza.
- ⊘ W pobliżu publicznej drogi, w zatłoczonych miejscach lub tam, gdzie hałas z urządzenia może przeszkadzać innym.
- ⊘ W pobliżu miejsca bytowania zwierząt lub roślin, które mogą być narażone na szkodliwe gorące powietrze.
- ⊘ W pobliżu dowolnego źródła łatwopalnego gazu.
- ⊘ w miejscu narażonym na duże ilości kurzu;
- ⊘ W miejscu nadmiernie narażonym słone powietrze.

2 Zamontować złącze spustowe (tylko urządzenia z pompą ciepła)

UWAGA: PRZED INSTALACJĄ

Przed przykręceniem jednostki zewnętrznej należy zainstalować złącze spustowe w dolnej części jednostki.

- W przypadku jednostek z wbudowaną misą podstawy z wieloma otworami umożliwiającymi odpowiedni odpływ podczas odszraniania, złącze spustowe nie musi być zamontowane.
- W przypadku jednostek z otworem w misie podstawy o specjalnym kształcie, który nie pasuje do złącza odpływowego dołączonego do akcesoriów jednostki wewnętrznej, dodatkowe złącze odpływowe zostanie dostarczone wraz z jednostką zewnętrzną. W takich przypadkach zainstaluj złącze odpływowe dołączone do opakowania jednostki zewnętrznej.

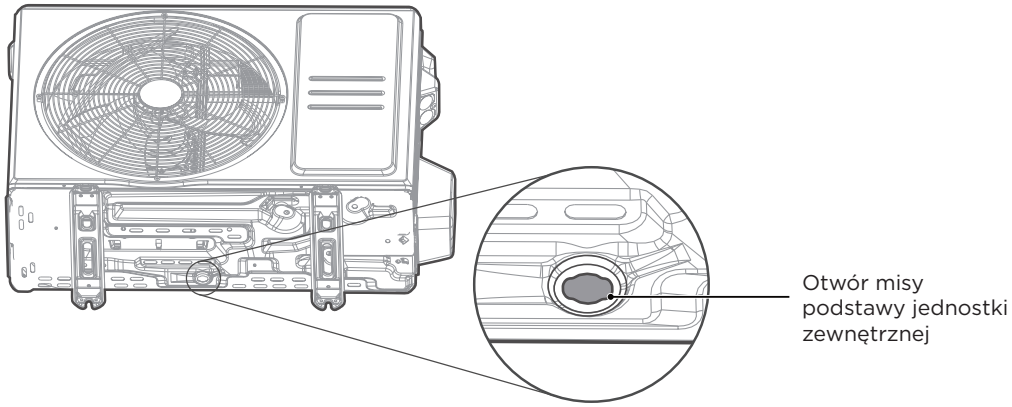

Krok 1:
Zlokalizować otwór w podstawce jednostki zewnętrznej.

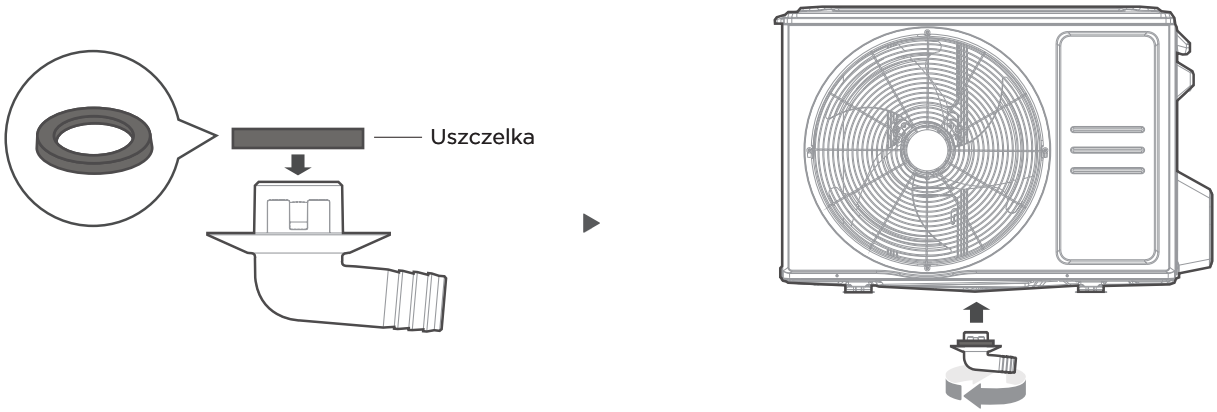

Krok 2:

- Załóż gumową uszczelkę na końcu złącza odpływowego, które będzie podłączone do jednostki zewnętrznej.
- Umieść złącze odpływowe w otworze w podstawie urządzenia. Złącze spustowe zatrzaśnie się na swoim miejscu.
- Podłącz przedłużenie węża spustowego (nie ma w zestawie) do złącza odpływowego, aby przekierować wodę z urządzenia w trybie ogrzewania.

UWAGA: W ZIMNYM KLIMACIE

W zimnym klimacie należy upewnić się, że wąż spustowy jest ustawiony jak najbardziej pionowo, aby zapewnić szybkie odprowadzanie wody. Jeśli woda spływa zbyt wolno, może zamarznąć w wężu i zalać urządzenie.

3 Kotwienie jednostki zewnętrznej

⚠ OSTRZEŻENIE

PODCZAS WIERCENIA W BETONIE ZALECA SIĘ STOSOWANIE OCHRONY OCZU PRZEZ CAŁY CZAS.

- Jednostka zewnętrzna może być przymocowana do podłoża lub do wspornika naściennego za pomocą śruby (M10). Przygotować podstawę montażową urządzenia zgodnie z poniższymi wymiarami.
- Poniżej znajduje się lista różnych rozmiarów jednostek zewnętrznych i odległości między ich stopami montażowymi. Przygotować podstawę montażową urządzenia zgodnie z poniższymi wymiarami.

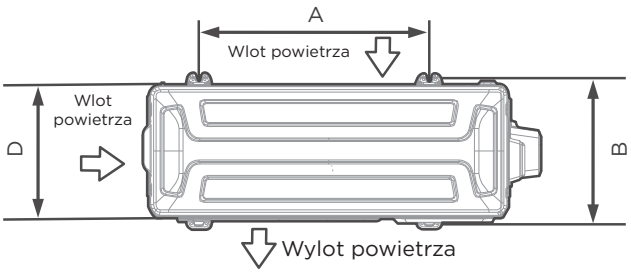

Widok z góry

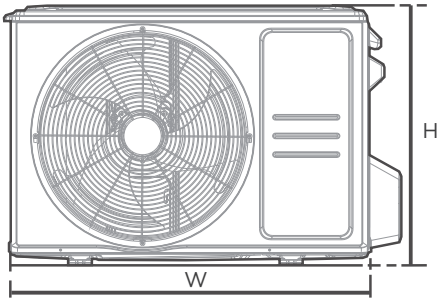

Widok z przodu

Wymiary jednostki zewnętrznej (mm) Szer. x Wys. x Głęb.	Wymiary montażowe	
	Odległość A (mm)	Odległość B (mm)
668 x 469 x 252 (26,3″ x 18,5″ x 9,9″)	430 (16,9″)	231 (9,1″)
676 x 471 x 224 (26,6” x 18,6” x 8,8”)	446 (17,6”)	242 (9,5”)
680 x 542 x 248 (26,8″ x 21,3″ x 9,8″)	452 (17,8″)	230 (9,1″)
720 x 495 x 270 (28,3″ x 19,5″ x 10,6″)	452 (17,8″)	255 (10,0″)
765 x 555 x 303 (30,1″ x 21,8″ x 11,9″)	452 (17,8″)	286 (11,3 cala)
805 x 554 x 330 (31,7″ x 21,8″ x 12,9″)	511 (20,1″)	317 (12,5″)
890 x 673 x 342 (35,0″ x 26,5″ x 13,5″)	663 (26,1″)	354 (13,9″)
946 x 810 x 420 (37,2″ x 31,9″ x 16,5″)	673 (26,5″)	403 (15,9″)
946 x 810 x 410 (37,2″ x 31,9″ x 16,1″)	673 (26,5″)	403 (15,9″)

Jeśli chcemy zamontować urządzenie na ziemi lub na betonowej platformie montażowej, należy wykonać następujące czynności.

- Zaznaczyć położenie czterech kotew rozporowych w oparciu o tabelę wymiarów.
- Wywiercić otwory pod kotwy rozporowe.
- Umieścić nakrętkę na końcu każdej z kotew rozporowych.
- Wbić kotwy rozporowe młotkiem do wywierconych otworów.
- Zdjąć nakrętki z kotew rozporowych i umieścić jednostkę zewnętrzną na kotwach.
- Nałożyć podkładkę na każdą śrubę rozporową i wymienić nakrętki.
- Za pomocą klucza dokręcić każdą z nakrętek, aż będzie dobrze przylegać.

Jeśli chcemy zamontować urządzenie na wsporniku naściennym, należy wykonać następujące czynności.

- Zaznaczyć położenie otworów wspornika na podstawie tabeli wymiarów.
- Wywiercić otwory pod kotwy rozporowe.
- Umieścić podkładkę i nakrętkę na końcu każdej kotwy rozporowej.
- Wkręcić śruby kotew rozporowych do otworów we wspornikach montażowych, umieścić wsporniki montażowe na swoim miejscu i wbić młotkiem kotwy rozporowe w ścianę.
- Sprawdzić, czy wsporniki montażowe są wypoziomowane.
- Ostrożnie podnieść urządzenie i umieścić jego stopy montażowe na wspornikach.
- Pewnie przykręcić urządzenie do wsporników.
- Jeśli jest to dozwolone, zamontować urządzenie z gumowymi uszczelkami, aby zmniejszyć wibracje i hałas.

⚠ PRZESTROGA

Należy upewnić się, że ściana jest wykonana z litej cegły, betonu lub podobnie wytrzymałego materiału. Ściana musi być w stanie utrzymać co najmniej czterokrotność ciężaru urządzenia.

4 Podłączyć przewody sygnałowe i zasilające

⚠ OSTRZEŻENIE – Przed rozpoczęciem pracy

- WSZYSTKIE PRACE ZWIĄZANE Z OKABLOWANIEM MUSZĄ BYĆ WYKONYWANE ŚCIŚLE WEDŁUG SCHEMATU OKABLOWANIA ZNAJDUJĄCEGO SIĘ WEWNĄTRZ OSŁONY PRZEWODÓW JEDNOSTKI ZEWNĘTRZNEJ.
- PRZED WYKONANIEM JAKICHKOLWIEK PRAC ELEKTRYCZNYCH LUB OKABLOWANIA NALEŻY WYŁĄCZYĆ GŁÓWNE ZASILANIE SYSTEMU.

Dobór Odpowiedniego Rozmiaru Przewodu

Wielkości potrzebnego przewodu zasilającego, kabla sygnałowego, bezpiecznika i przełącznika zależą od maksymalnego prądu urządzenia. Maksymalny prąd jest wskazany na tabliczce znamionowej znajdującej się na panelu bocznym urządzenia.
Należy wybrać odpowiedni kabel zgodnie z sekcją „Rodzaje kabli” na stronie 34.

- Za pomocą ściągaczy izolacji zdjąć gumową osłonę z obu końców kabla, aby odsłonić około 40 mm (1,57″) przewodu.
- Usuń izolację z zakończeń przewodów.
- Za pomocą zaciskarki do kabli zacisnąć końcówki kablowe na końcach przewodów.

Uwaga na przewód pod napięciem

Podczas zaciskania przewodów należy upewnić się, że wyraźnie odróżniamy przewód fazowy pod napięciem („L”) od innych przewodów.

Listwa zaciskowa jednostki zewnętrznej jest chroniona przez pokrywę przewodów elektrycznych z boku jednostki. Kompleksowy schemat okablowania jest przyklejony po wewnętrznej stronie pokrywy okablowania.

- Odkręcić pokrywę przewodów elektrycznych i zdjąć ją.
- Odkręcić zacisk kabla pod listwą zaciskową i umieścić go z boku.
- Podłączyć przewód zgodnie ze schematem okablowania i mocno przykręcić ucho U każdego przewodu do odpowiedniego zacisku.
- Po sprawdzeniu, czy każde połączenie jest pewnie zamocowane, owinąć przewody wokół, aby zapobiec przedostawaniu się wody deszczowej do zacisku.
- Za pomocą zacisku kablowego przymocować kabel do urządzenia. Dokręcić mocno zacisk kabla.
- Nieużywane przewody należy zaizolować taśmą izolacyjną z PCW. Należy ułożyć je tak, aby nie dotykały żadnych części elektrycznych ani metalowych.
- Założyć i przykręcić osłonę przewodów z boku urządzenia.

UWAGA: Zakupione urządzenie może się nieznacznie różnić. Ilustracje mają charakter poglądowy. Obowiązuje rzeczywisty kształt urządzenia.

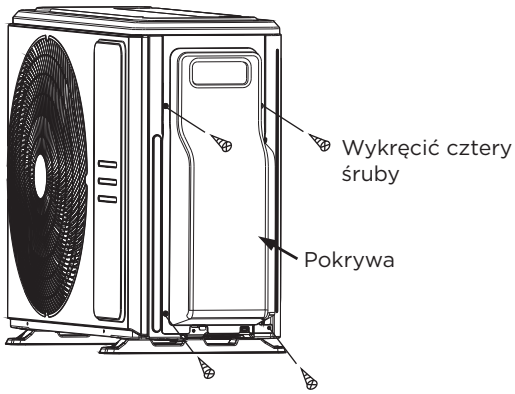

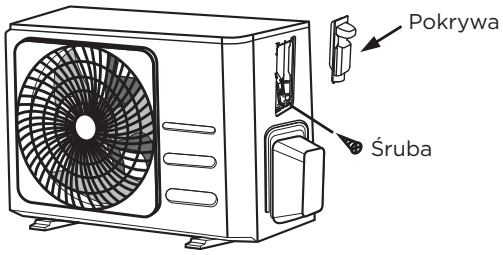

UWAGA: Jeśli zacisk kabla wygląda następująco, należy wybrać odpowiedni otwór przelotowy w zależności od średnicy przewodu.

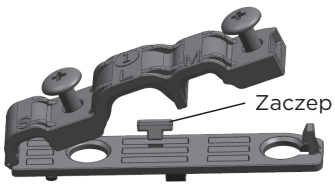

Otwory o trzech rozmiarach: mały, duży, średni.

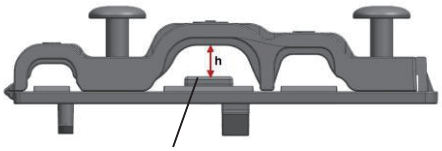

Jeśli kabel nie jest wystarczająco mocno zamocowany, użyj do zabezpieczenia zaczepu, aby można go było mocno zacisnąć kabel.

Podłączanie przewodów czynnika chłodniczego

1 Instrukcje dotyczące połączeń rurowych

⚠ OSTRZEŻENIE

PODCZAS PODŁĄCZANIA ORUROWANIA CZYNNIKA CHŁODNICZEGO **NIE WOLNO DOPUŚCIĆ DO** PRZEDOSTANIA SIĘ DO URZĄDZENIA SUBSTANCJI LUB GAZÓW INNYCH NIŻ OKREŚLONY CZYNNIK CHŁODNICZY. OBECNOŚĆ INNYCH GAZÓW LUB SUBSTANCJI OBNIŻY WYDAJNOŚĆ URZĄDZENIA I MOŻE SPOWODOWAĆ NIETYPOWO WYSOKIE CIŚNIENIE W CYKLU CHŁODNICZYM. MOŻE TO SPOWODOWAĆ WYBUCH I OBRAŻENIA.

Uwaga dotycząca długości rury

Długość orurowania czynnika chłodniczego ma wpływ na wydajność i efektywność energetyczną urządzenia. Wydajność nominalna jest testowana na urządzeniach o długości rury wynoszącej 5 metrów (16,5 stopy). W przypadku produktów przeznaczonych na rynek Tajlandii, Indonezji, Meksyku i Tajwanu standardowa długość rury wynosi 7,5 m (25 ft). Aby zminimalizować wibracje i nadmierny hałas, wymagany jest minimalny przebieg rury wynoszący 3 metry.

Maksymalna długość i wysokość spadku orurowania czynnika chłodniczego dla modelu urządzenia

Model	Wydajność (BTU/h)	Maks. długość (m)	Maks. wysokość spadku (m)
Klimatyzator inwerterowy typu split R410A, R32	< 15 000	25 (82 stopy)	10 (33 stopy)
	≥ 15 000 i < 24 000	30 (98,5 stopy)	20 (66 stóp)
	≥ 24 000 i < 36 000	50 (164 stopy)	25 (82 stopy)
	≥ 36 000 i < 60 000	65 (213 stóp)	30 (98,5 stopy)
Klimatyzator R410A, R32 typu split ze stałą prędkością	<18 000	20 (66 stóp)	8 (26 stóp)
	≥ 18 000 do < 36 000	25 (82 stopy)	10 (33 stopy)
	≥ 36 000 i < 60 000	30 (98,5 stopy)	15 (49 stóp)

Instrukcje podłączenia – orurowanie czynnika chłodniczego

Krok 1: Cięcie rur

Podczas przygotowywania rur czynnika chłodniczego należy zwrócić szczególną uwagę na ich prawidłowe cięcie i ekspandowanie. Zapewni to sprawne działanie i zminimalizuje potrzebę przyszłej konserwacji.

- Zmierz odległość między jednostką wewnętrzną a jednostką zewnętrzną.
- Korzystając z obcinaka do rur, przytnij rurę na długość nieco większą niż zmierzona odległość.
- Sprawdzić, czy rura jest przycięta idealnie pod kątem 90°.

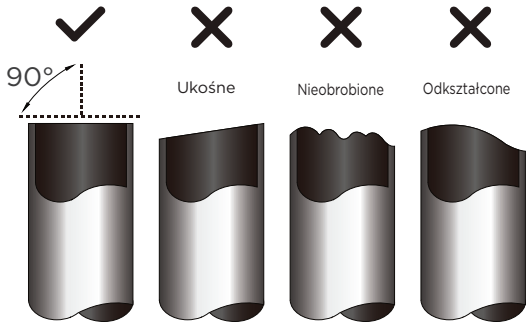

⊘ NIE WOLNO ODKSZTAŁCAĆ RURY PODCZAS CIĘCIA

Należy zachować szczególną ostrożność, aby nie uszkodzić, nie wgnieść ani nie odkształcić rury podczas cięcia. Spowoduje to znaczne obniżenie efektywności grzewczej urządzenia.

⚠ PRZESTROGA

NALEŻY SPRAWDZIĆ KOŃCÓWKĘ RURY POD KĄTEM PĘKNIĘĆ I RÓWNOMIERNOŚCI EKSPANDOWANIA UPEWNIĆ SIĘ, ŻE RURA JEST USZCZELNIONA.

Krok 2: Usunięcie zadziorów

Zadziory mogą wpływać na szczelność połączenia rurowego czynnika chłodniczego. Należy je całkowicie usunąć.

- Trzymaj rurę nachyloną w dół, aby zapobiec opadaniu zadziorów do wnętrza rury.
- Za pomocą rozwiertaka lub narzędzia do gratowania usuń wszystkie zadziory z przeciętego odcinka rury.

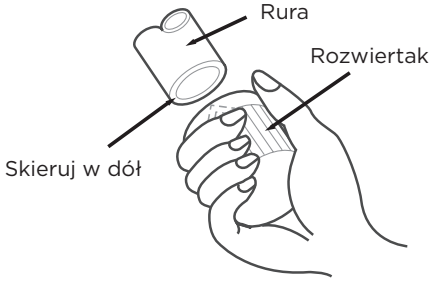

Krok 3: Kielichowanie końcówek rur

Prawidłowe wykonanie fazowania końcówki rury (flaring) jest niezbędne, aby uzyskać szczelne połączenie.

- Po usunięciu zadziorów z odciętej rury, zaklej zakończenia taśmą PCV, aby zapobiec przedostawaniu się zanieczyszczeń do jej wnętrza.
- Otocz rurę materiałem izolacyjnym.
- Załóż nakrętki kielichowe na oba końce rury. Upewnić się, że są skierowane we właściwym kierunku, ponieważ po ekspandowaniu nie będzie można ich założyć ani zmienić ich ustawienia.

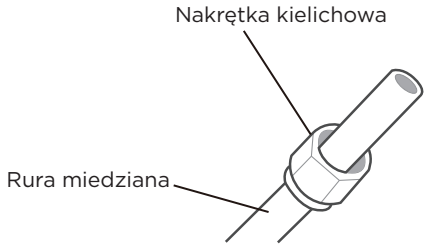

- Usuń taśmę PCW z zakończeń rury po przygotowaniu jej do ekspandowania.
- Zacisnąć szablon do kielichowania na końcu rury. Koniec rury musi wystawać poza krawędź ekspandowaną zgodnie z wymiarami przedstawionymi w poniższej tabeli.

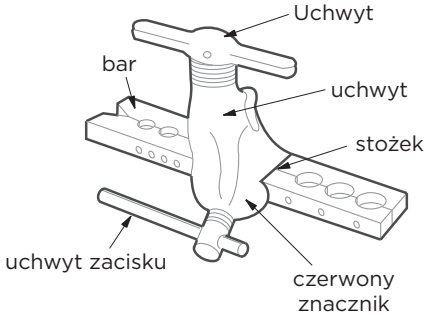

PRZEDŁUŻENIE RUROCIĄGU POZA SZABLON DO KIELICHOWANIA

Średnica zewnętrzna rury (mm)	A (mm)	
	Min.	Maks.
Ø 6,35 (Ø 1/4″)	0,7 (0,0275″)	1,3 (0,05″)
Ø 9,52 (Ø 3/8″)	1,0 (0,04″)	1,6 (0,063″)
Ø 12,7 (Ø 1/2″)	1,0 (0,04″)	1,8 (0,07″)
Ø 16 (Ø 5/8″)	2,0 (0,078″)	2,2 (0,086″)
Ø 19 (Ø 3/4″)	2,0 (0,078″)	2,4 (0,094″)

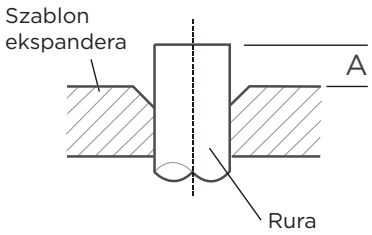

- Umieścić narzędzie do ekspandowania na szablonie.
- Obróć uchwyt narzędzia do ekspandowania zgodnie z ruchem wskazówek zegara, aż rura zostanie całkowicie rozszerzona.
- Usuń narzędzie do ekspandowania i formę kołnierza, a następnie sprawdź koniec rury pod kątem pęknięć oraz równomiernego rozłożenia kołnierza.

Krok 4: Podłącz rury

UWAGA: Podczas podłączania rur czynnika chłodniczego należy uważać, aby nie stosować nadmiernego momentu obrotowego ani w żaden sposób nie odkształcać rur. Najpierw należy podłączyć rurę niskiego ciśnienia, a następnie rurę wysokiego ciśnienia.

MINIMALNY PROMIEŃ GIĘCIA

Przy gięciu rur łączących czynnika chłodniczego minimalny promień gięcia wynosi 10 cm.

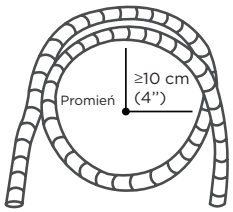

2 Podłączanie orurowania do jednostki wewnętrznej

Instrukcja podłączania orurowania do jednostki wewnętrznej

Krok 1:

- Wyrównać środek dwóch łączonych rur.

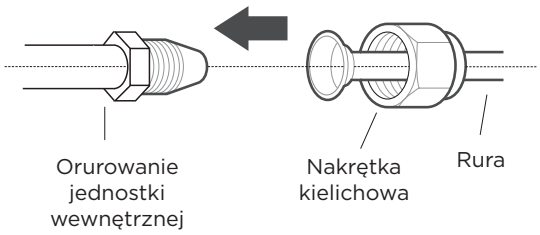

Krok 2:

- Dokręć nakrętkę złącza kielichowego ręcznie tak mocno, jak to możliwe.
- Używając klucza, uchwyć nakrętkę na rurze jednostki.
- Pewnie trzymając nakrętkę, dokręcić nakrętkę złącza kielichowego przy pomocy klucza dynamometrycznego zgodnie z wartościami podanymi w poniższej tabeli Wymagania dotyczące momentu dokręcania. Poluzować lekko nakrętkę złącza kielichowego, a następnie ponownie dokręcić.

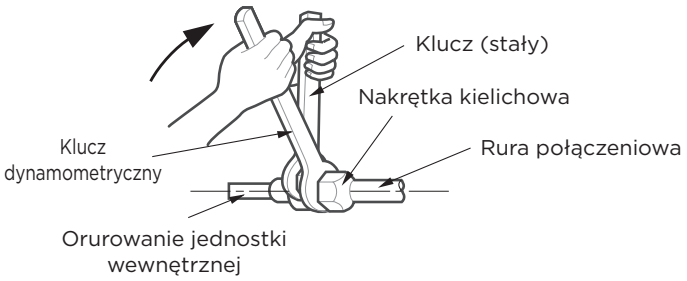

WYMAGANIA DOTYCZĄCE MOMENTU DOKRĘCENIA

Średnica zewnętrzna rury (mm)	Moment dokręcania (Nm)	Wymiary krawędzi ekspandowanej (B) (mm)	Kształt ekspandowania
Ø 6,35 (Ø 1/4")	18–20 (180–200 kgf.cm)	8,4–8,7 (0,33–0,34")	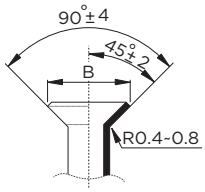
Ø 9,52 (Ø 3/8")	32–39 (320–390 kgf.cm)	13,2–13,5 (0,52–0,53")	
Ø 12,7 (Ø 1/2")	49–59 (490–590 kgf.cm)	16,2–16,5 (0,64–0,65")	
Ø 16 (Ø 5/8")	57–71 (570–710 kgf.cm)	19,2–19,7 (0,76–0,78")	
Ø 19 (Ø 3/4")	67–101 (670–1010 kgf.cm)	23,2–23,7 (0,91–0,93")	

⊘ NIE NALEŻY UŻYWAĆ NADMIERNEGO MOMENTU OBROTOWEGO

Nadmierna siła może spowodować pęknięcie nakrętki lub uszkodzić orurowanie czynnika chłodniczego. Nie wolno przekraczać wymagań dotyczących momentu dokręcenia podanych w powyższej tabeli.

3 Podłączanie orurowania do jednostki zewnętrznej

UWAGA

W niniejszej sekcji należy przestrzegać wartości w tabeli **WYMAGANIA DOTYCZĄCE MOMENTU OBROTOWEGO** na poprzedniej stronie.

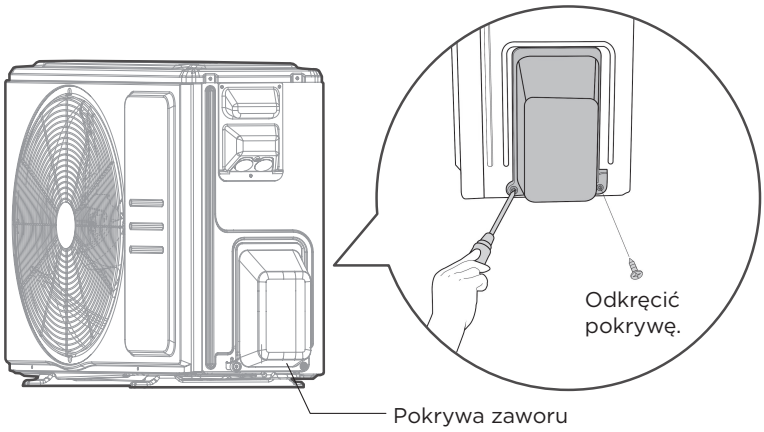

1. Odkręcić pokrywę z zaworu z dławnicą znajdującym się z boku jednostki zewnętrznej.
2. Zdjąć zaślepki ochronne z końcówek zaworów.
3. Wyrównaj koniec ekspandowany rury z każdym zaworem i dokręcić ręcznie nakrętkę kołnierzową tak mocno, jak to możliwe.
4. Za pomocą klucza chwycić korpus zaworu. **Nie wolno** chwytać za nakrętkę, która uszczelnia zawór serwisowy.

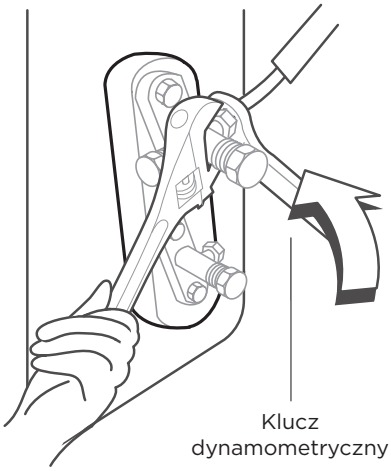

UŻYĆ KLUCZA, ABY UCHWYCIĆ GŁÓWNY KORPUS ZAWORU

Moment dokręcenia nakrętki kielichowe może spowodować odłamanie innych części zaworu.

5. Trzymając mocno korpus zaworu, użyć klucza dynamometrycznego, aby dokręcić nakrętkę kołnierzową zgodnie z wymaganymi wartościami momentu obrotowego.
6. Poluzować lekko nakrętkę kielichową, a następnie ponownie dokręcić.
7. Powtórzyć kroki od 3 do 6 dla pozostałej rury.

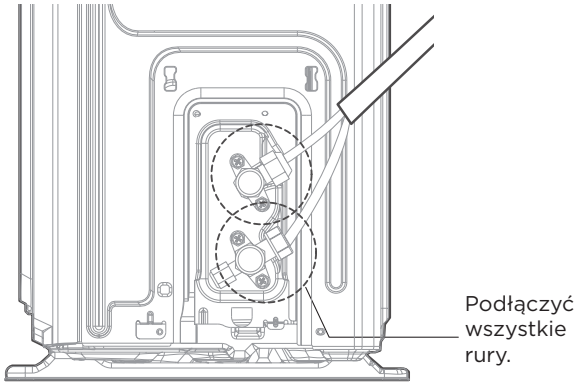

Odpowietrzanie

UWAGA: PRZYGOTOWANIE I ŚRODKI OSTROŻNOŚCI

Powietrze i ciała obce obecne w obwodzie czynnika chłodniczego mogą spowodować nieprawidłowy wzrost ciśnienia, co może uszkodzić klimatyzator, zmniejszyć jego wydajność i spowodować obrażenia. Upewnić się, że powietrze wewnątrz jednostki wewnętrznej i rur zostało odprowadzone za pomocą pompy próżniowej. Należy użyć pompy próżniowej i manometru rozdzielacza, aby opróżnić obwód czynnika chłodniczego, usuwając z układu nieskraplający się gaz i wilgoć. Opróżnianie należy przeprowadzić po pierwszej instalacji oraz po przeniesieniu urządzenia w inne miejsce. Nieprawidłowa instalacja wynikająca ze zignorowania instrukcji może prowadzić do poważnych problemów z urządzeniem.

PRZED PRZYSTĄPIENIEM DO OPRÓŻNIANIA

☑ Upewnić się, że rury łączące jednostkę wewnętrzną i zewnętrzną są prawidłowo podłączone.
☑ Sprawdzić, czy wszystkie przewody są prawidłowo podłączone.

Instrukcje opróżniania

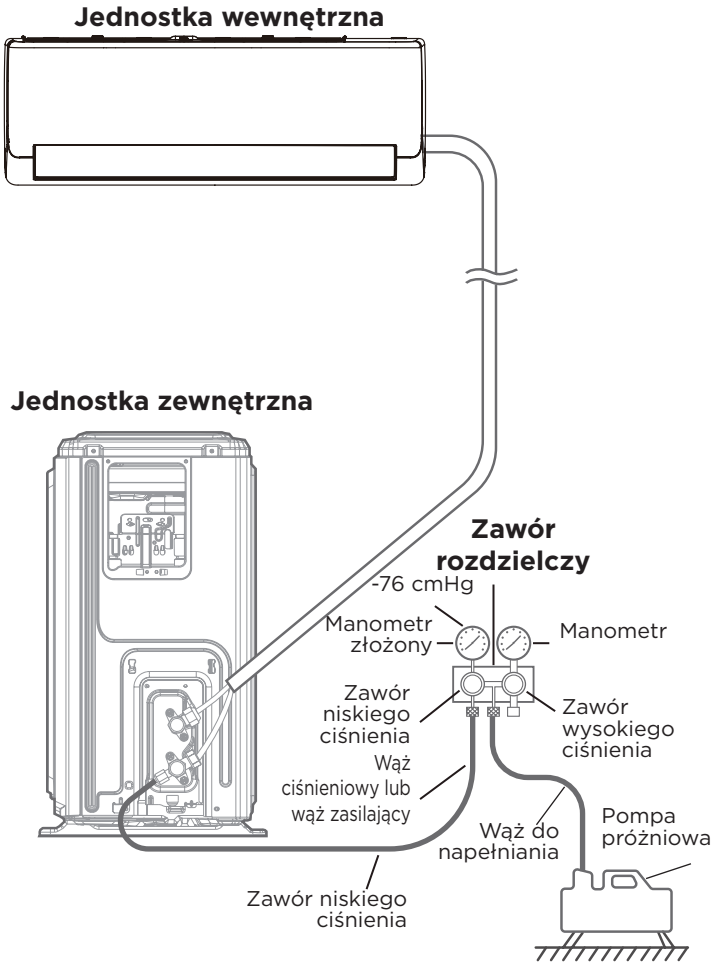

Krok 1:

- Podłącz wąż zasilający manometru rozdzielacza do portu serwisowego na zaworze niskiego ciśnienia jednostki zewnętrznej.
- Podłączyć kolejny wąż zasilający od manometru rozdzielacza do pompy próżniowej.
- Otwórz stronę niskiego ciśnienia manometru kolektora. Utrzymuj stronę wysokiego ciśnienia zamkniętą.
- Włącz pompę próżniową, aby opróżnić układ.
- Uruchomić podciśnienie na co najmniej 15 minut lub do momentu, gdy manometr ciśnienia i podciśnienia wskaże -76 cmHg (-10^5 Pa).
- Zamknij zawór po stronie niskiego ciśnienia manometru kolektora i wyłącz pompę próżniową.
- Odczekać 5 minut, a następnie sprawdzić, czy nie nastąpiła zmiana ciśnienia w układzie.

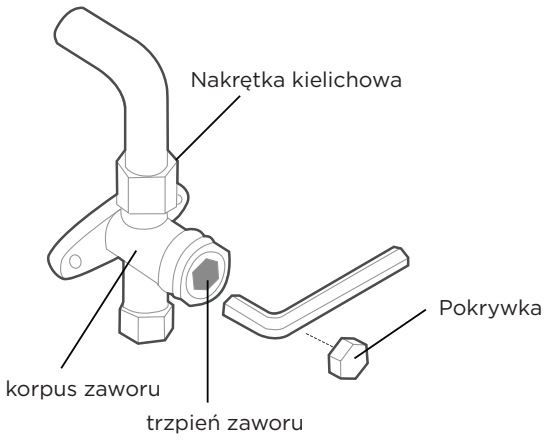

Krok 2:

- W przypadku zmiany ciśnienia w układzie należy zapoznać się z punktem poświęconym Sprawdzaniu wycieku gazu, aby uzyskać informacje na temat sprawdzania nieszczelności.
- Jeśli ciśnienie w układzie nie zmienia się, odkręcić nakrętkę z zaworu z uszczelką (zaworu wysokiego ciśnienia). Włożyć klucz sześciokątny do zaworu z uszczelką (zaworu wysokiego ciśnienia) i otworzyć zawór, obracając klucz o 1/4 obrotu w kierunku przeciwnym do ruchu wskazówek zegara. Nasłuchiwać dźwięku gazu wychodzącego z układu, a następnie zamknąć zawór po 5 sekundach.
- Obserwuj manometr przez minutę, aby upewnić się, że ciśnienie nie ulega zmianie. Manometr powinien wskazywać wartość nieco wyższą niż ciśnienie atmosferyczne.
- Odłącz wąż do napełniania od złącza serwisowego.
- Korzystając z klucza imbusowego, całkowicie otwórz zawór wysokiego ciśnienia i zawór niskiego ciśnienia.
- Ręcznie dokręcić pokrywki wszystkich trzech zaworów (port serwisowy, zawór wysokiego ciśnienia, zawór niskiego ciśnienia). W razie potrzeby można je dokręcić mocniej za pomocą klucza dynamometrycznego.

DELIKATNIE OTWORZYĆ TRZPIENIE ZAWORÓW

Po opróżnieniu należy otworzyć wszystkie zawory. Podczas otwierania trzpieni zaworów należy przekręcić klucz sześciokątny aż do zetknięcia z ogranicznikiem. Nie wolno próbować wymuszać dalszego otwierania zaworu.

UWAGA DOTYCZĄCA DOLEWANIA CZYNNIKA CHŁODNICZEGO

Niektóre układy wymagają dodatkowego uzupełnienia czynnika chłodniczego w zależności od długości rur. Standardowa długość rury różni się, w zależności od wymagań dotyczących efektywności energetycznej w poszczególnych krajach i regionach. Na przykład w Tajlandii, Indonezji, Meksyku, Chinach, na Tajwanie itp. standardowa długość rury wynosi 7,5 m (25 stóp), podczas gdy w innych krajach i regionach jest to 5 m (16 stóp). Czynnik chłodniczy należy dolewać z portu serwisowego na zaworze niskiego ciśnienia jednostki zewnętrznej. Ilość czynnika chłodniczego do dodania można obliczyć za pomocą następującego wzoru:

DODATKOWY CZYNNIK CHŁODNICZY NA DŁUGOŚĆ RURY

Długość rury łączącej (m)	Metoda przedmuchiwania powietrzem	Dodatkowy czynnik chłodniczy	
≤ Standardowa długość rury	Pompa próżniowa	Nie dotyczy	
> Standardowa długość rury	Pompa próżniowa	Strona cieczowa: Ø 6,35 mm (1/4") R410A: (długość rury – długość standardowa) x 15 g/m (długość rury – długość standardowa) x 0,16 uncji/stopę R32: (długość rury – długość standardowa) x 12 g/m (długość rury – długość standardowa) x 0,13 uncji/stopę	Strona cieczowa: Ø 9,52 mm (3/8") R410A: (długość rury – długość standardowa) x 30 g/m (długość rury – długość standardowa) x 0,32 uncji/stopę R32: (długość rury – długość standardowa) x 24 g/m (stopy) (długość rury – długość standardowa) x 0,26 uncji/stopę

NIE WOLNO mieszać różnych rodzajów czynników chłodniczych.

Podczas pracy z czynnikiem chłodniczym należy zawsze stosować rękawice robocze i okulary ochronne.

Kontrole upływów prądu i szczelności instalacji gazowej

⚠ OSTRZEŻENIE – RYZYKO PORAŻENIA PRĄDEM

WSZYSTKIE OKABLOWANIA MUSZĄ BYĆ ZGODNE Z LOKALNYMI I KRAJOWYMI PRZEPISAMI ELEKTRYCZNYMI I MUSZĄ BYĆ INSTALOWANE PRZEZ LICENCJONOWANEGO ELEKTRYKA.

PRZED URUCHOMIENIEM TESTOWYM

Uruchomienie testowe należy przeprowadzić dopiero po wykonaniu następujących kroków.

- Kontrola bezpieczeństwa elektrycznego – sprawdzić, czy instalacja elektryczna urządzenia jest bezpieczna i działa prawidłowo.
- Sprawdzanie wycieków gazu – sprawdzić wszystkie połączenia nakrętki kielichowej i upewnić się, że układ nie przecieka.
- Potwierdź, że zawory gazowe i zawory cieczy (wysokiego i niskiego ciśnienia) są całkowicie otwarte.

Kontrole bezpieczeństwa elektrycznego

Po instalacji należy upewnić się, że wszystkie przewody elektryczne są zainstalowane zgodnie z lokalnymi i krajowymi przepisami oraz zgodnie z instrukcją instalacji.

Przed uruchomieniem testowym

Sprawdzić działanie uziemienia

Zmierzyć rezystancję uziemienia za pomocą kontroli wzrokowej i testera rezystancji uziemienia.

W TRAKCIE URUCHOMIENIA TESTOWEGO

Sprawdzić system pod kątem występowania upływu prądu

Podczas **uruchomienia testowego** należy użyć elektrosondy i multimetru w celu wykonania kompleksowego testu upływu prądu.

W przypadku wykrycia wycieku prądu należy natychmiast wyłączyć urządzenie i wezwać licencjonowanego elektryka w celu znalezienia i rozwiązania przyczyny wycieku.

Kontrole wycieków gazu

Istnieją dwie metody kontroli wycieków gazu.

Metoda mydła i wody

Za pomocą miękkiej szczotki nałożyć wodę z mydłem lub płynny detergent na wszystkie punkty przyłączeniowe rur jednostki wewnętrznej i jednostki zewnętrznej. Obecność pęcherzyków wskazuje na nieszczelność.

Metoda wykrywania wycieków

W przypadku stosowania detektora wycieków należy zapoznać się z instrukcją obsługi urządzenia, aby uzyskać zalecenia dotyczące prawidłowego użytkowania.

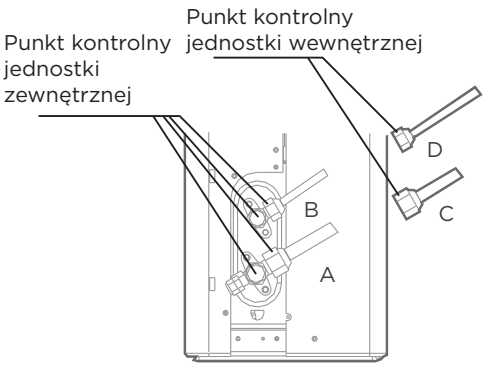

A: zawór niskiego ciśnienia
B: zawór wysokiego ciśnienia
C i D: nakrętki kielichowe jednostki wewnętrznej

PO WYKONANIU KONTROLI WYCIEKÓW GAZU

Po potwierdzeniu, że wszystkie punkty połączeń rur NIE przeciekają, załóż ponownie pokrywę zaworu na jednostce zewnętrznej.

Uruchomienie testowe

Instrukcje dotyczące uruchomienia testowego

Należy przeprowadzić **uruchomienie testowe** trwające co najmniej 30 minut.

- Podłączyć zasilanie do urządzenia.
- Nacisnąć przycisk **WŁ./WYŁ.** na pilocie, aby włączyć urządzenie.
- Nacisnąć przycisk **TRYB**, aby przewijać kolejno następujące funkcje:
  - COOL (CHŁODZENIE) – Wybrać najniższą możliwą temperaturę.
  - HEAT (OGRZEWANIE) – Wybrać najwyższą możliwą temperaturę.
- Uruchomić każą z funkcji na 5 minut i wykonać następujące kontrole:

Lista kontroli do wykonania	ZALICZONA/ NIEZALICZONA	
Brak upływów prądu		
Urządzenie jest prawidłowo uziemione		
Wszystkie zaciski elektryczne są prawidłowo zakryte		
Jednostki wewnętrzna i zewnętrzna są prawidłowo zainstalowane		
Wszystkie punkty przyłączeniowe rur są szczelne	Na zewnątrz (2):	Wewnątrz (2):
Prawidłowy odpływ wody z węża spustowego		
Wszystkie rurociągi są odpowiednio zaizolowane		
Urządzenie prawidłowo wykonuje funkcję COOL (CHŁODZENIE)		
Urządzenie prawidłowo wykonuje funkcję HEAT (OGRZEWANIE)		
Żaluzje jednostki wewnętrznej obracają się prawidłowo		
Jednostka wewnętrzna reaguje na pilot zdalnego sterowania		

DOKŁADNIE SPRAWDZIĆ POŁĄCZENIA RUR
Podczas pracy ciśnienie w obiegu czynnika chłodniczego wzrośnie. Może to ujawnić wycieki, które nie były obecne podczas wstępnej kontroli szczelności. Należy poświęcić trochę czasu podczas uruchomienia testowego na dokładne sprawdzenie, czy we wszystkich punktach przyłączeniowych rur czynnika chłodniczego nie ma wycieków. Instrukcje znajdują się w sekcji **Kontrola wycieków gazu**.

- Po pomyślnym zakończeniu uruchomienia testowego i potwierdzeniu, że wszystkie punkty kontrolne na liście kontroli do wykonania zostały ZALICZONE, należy wykonać następujące czynności.
  a. Za pomocą pilota przywrócić normalną temperaturę pracy urządzenia.
  b. Taśmą izolacyjną owinąć wewnętrzne połączenia rurowe czynnika chłodniczego, które nie zostały zakryte podczas procesu instalacji jednostki wewnętrznej.

JEŚLI TEMPERATURA OTOCZENIA JEST NIŻSZA NIŻ 16°C (60°F)
Nie można używać pilota zdalnego sterowania do włączania funkcji COOL (CHŁODZENIE), gdy temperatura otoczenia jest niższa niż 16°C (60°F). W tym przypadku można użyć przycisku **STEROWANIE RĘCZNE**, aby przetestować funkcję COOL (CHŁODZENIE).

- Podnieść panel przedni i unieść go, aż zatrzaśnie się na swoim miejscu. Po lewej lub prawej stronie znajduje się pręt wsporczy (w zależności od modelu). Użyć go do podparcia panelu.
- Przycisk **STEROWANIE RĘCZNE** znajduje się po prawej stronie elektrycznej skrzynki sterowniczej. Nacisnąć go dwa razy, aby wybrać tryb chłodzenia.
- Wykonać uruchomienie testowe w normalny sposób.

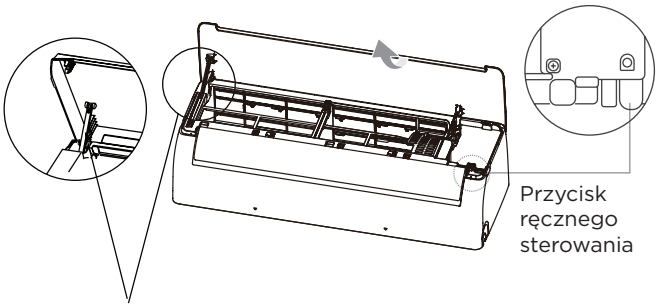

Pręt wsporczy
(znajdujący się po lewej
lub prawej stronie,
zależnie od modelu)

Pakowanie i rozpakowywanie urządzenia

Instrukcja pakowania i rozpakowywania urządzenia:

Rozpakowywanie:

Jednostka wewnętrzna:

1. Przeciąć nożem taśmę uszczelniającą na kartonie, jedno przecięcie po lewej stronie, jedno przecięcie w środku i jedno przecięcie po prawej stronie.
2. Użyć obcęgów, aby wyjąć gwoździe mocujące z górnej części kartonu.
3. Otworzyć karton.
4. Wyjąć środkową płytę nośną, jeśli jest dołączona.
5. Wyjąć pakiet akcesoriów i przewód łączący, jeśli jest dołączony.
6. Podnieść urządzenie i położyć je na płaskiej powierzchni.
7. Zdjąć lewą i prawą piankę opakowaniową lub górną i dolną piankę opakowaniową, rozwiązać worek opakowaniowy.

Jednostka zewnętrzna

1. Przeciąć taśmę opakowaniową.
2. Wyjąć urządzenie z kartonu.
3. Zdjąć piankę z urządzenia.
4. Zdjąć worek foliowy z urządzenia.

Pakowanie:

Jednostka wewnętrzna:

1. Umieścić jednostkę wewnętrzną w worku foliowym.
2. Przymocować lewą i prawą piankę opakowaniową lub górną i dolną piankę opakowaniową do urządzenia.
3. Włożyć urządzenie do kartonu, a następnie pakiet akcesoriów.
4. Zamknąć karton i zakleić go taśmą.
5. W razie potrzeby użyć taśmy pakunkowej.

Jednostka zewnętrzna:

1. Umieścić jednostkę zewnętrzną w worku foliowym.
2. Włożyć dolną piankę do pudełka.
3. Umieścić jednostkę w kartonie, a następnie umieścić górną piankę opakowaniową na jednostce.
4. Zamknąć karton i zakleić go taśmą.
5. W razie potrzeby użyć taśmy pakunkowej.

UWAGA: Zachować wszystkie elementy opakowania, jeśli mogą być potrzebne w przyszłości.

Ze względu na ulepszanie produktów wygląd i specyfikacje mogą ulec zmianie bez powiadomienia. Skonsultuj się z przedstawicielem handlowym lub producentem w celu uzyskania szczegółowych informacji. Wszelkie aktualizacje instrukcji obsługi są zamieszczane na stronie serwisu. Prosimy o sprawdzanie najnowszej wersji.

CS059UI-GQ
16122000A8332
2026.04.11

For further information: **aeg-solar.com**

AEG is a pending or registrated trademark used under license from AB Electrolux (publ)

AEG